Euro-Plus

3,80 / 4,57 / 5,30 /6,04

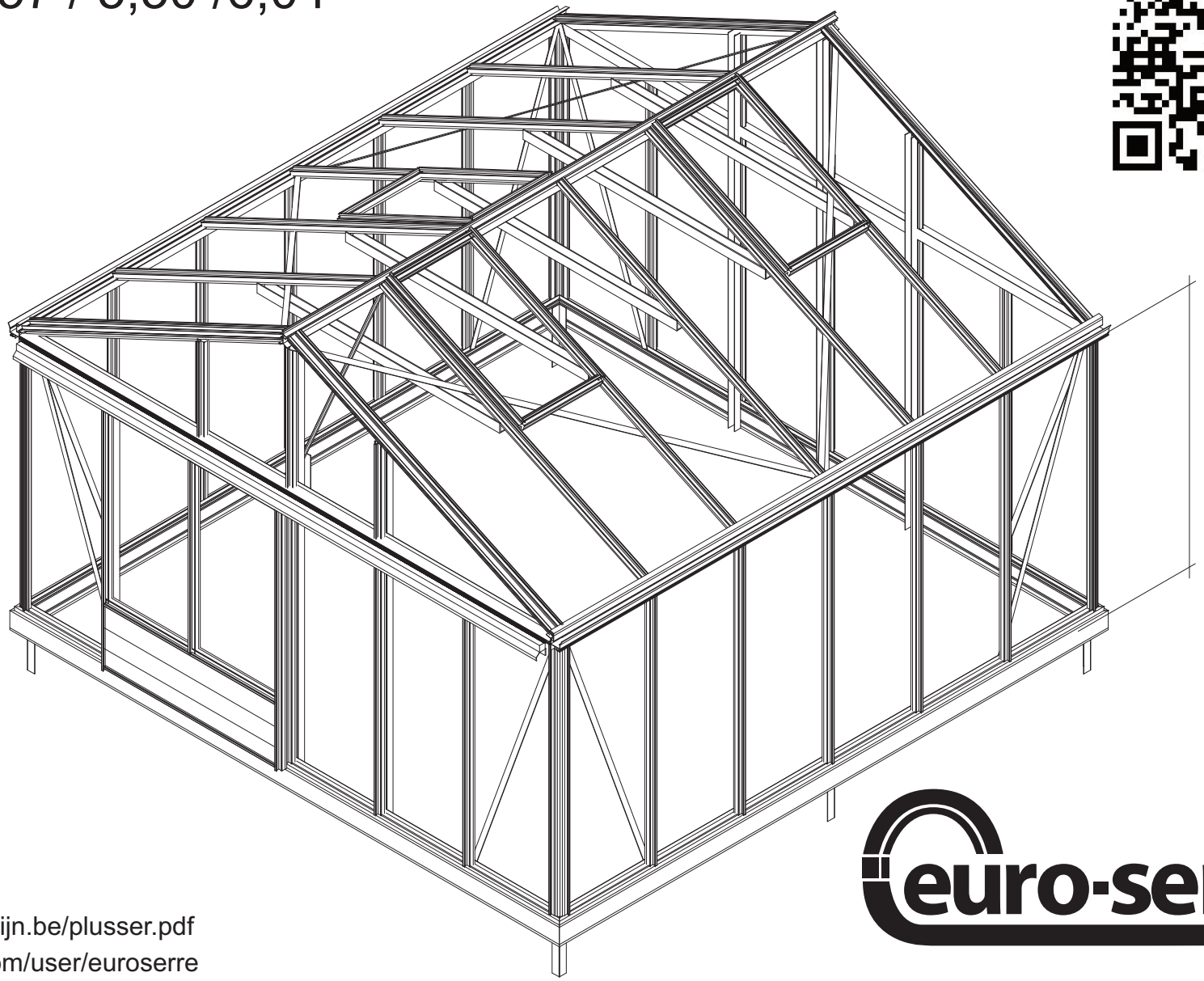

16-08-2017

www.lemmensstijn.be/plusser.pdf

www.youtube.com/user/euroserre

- Attention! Check inside the foundation for more profiles .
- Achtung! Prüfen sie das fundament für weitere profile .
- Opgelet! Kijk in de fundering voor andere profielen .
- Attention! Regarde à l’intérieur du fondation pour plussiers profils .
- Observera att en del profiler ligger i sockelprofilen !!

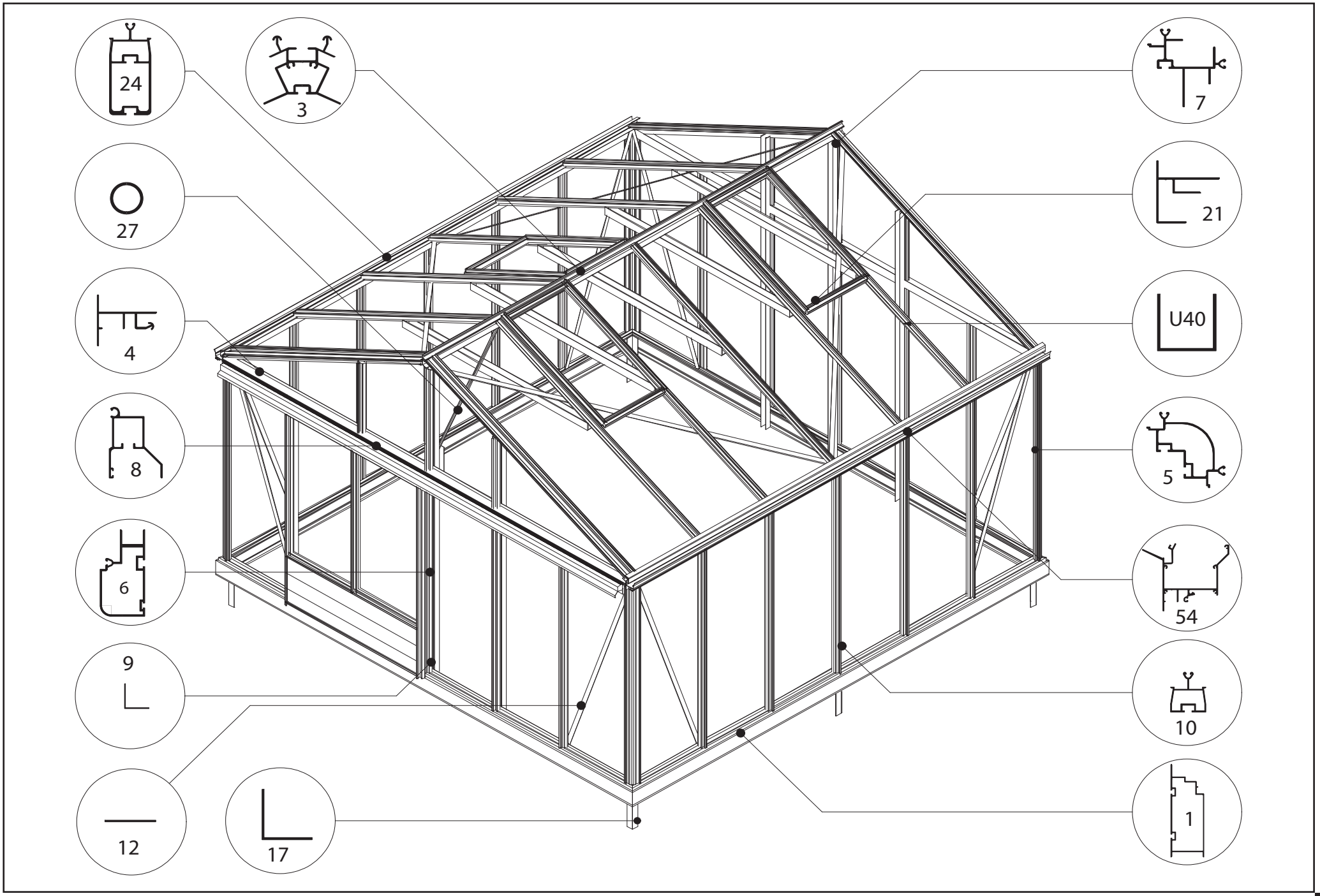
24
3
7
27
21
4
U40
8
5
6
54
9
10
12
17
1

Profile List

	ES NR	Profile NR		ES NR	Profile NR		ES NR	Profile NR		ES NR	Profile NR
	7	7151		17	L 40/40/2		1A	17552		9	L15/15/2
	54	8478		U20/40	U20/40		12	7070		21	29577
	8	7633		24	10968		U 35	U 35		18	17542
	5	17548		1	17538		19	17543			
	6	9915		23	10968		20	28513			

Euro-plus > 6,04

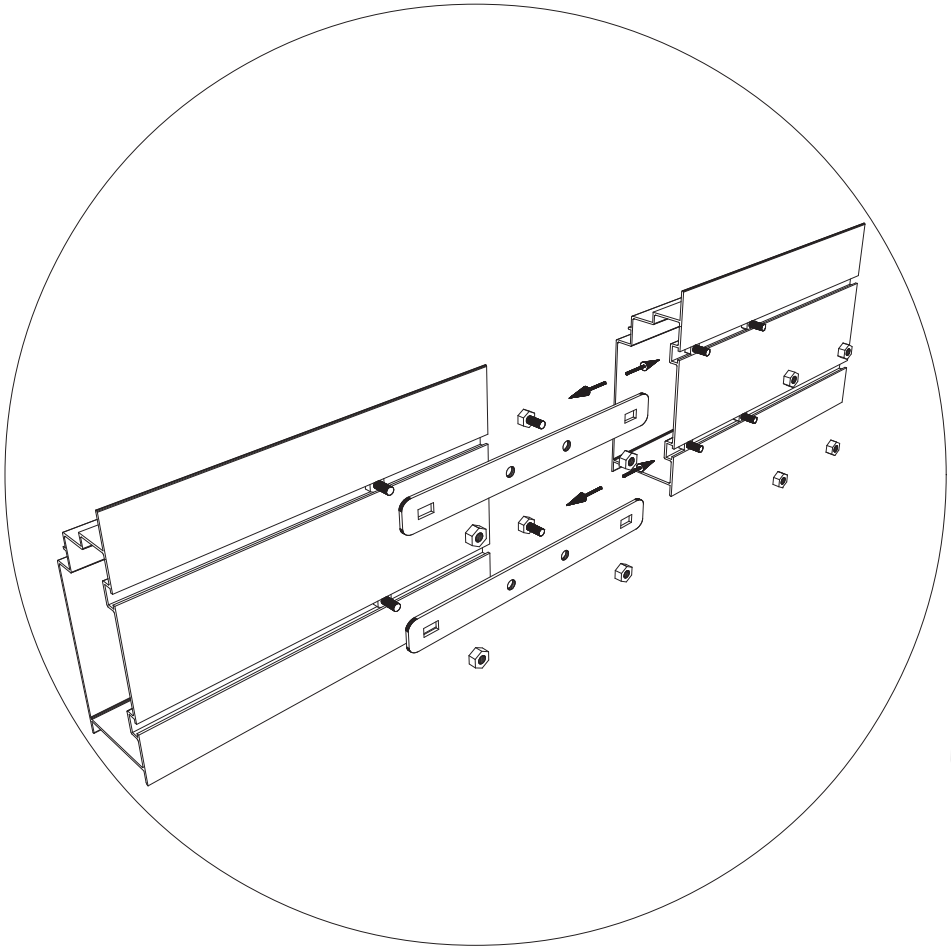

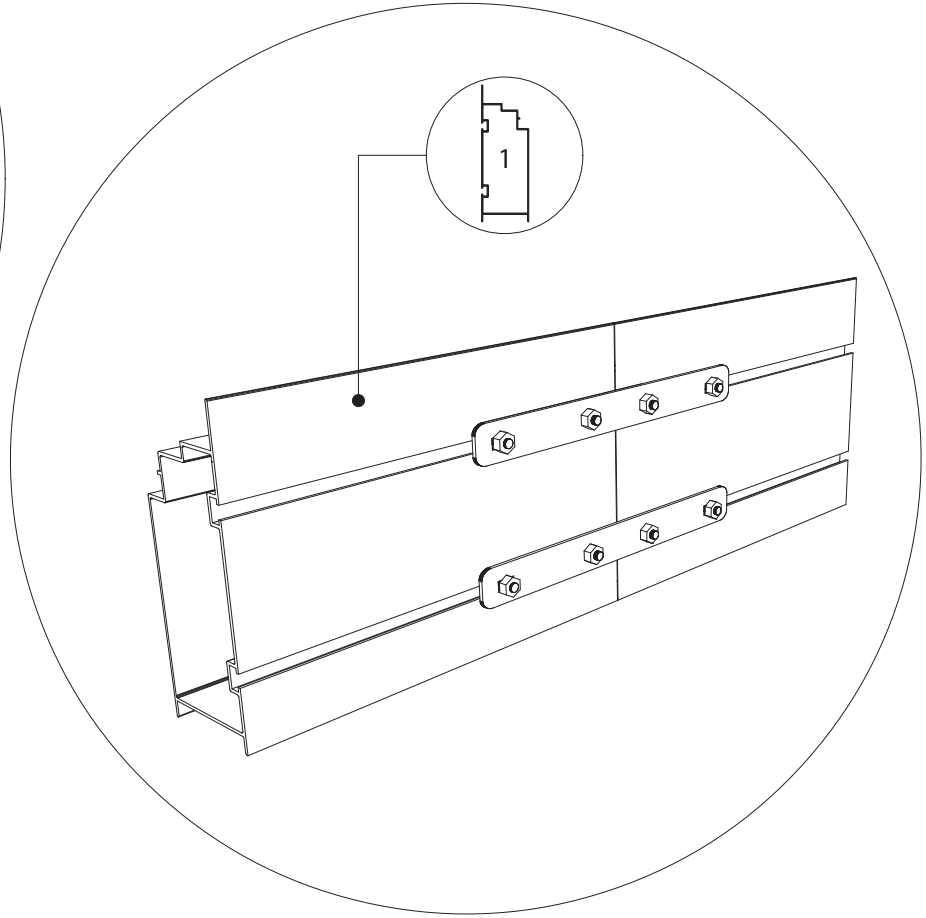

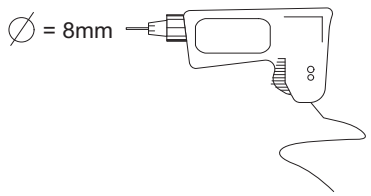

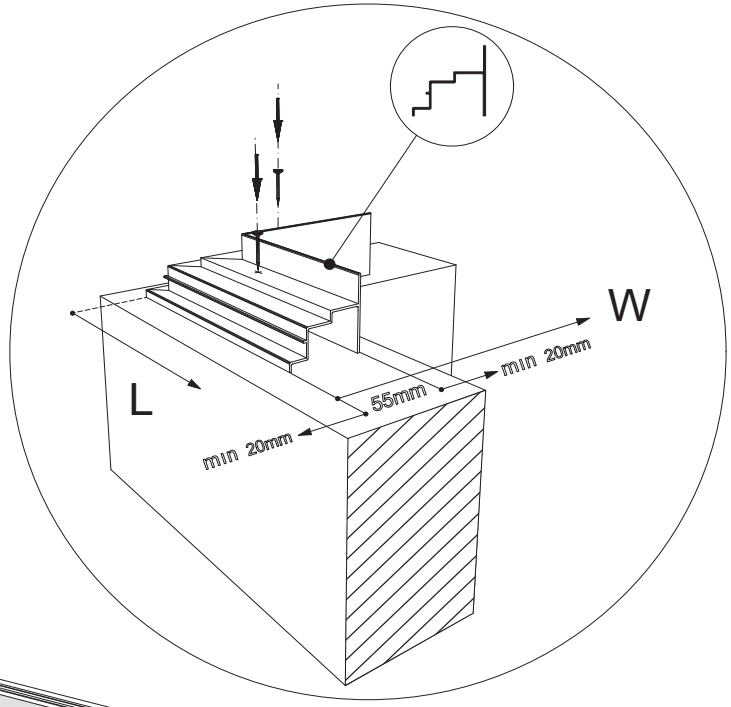

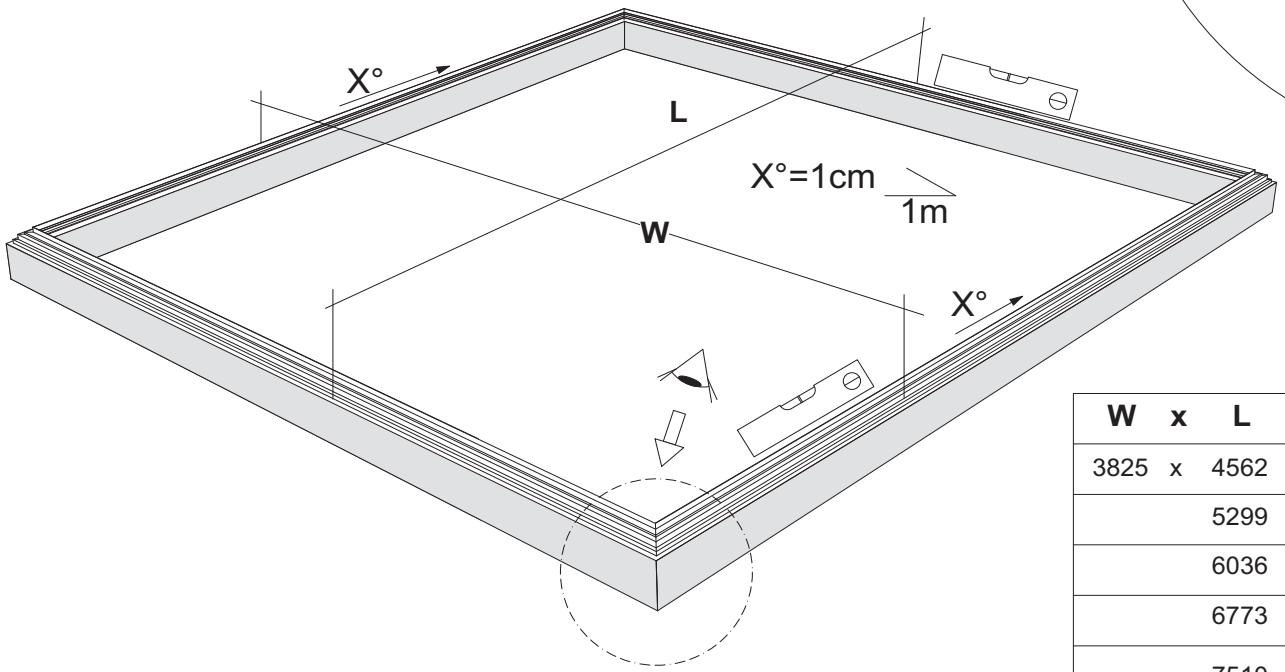

W x L	W x L	W x L	W x L
3825 x 4562	4562 x 4562	5295 x 4562	6036 x 4562
5299	5299	5299	5299
6036	6036	6036	6036
6773	6773	6773	6773
7510	7510	7510	7510
8247	8247	8247	8247

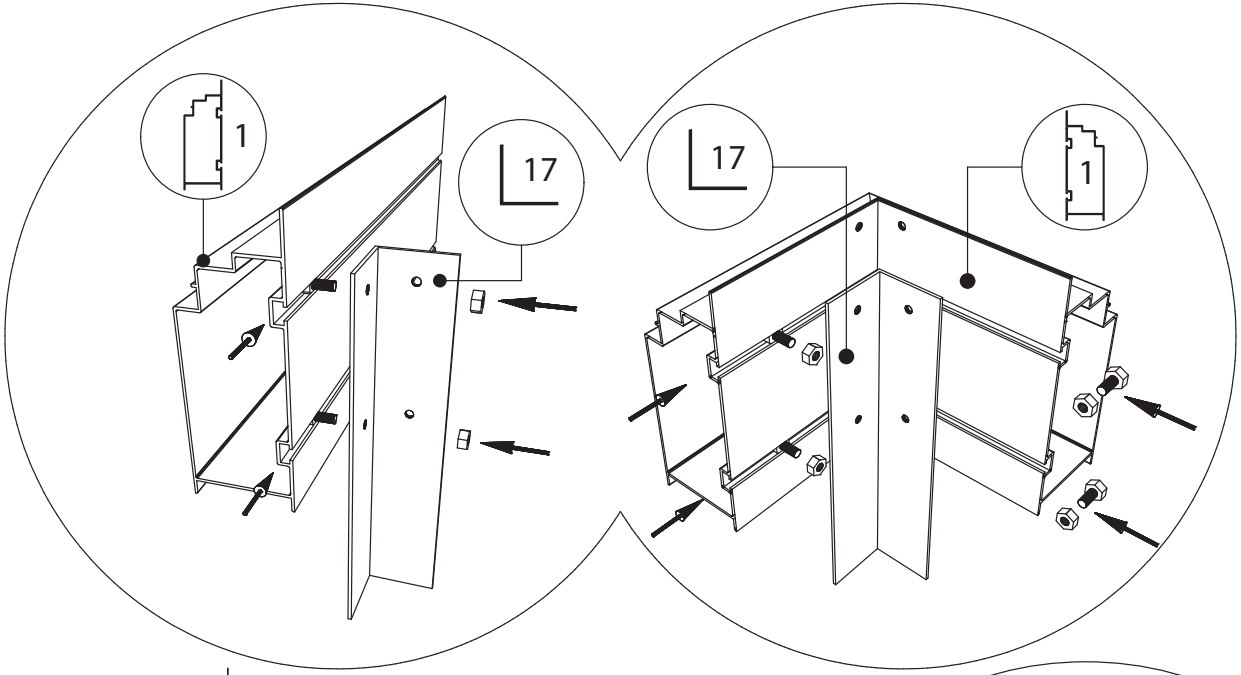
1
17
17
1

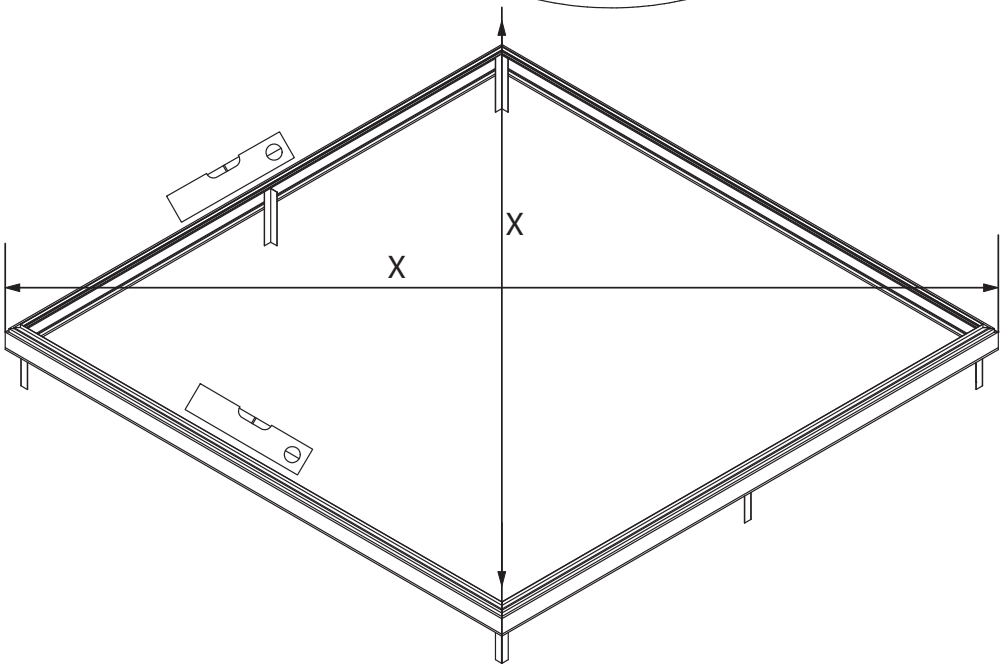
X
X

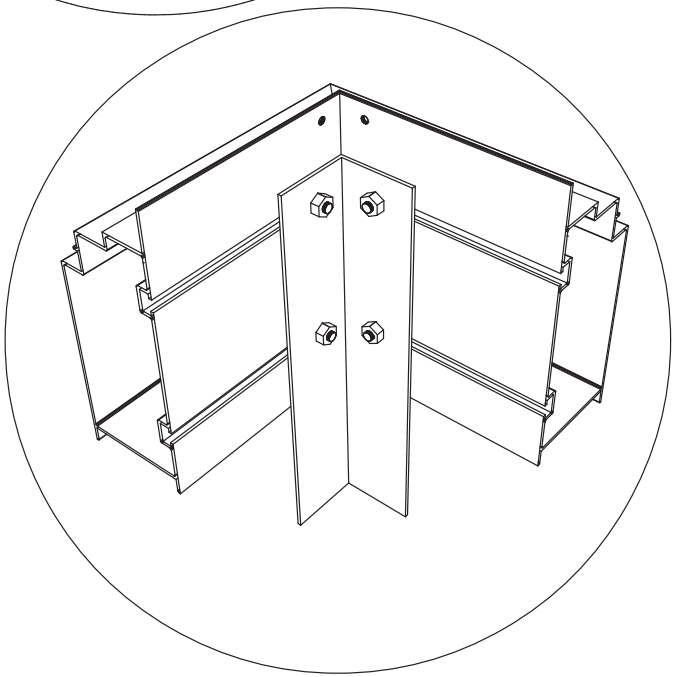

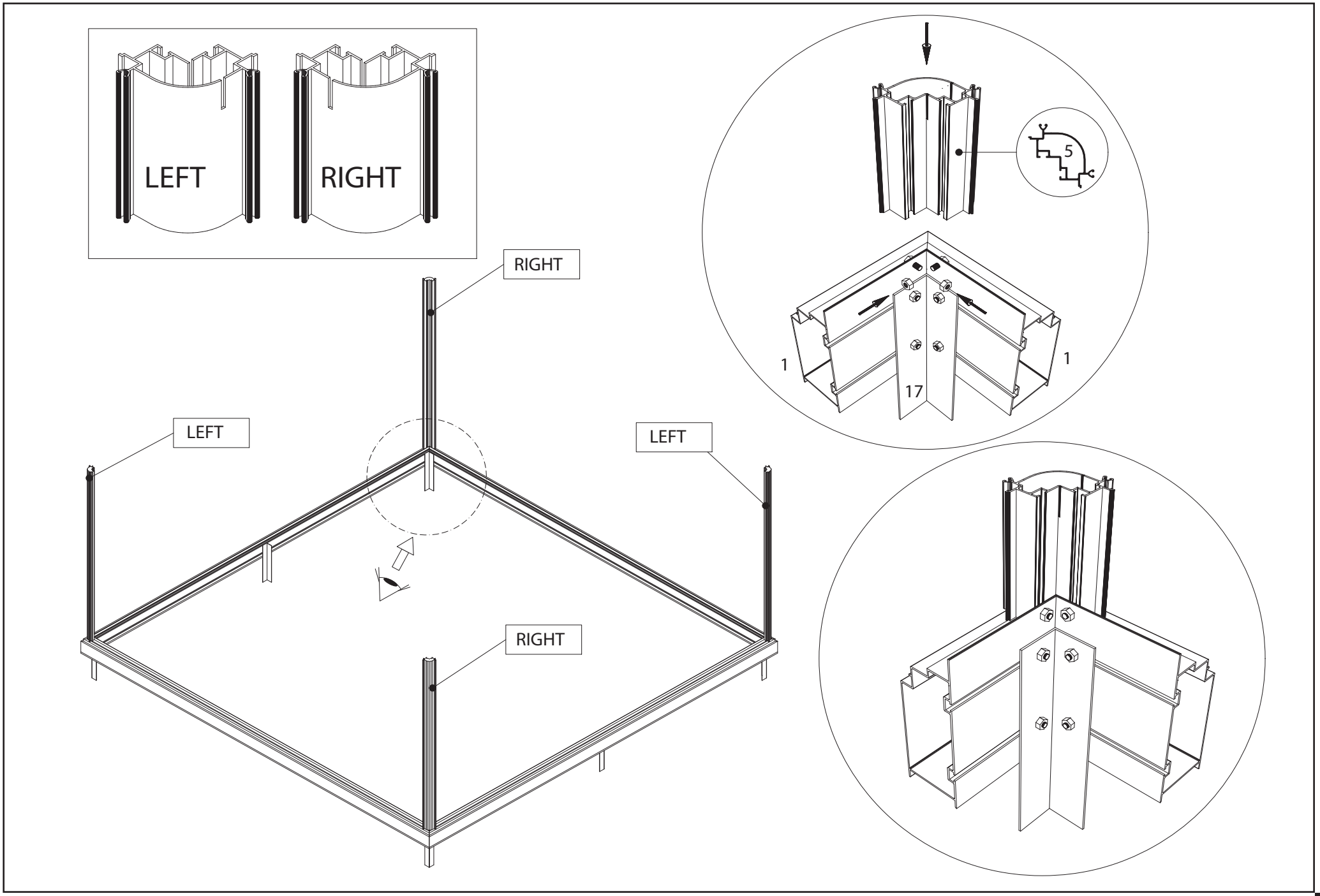
LEFT
RIGHT
RIGHT
LEFT
LEFT
RIGHT
5
1
1
17

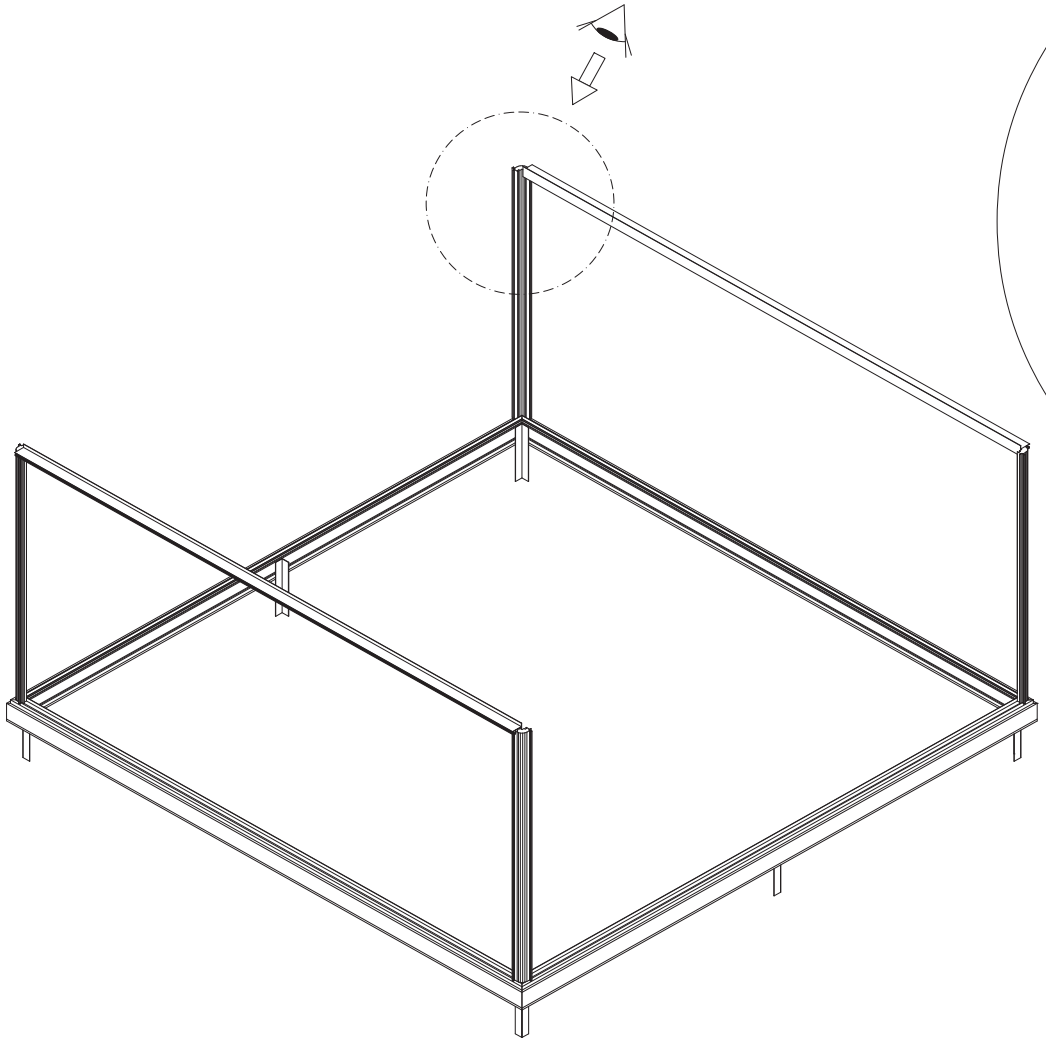

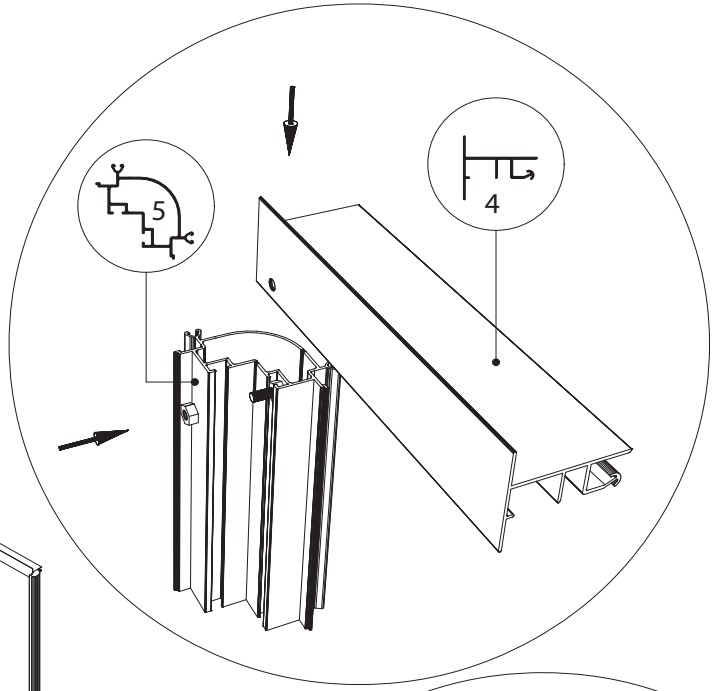
5
4

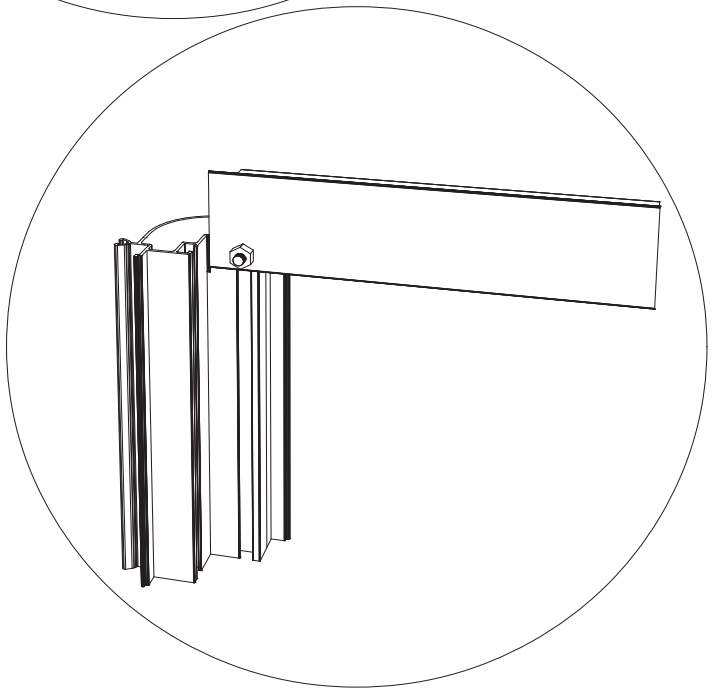

Euro-plus ≥ 6,77 + 7,53 + 8,30

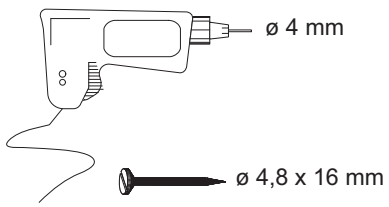

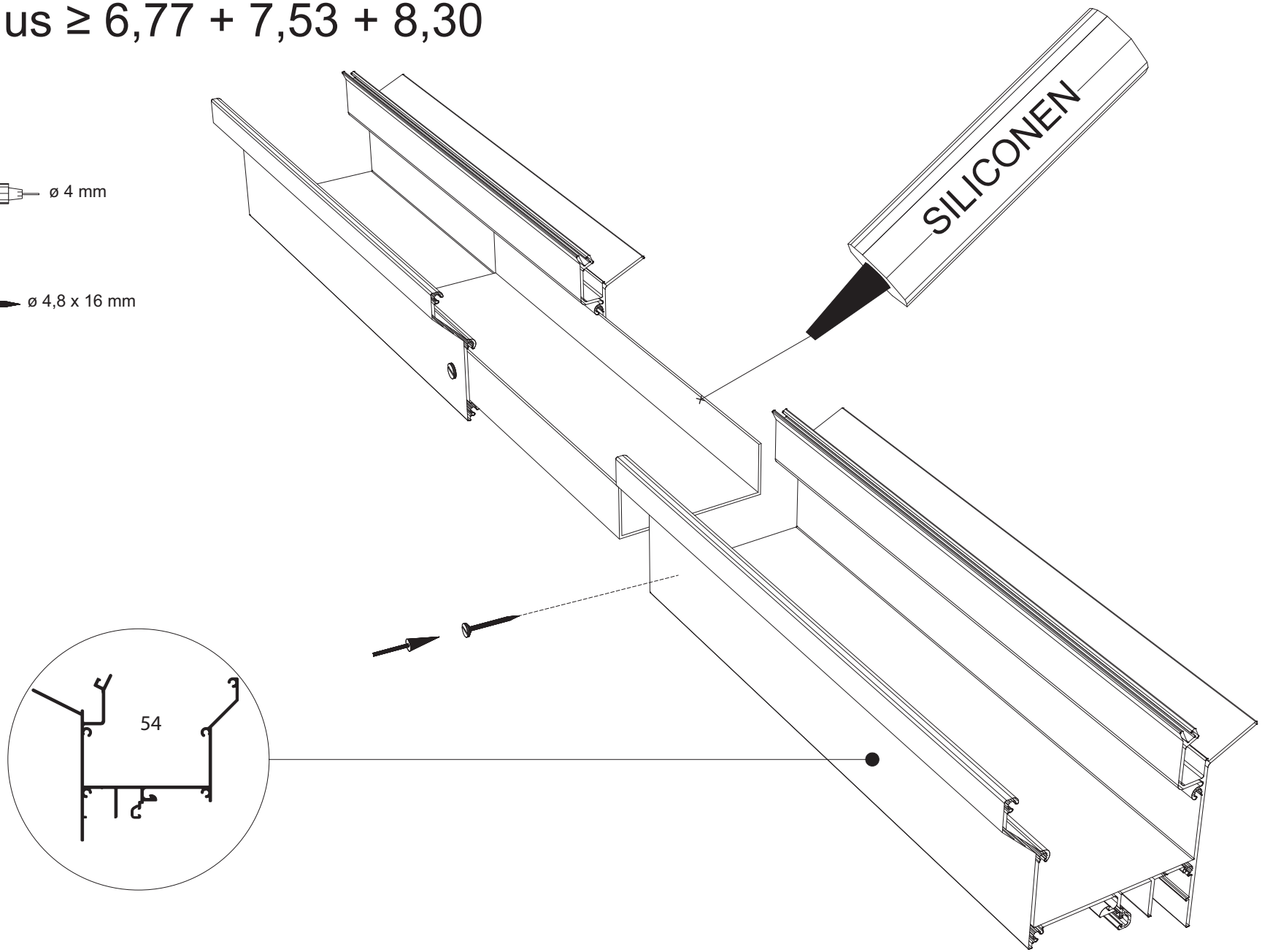

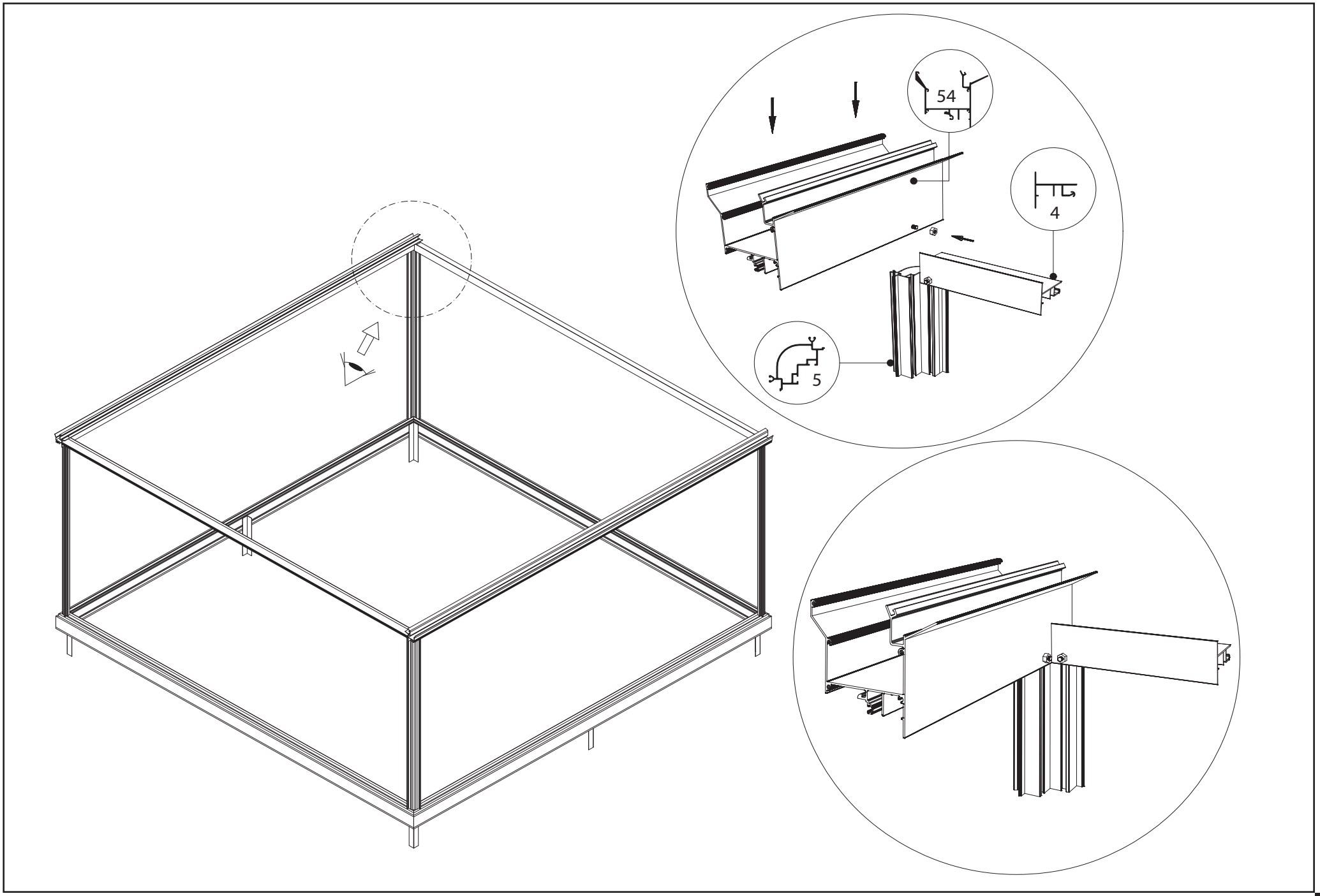
54
4
5

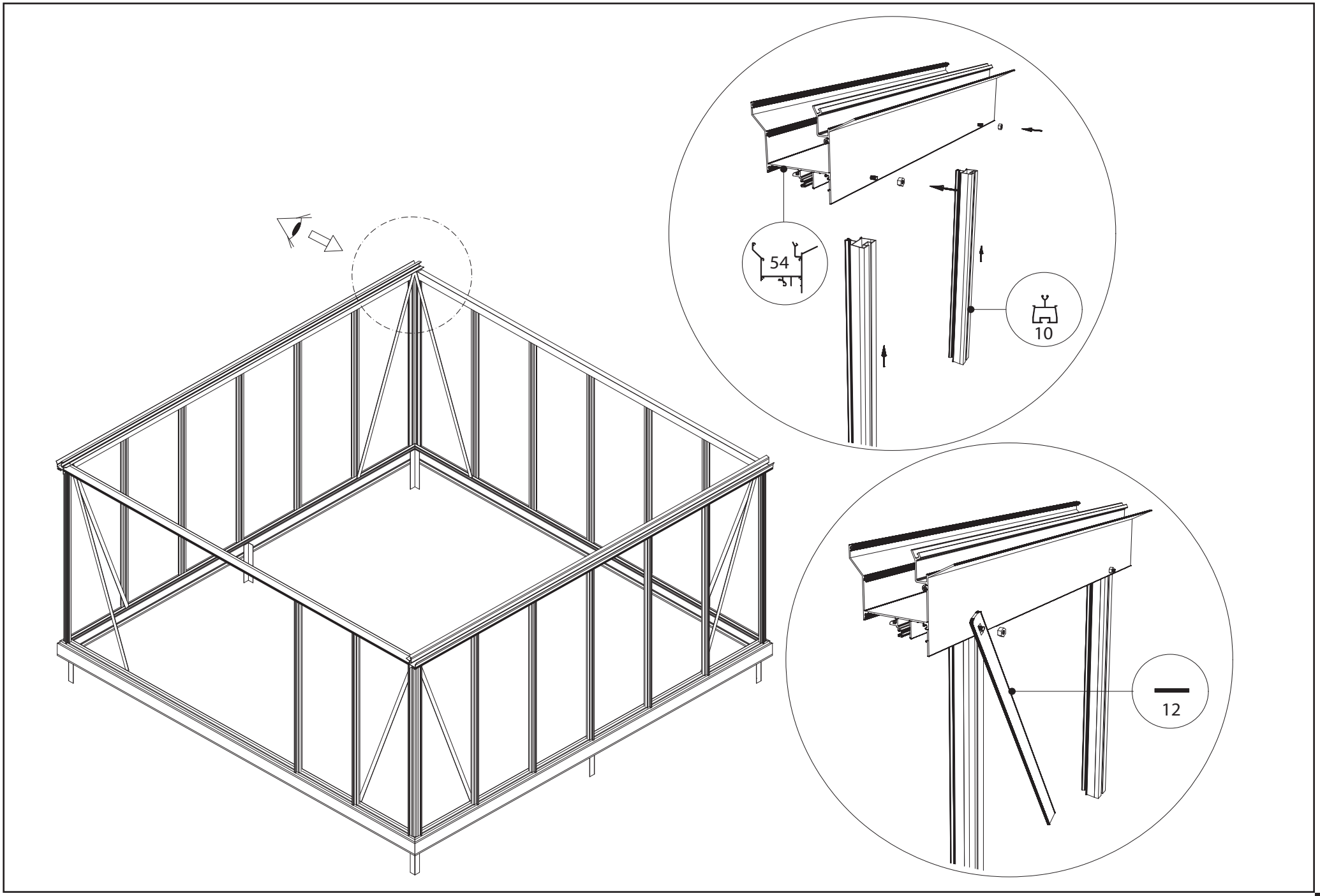
54
10
12

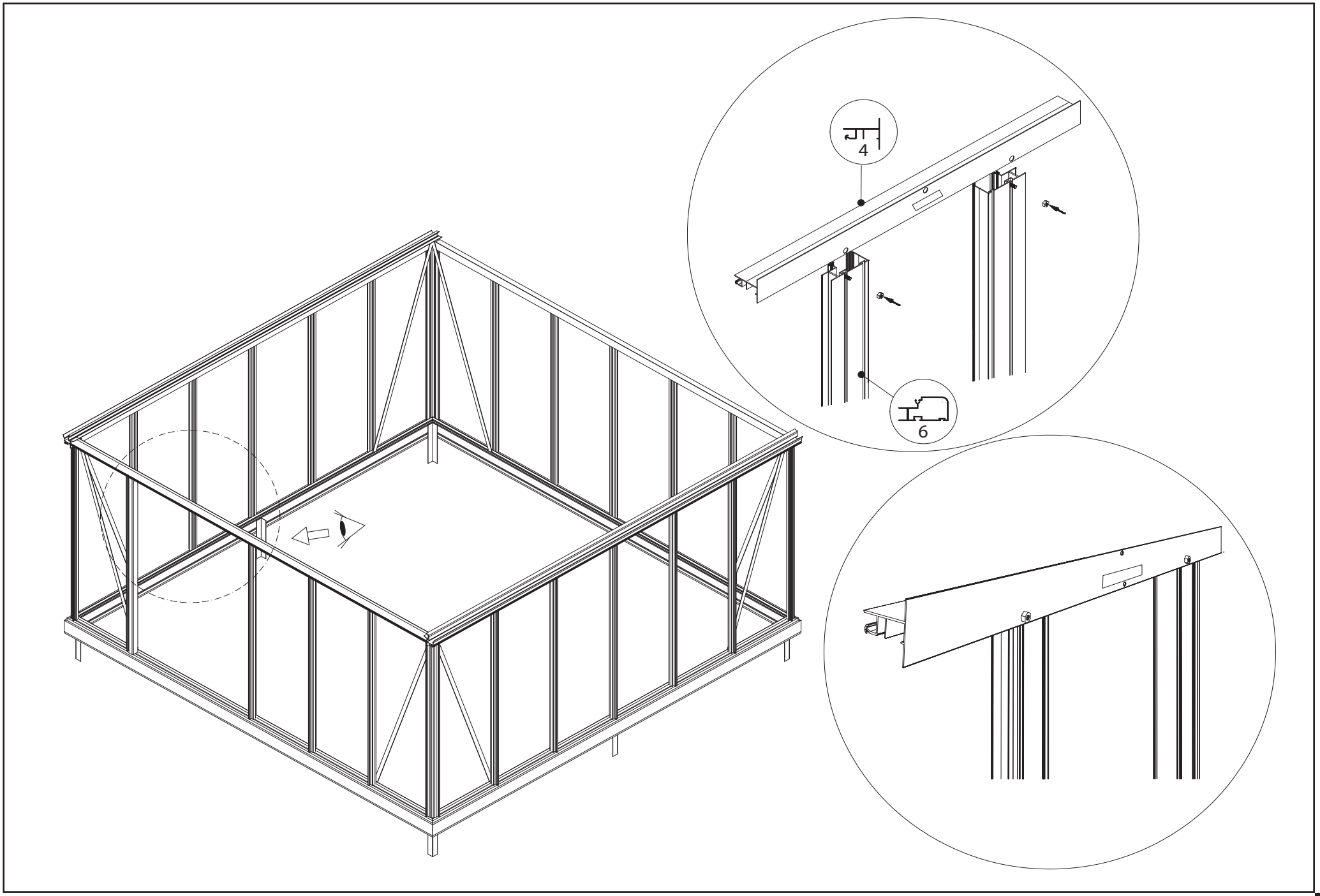
4
6

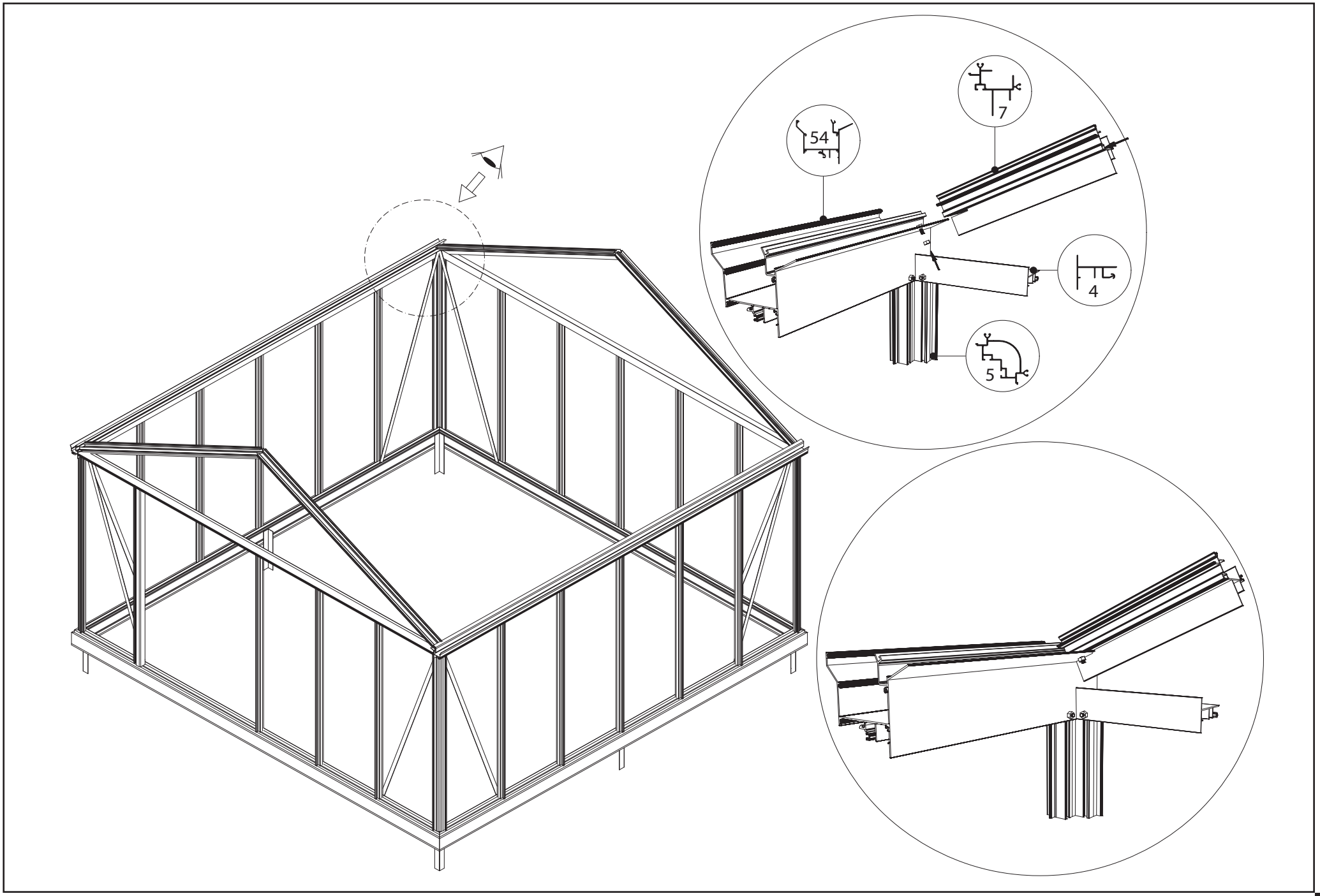
54
7
4
5

Euro-plus ≥ 6,77 + 7,53 + 8,30

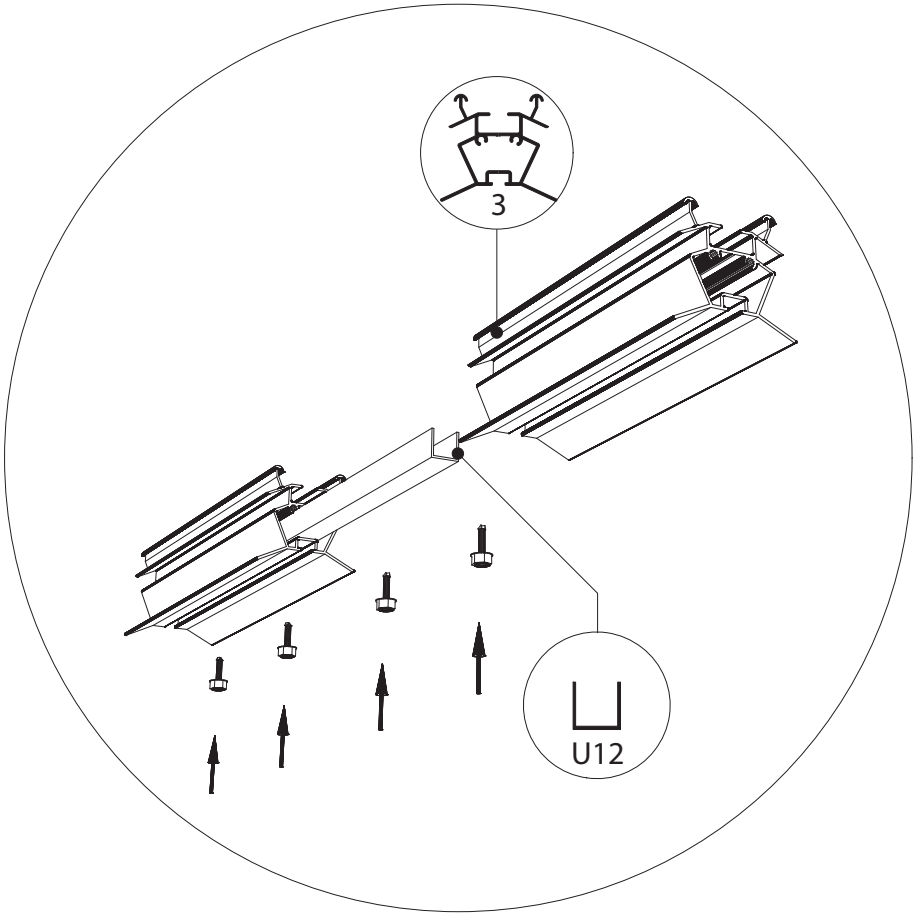

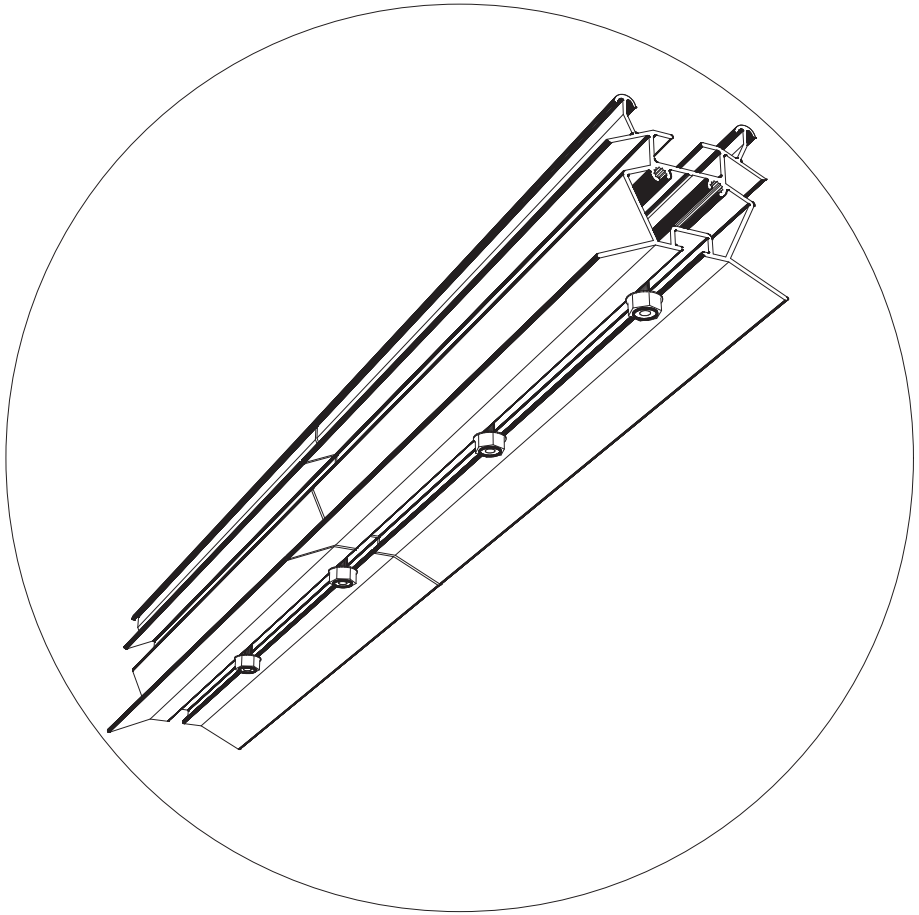

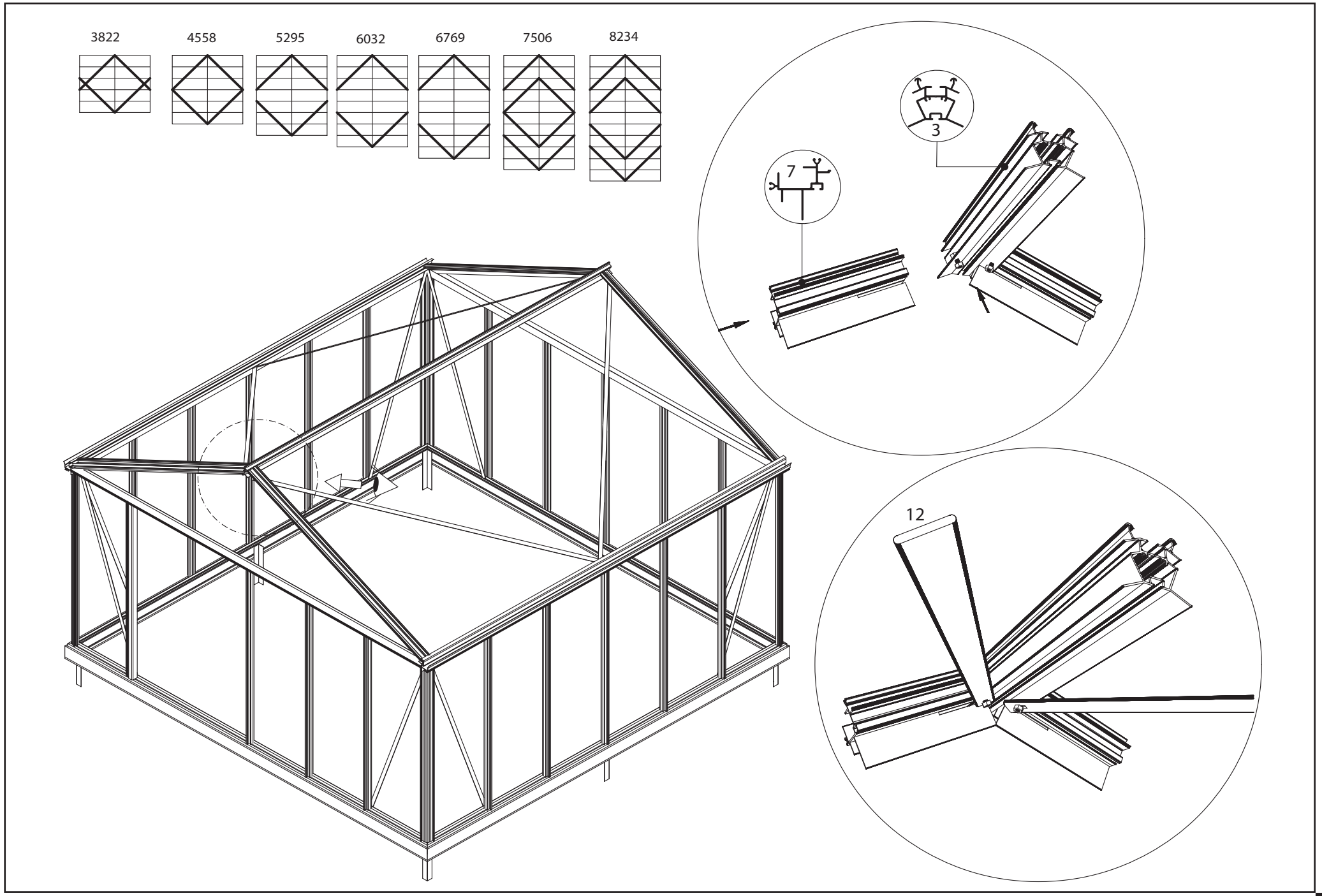
3822
4558
5295
6032
6769
7506
8234
3
7
12

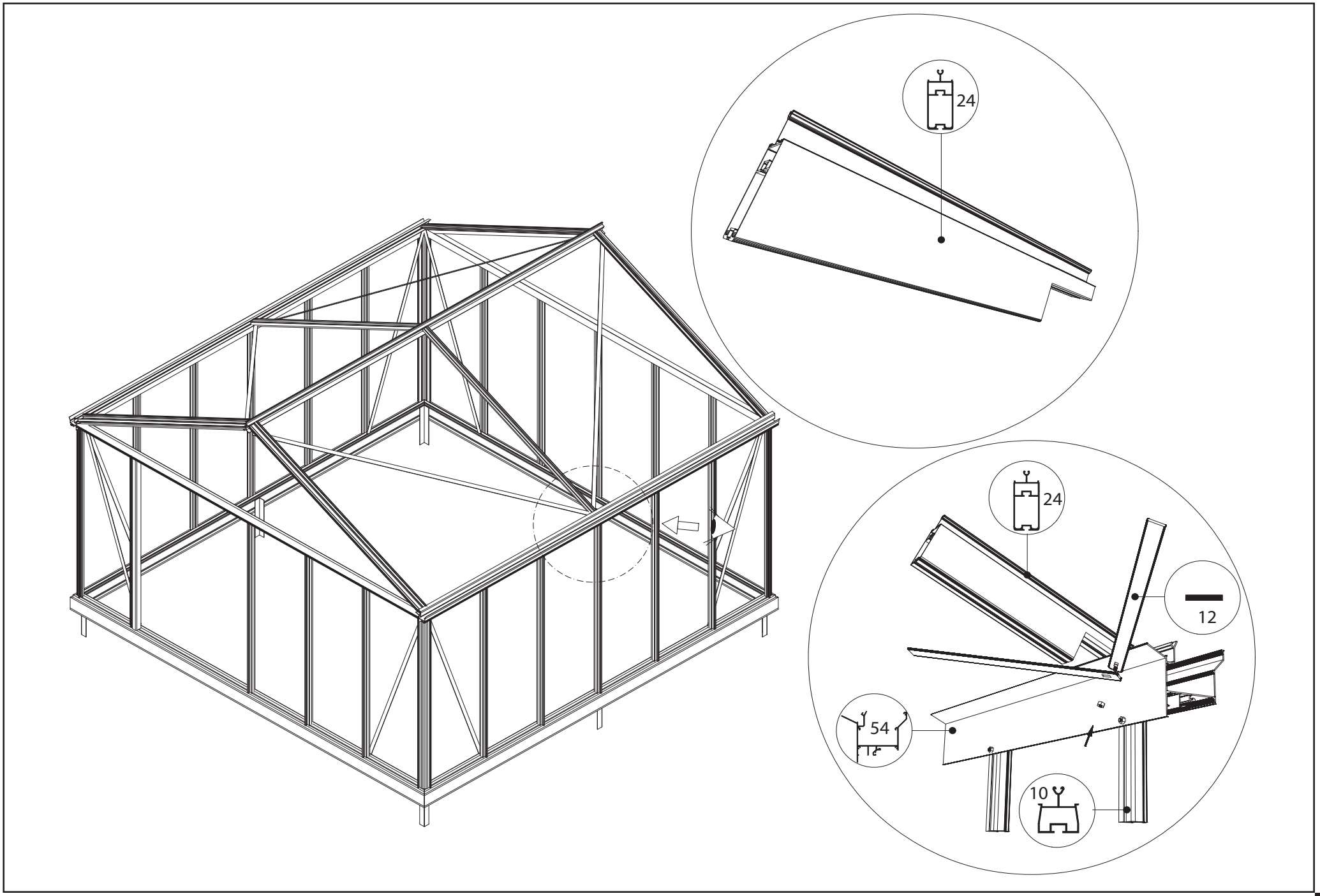
24
24
12
54
10

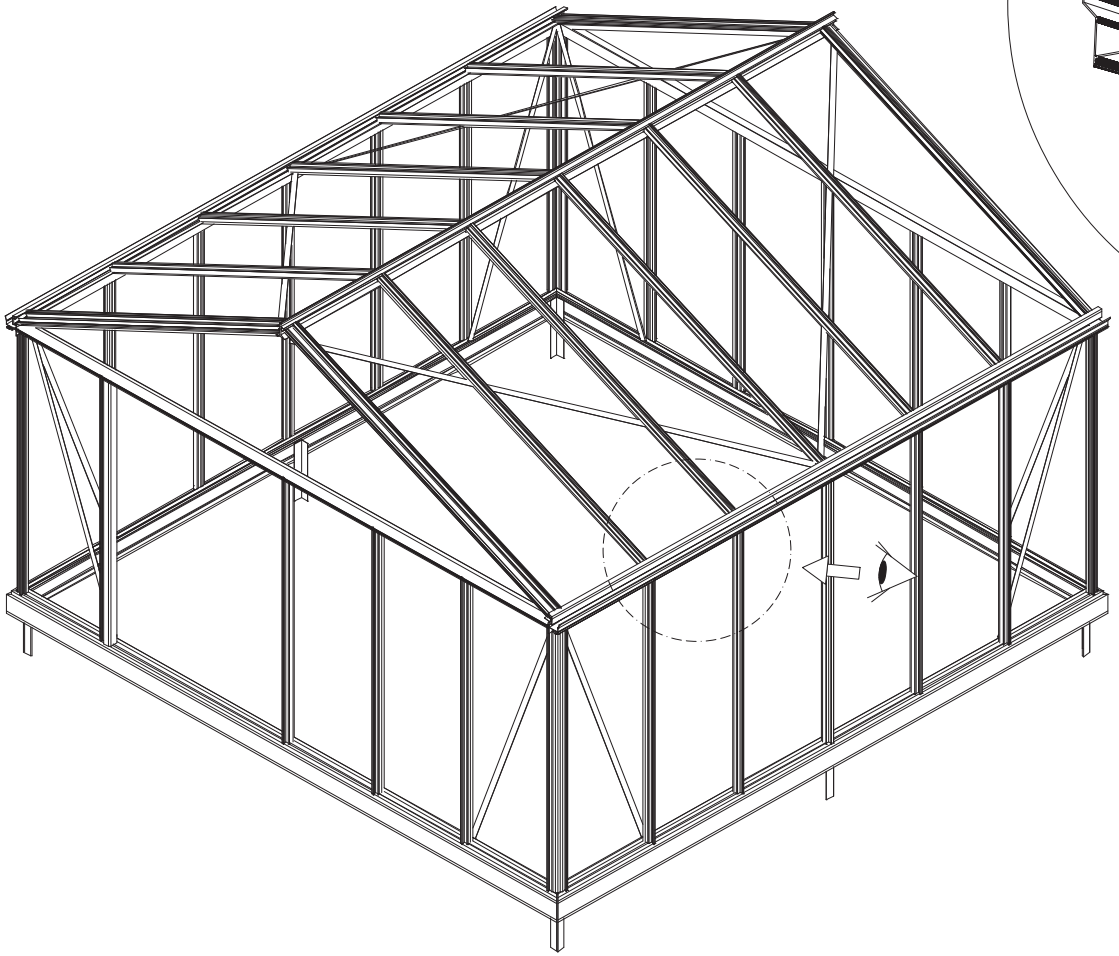

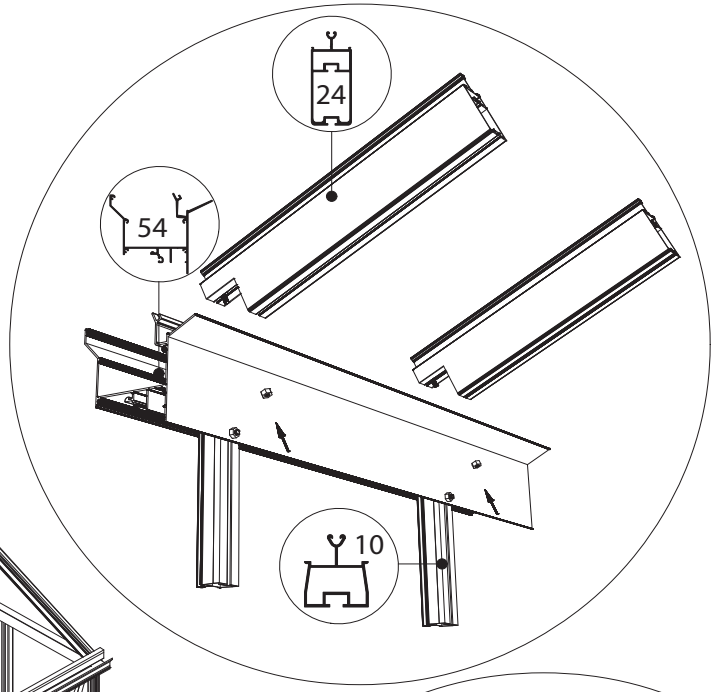
24
54
10

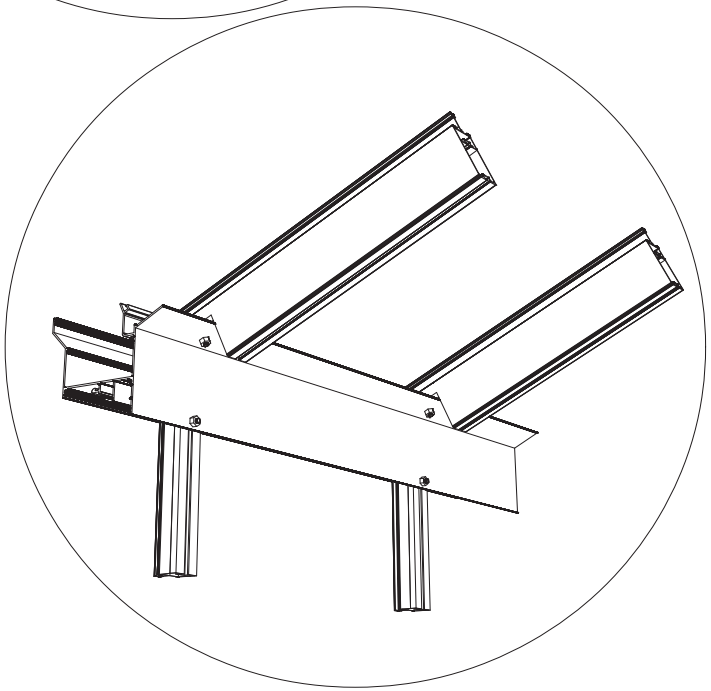

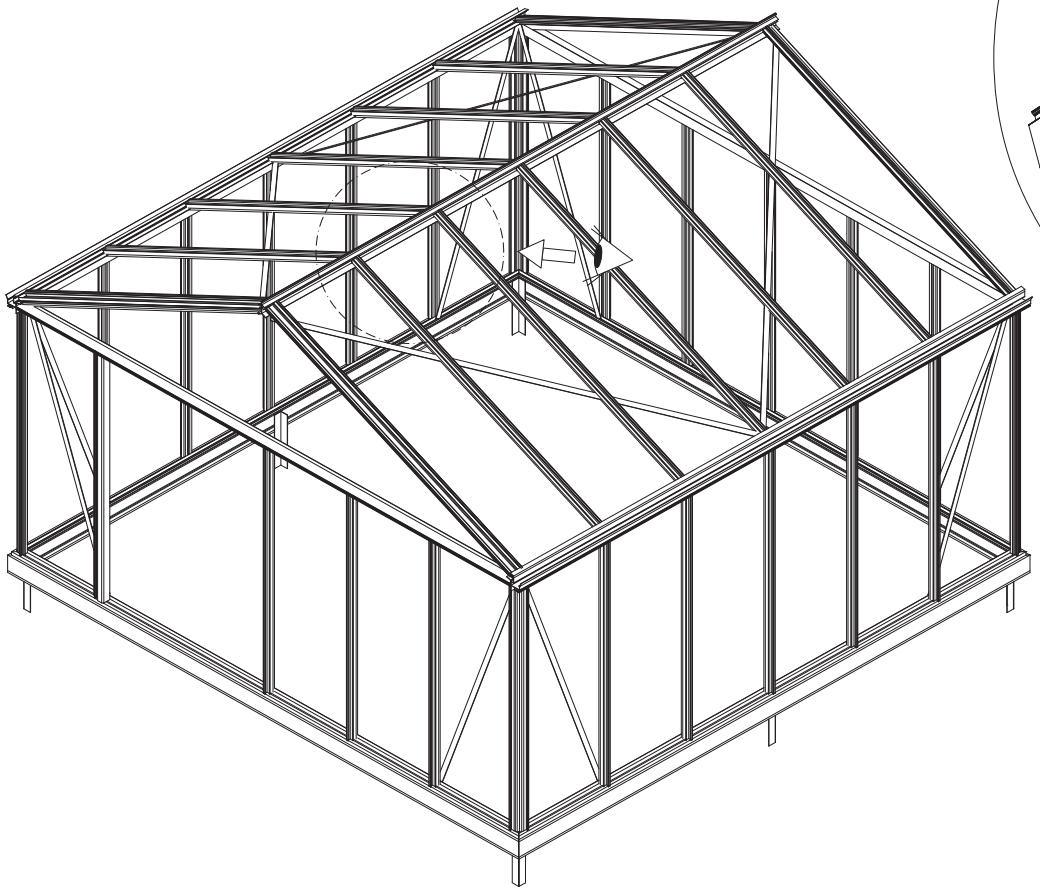

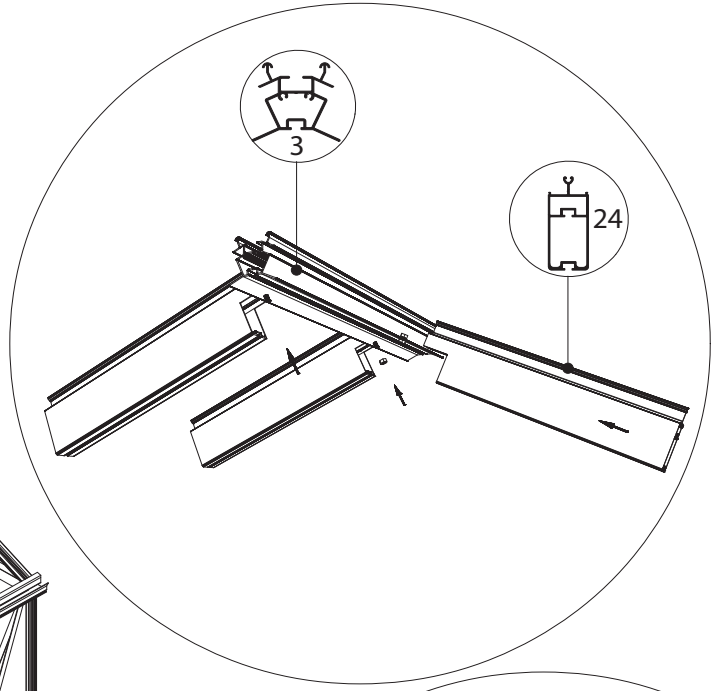
3
24

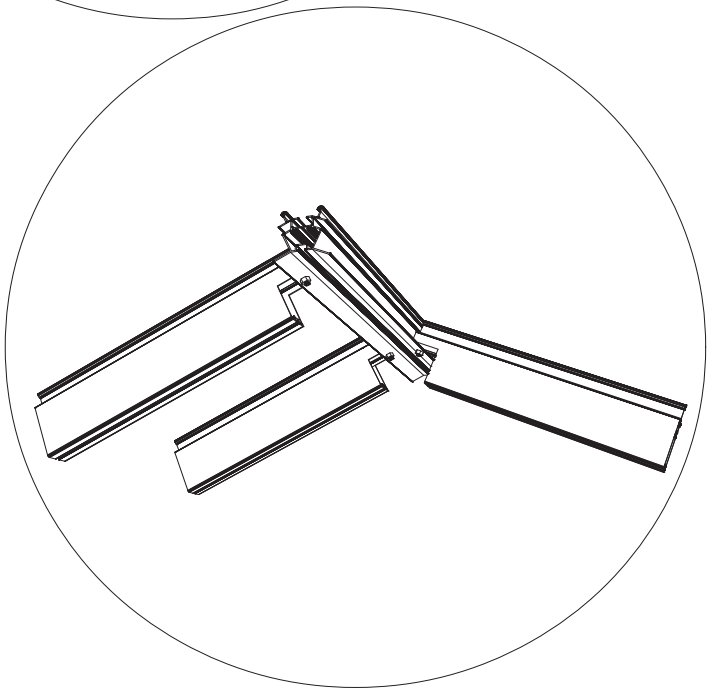

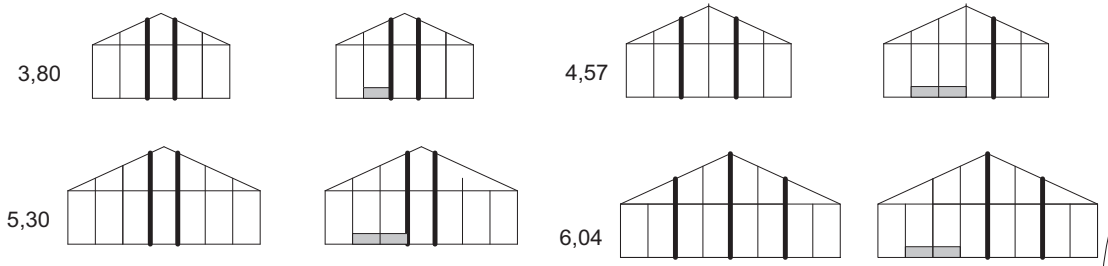
3,80
4,57
5,30
6,04

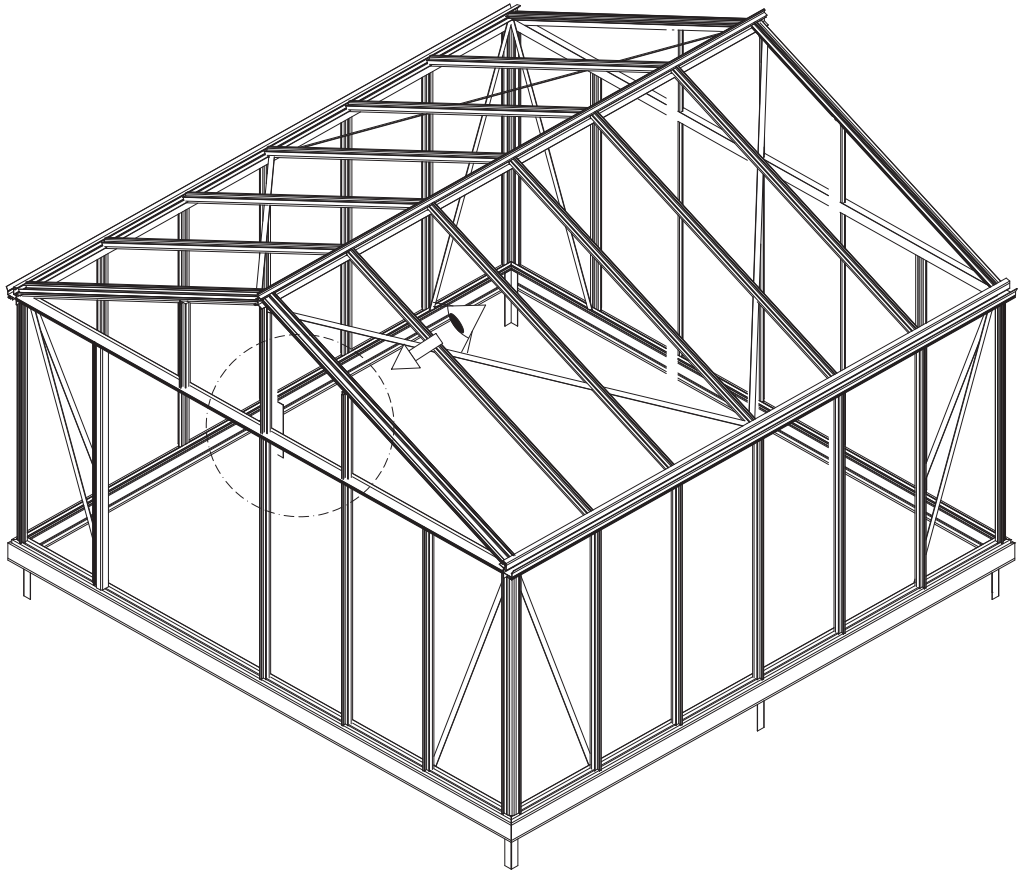

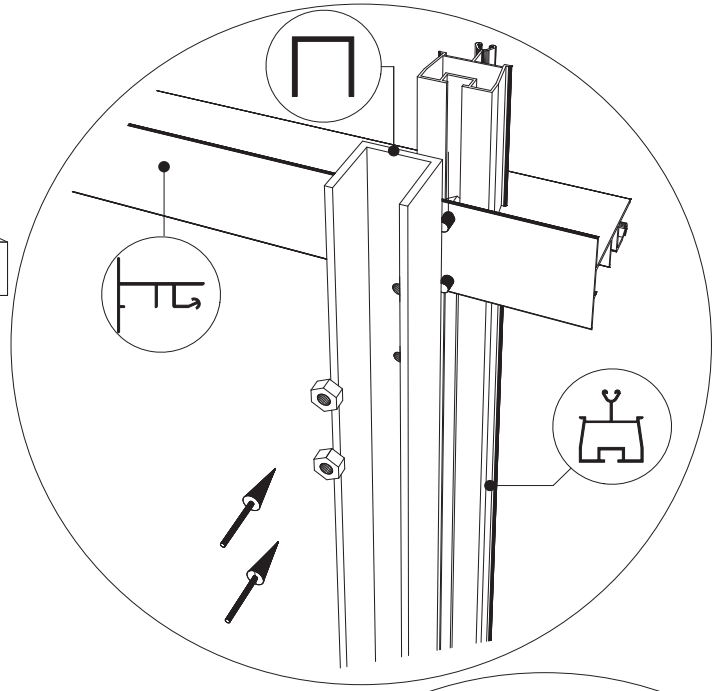

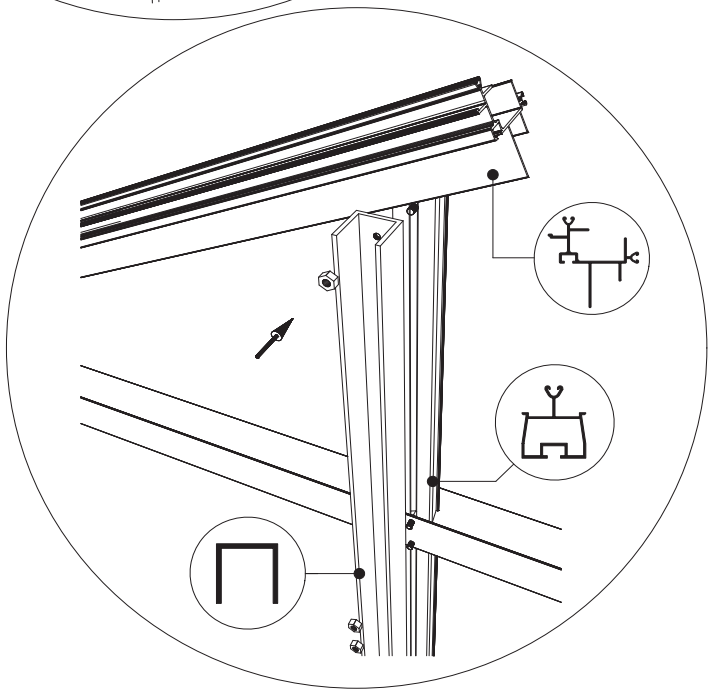

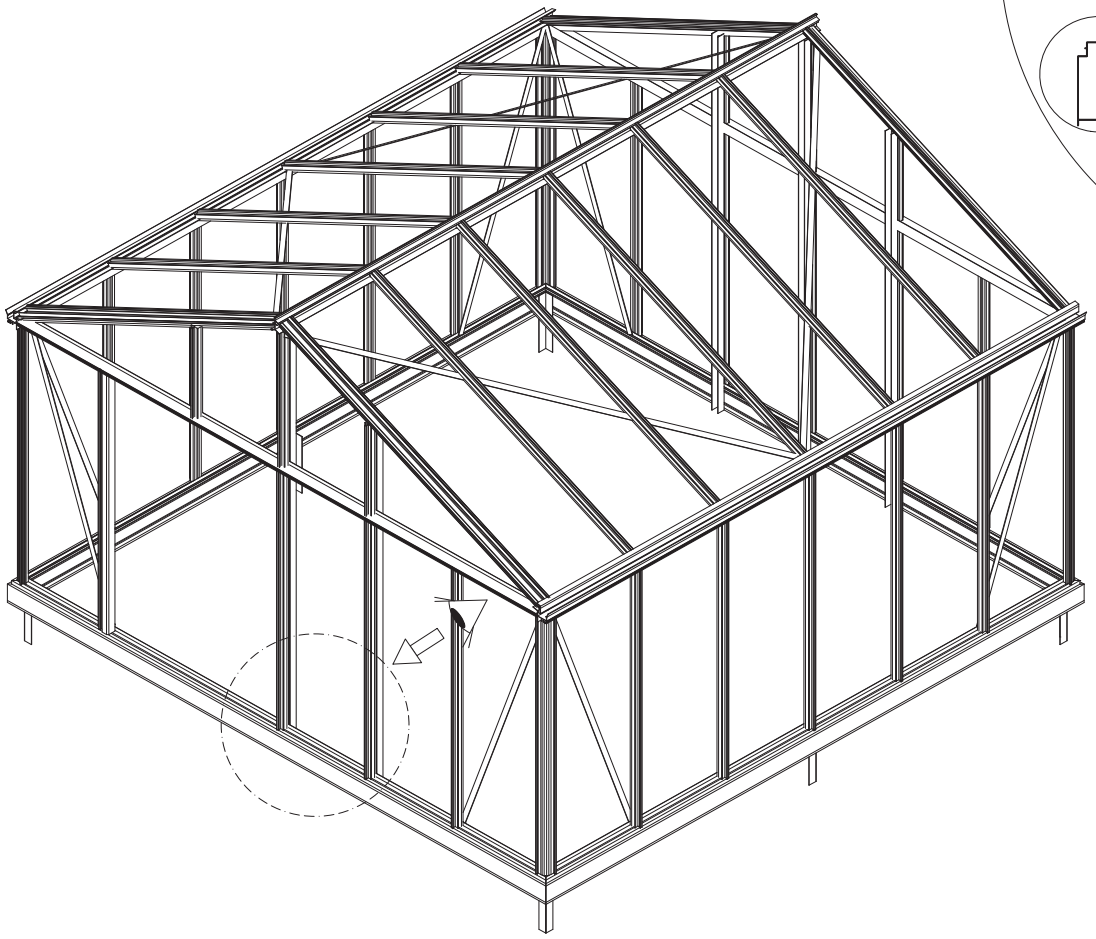

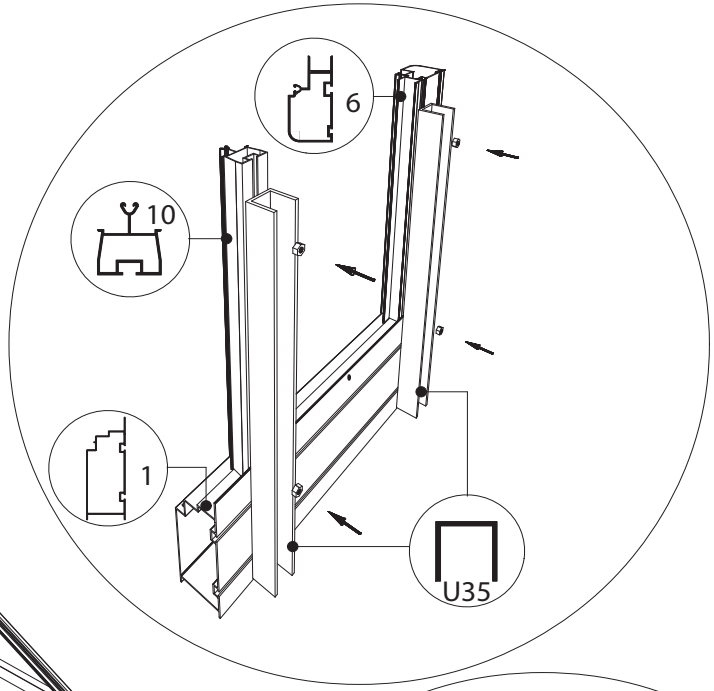
6
10
1
U35

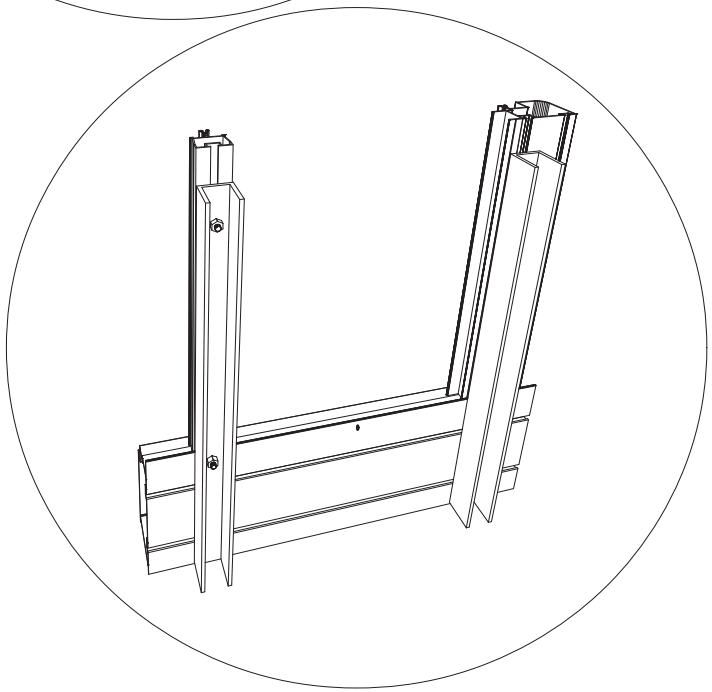

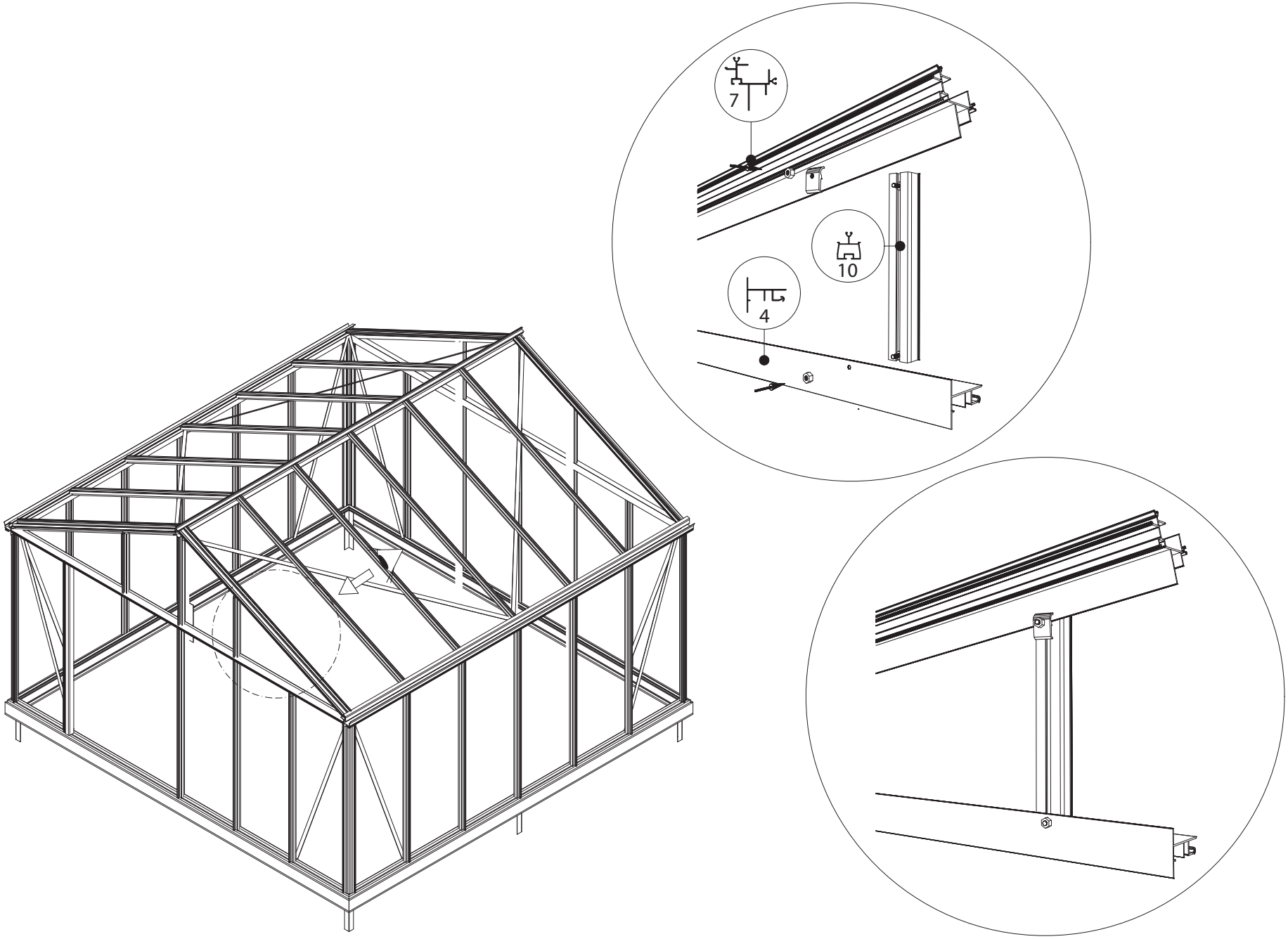
7
10
4

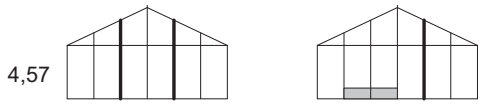
4,57

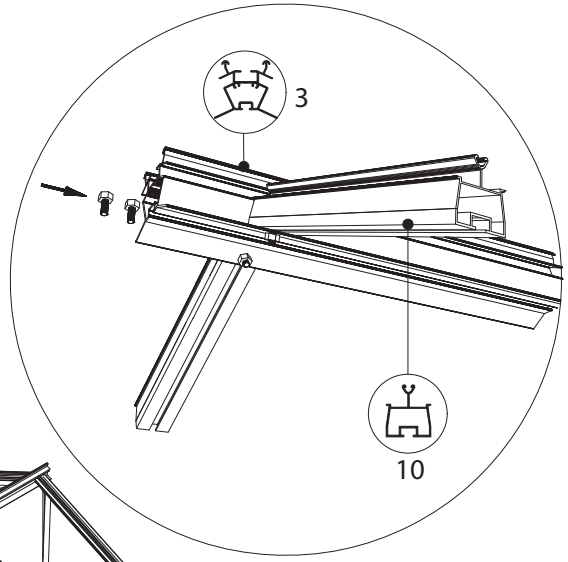
3
10

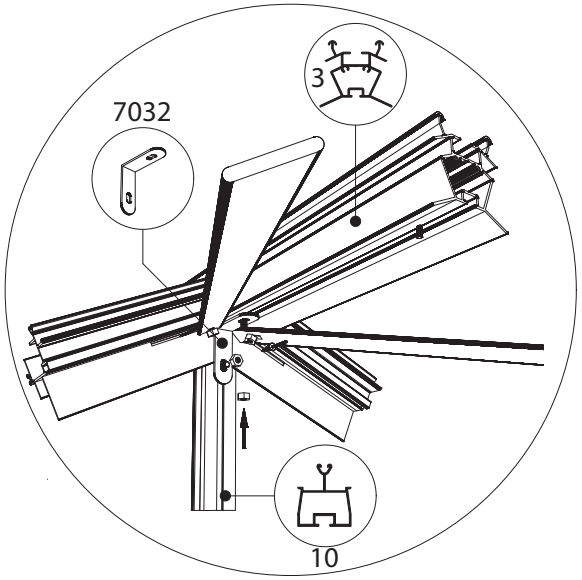
7032
3
10

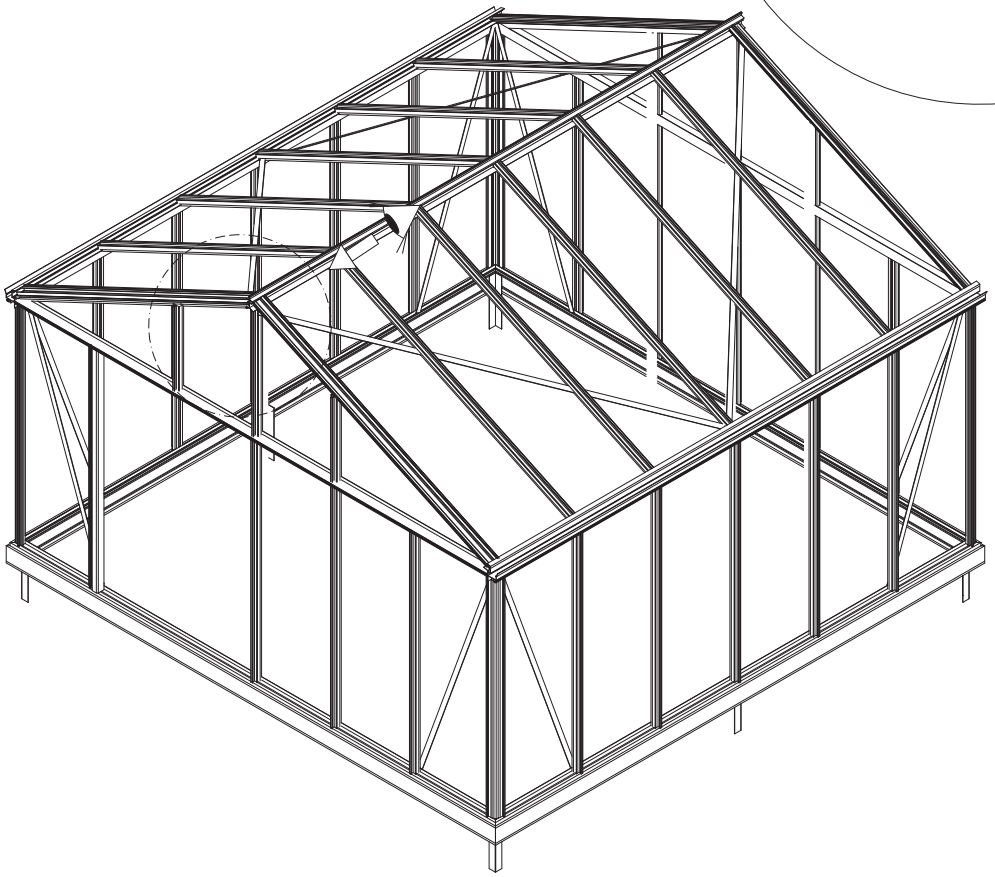

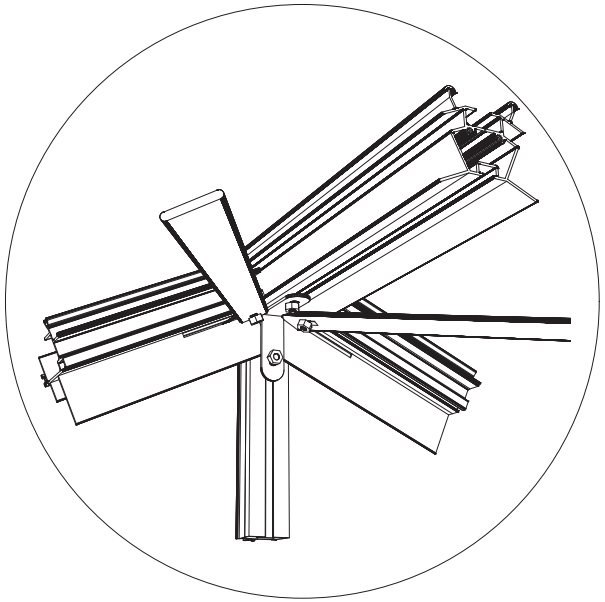

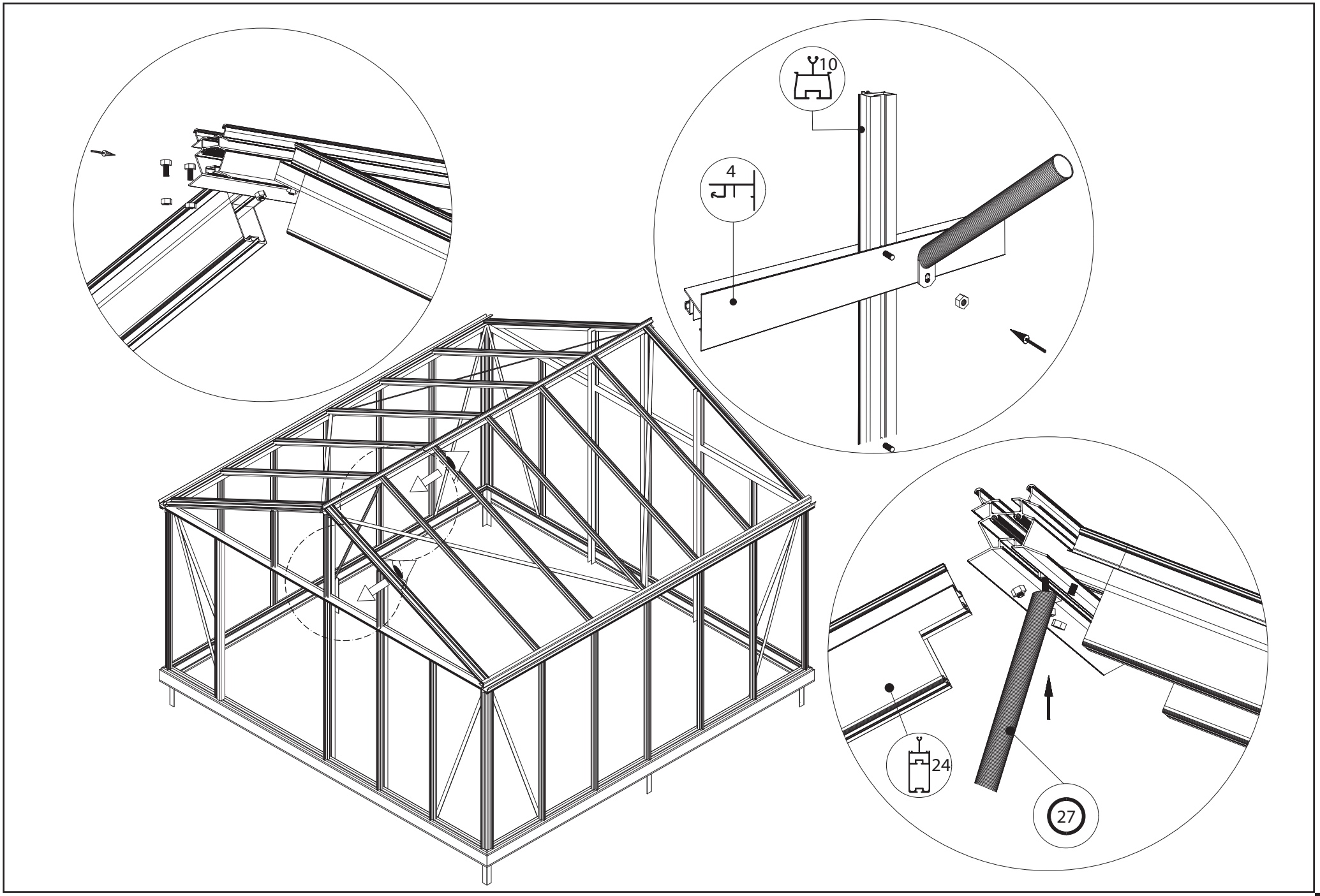
10
4
24
27

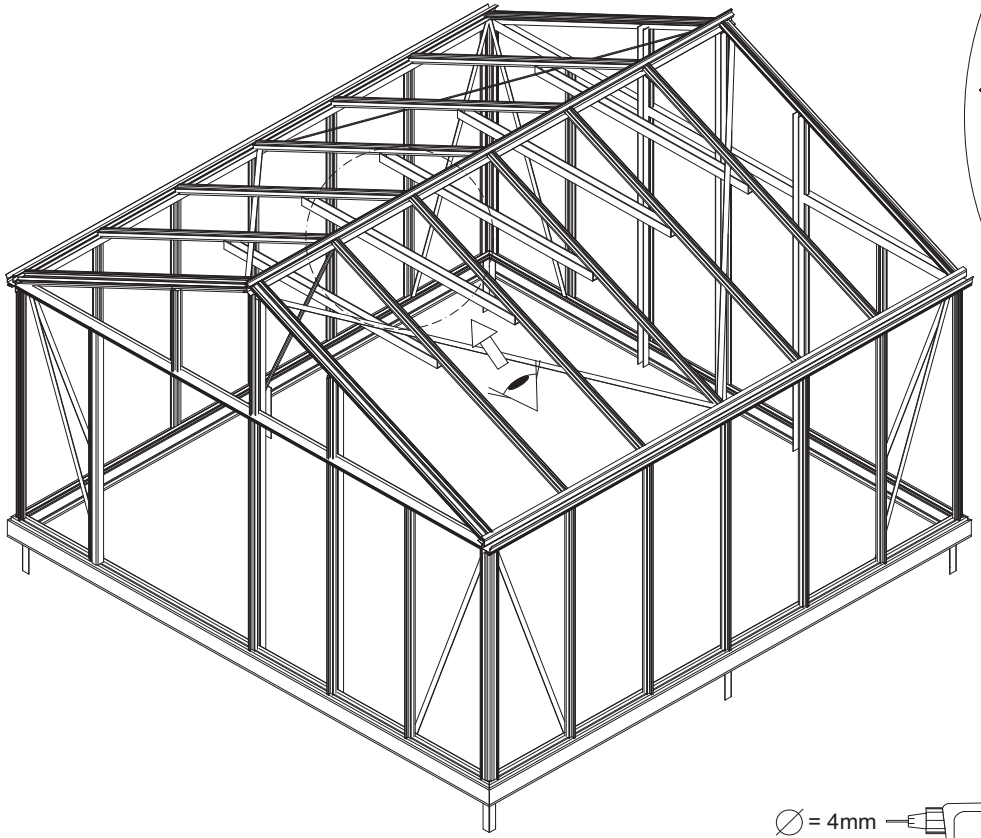

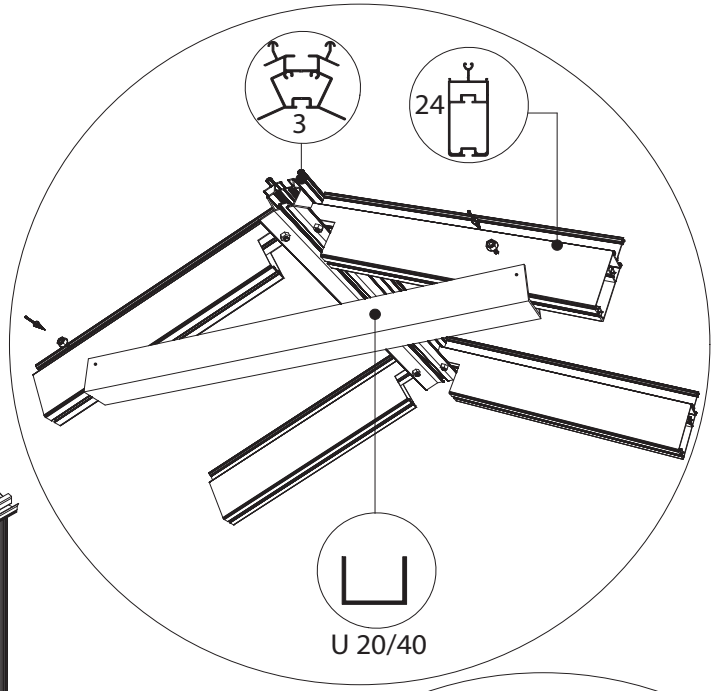

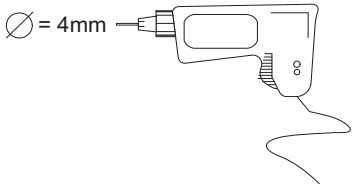

ø 4,8 x 16 mm

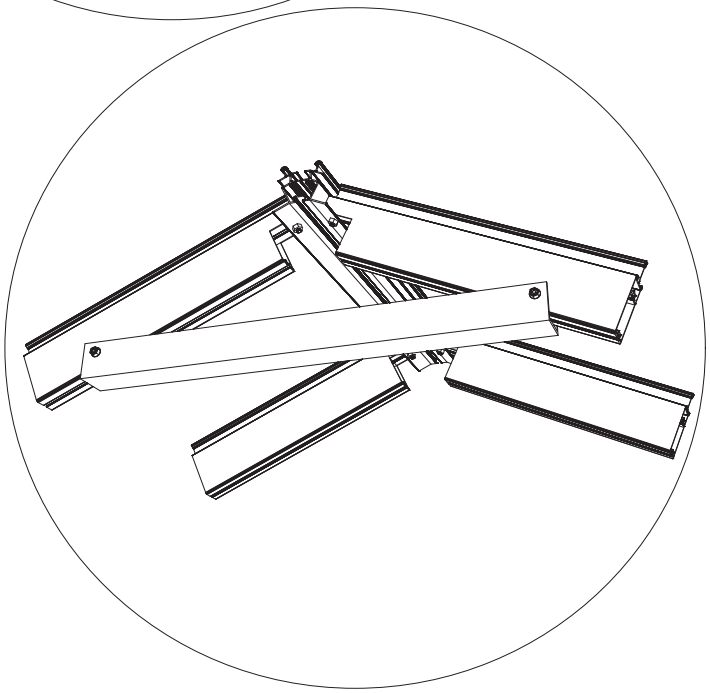

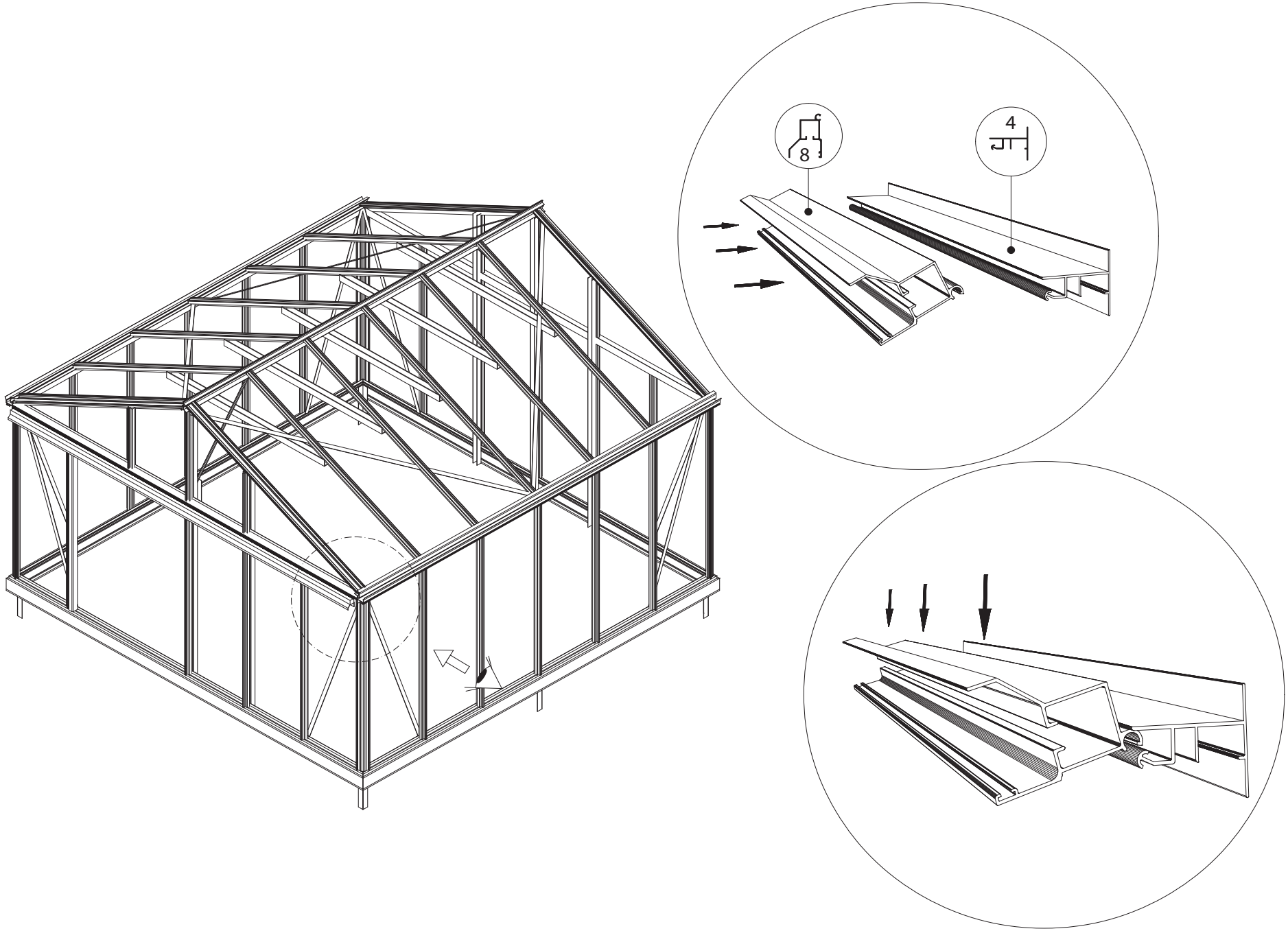
8
4

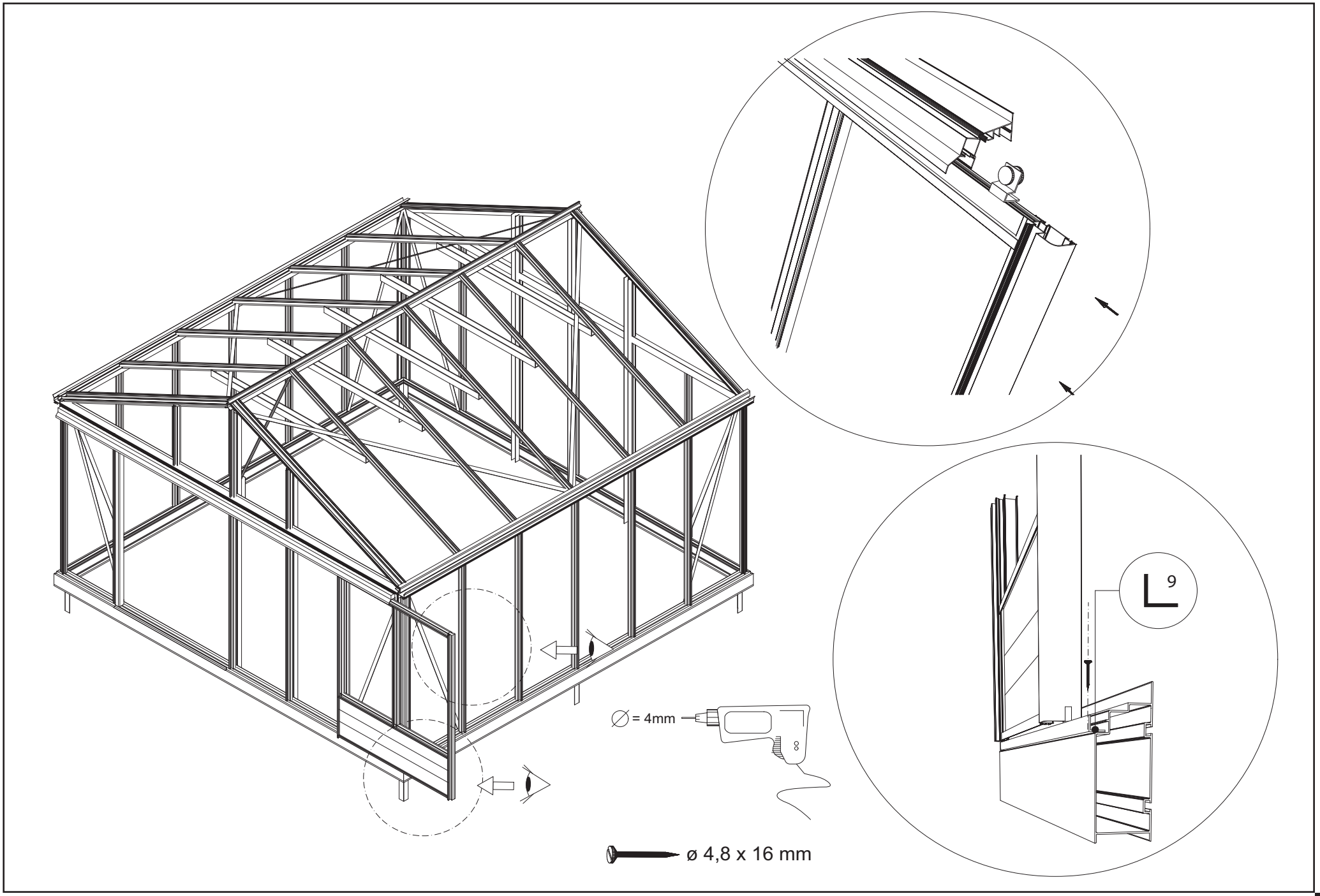
∅ = 4mm
ø 4,8 x 16 mm
9

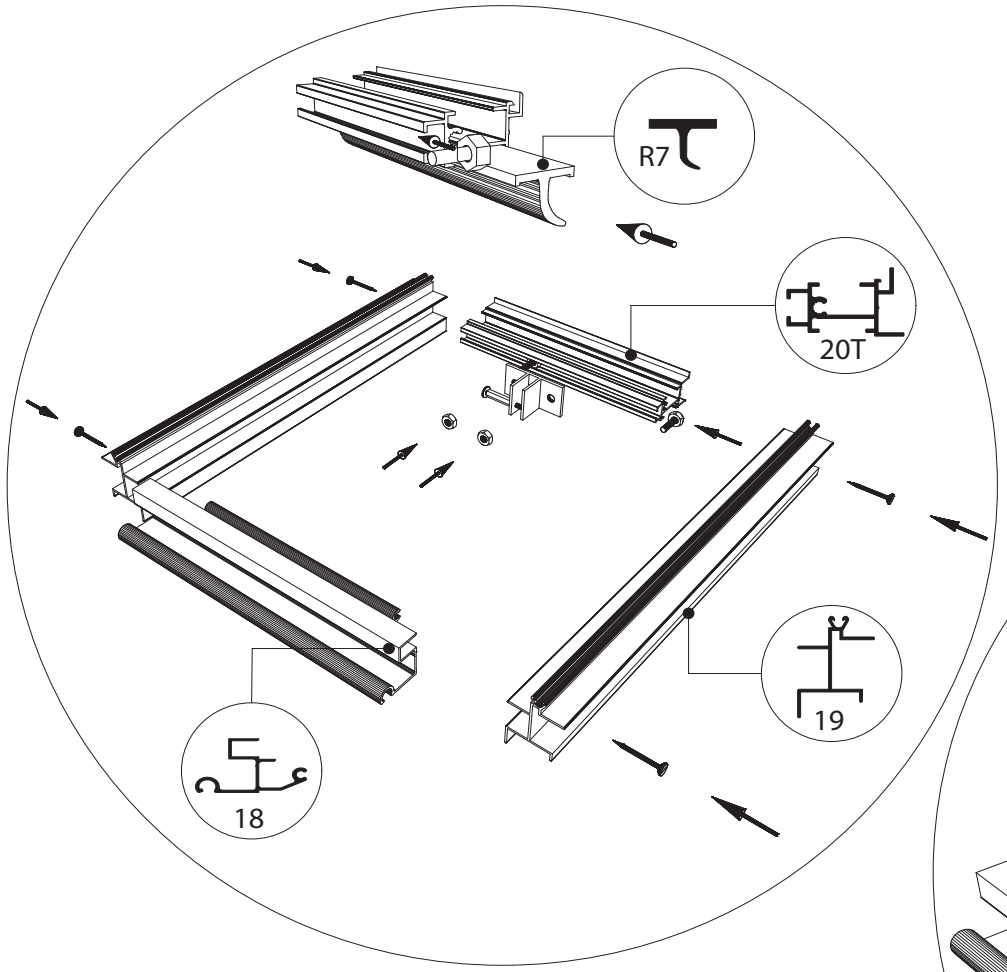
R7
20T
19
18

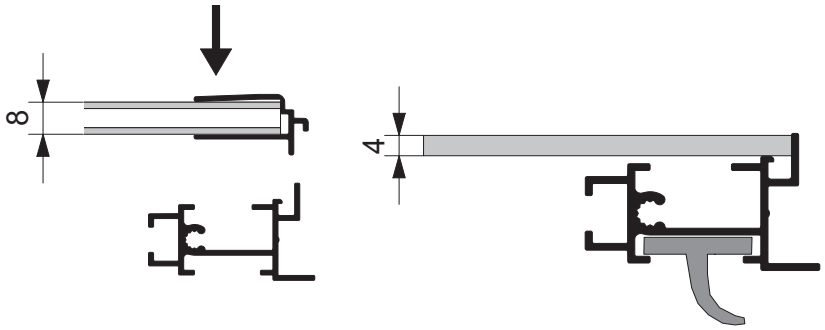
8
4

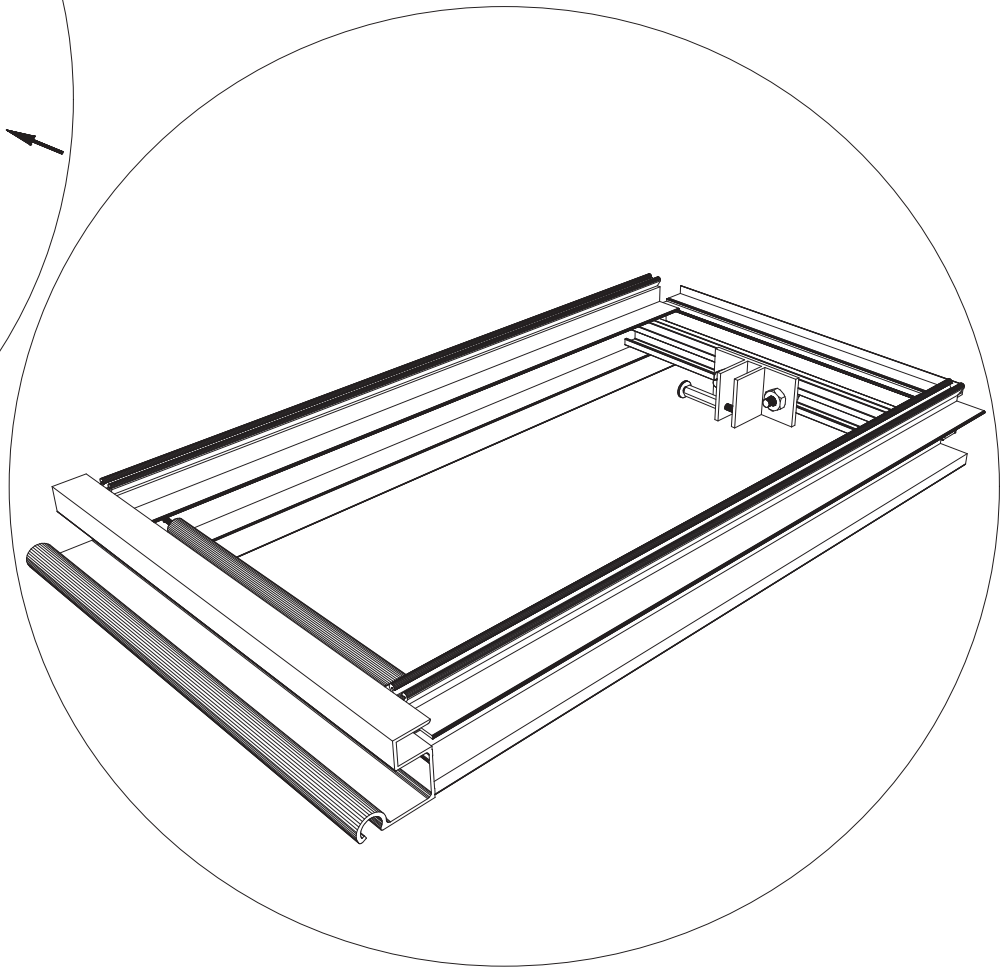

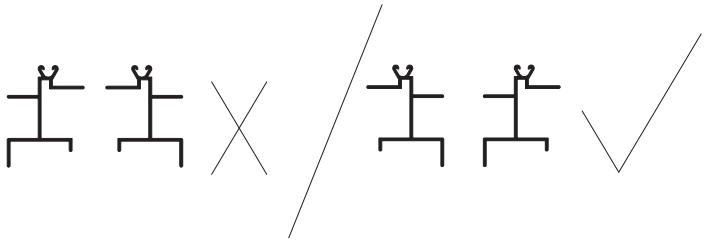

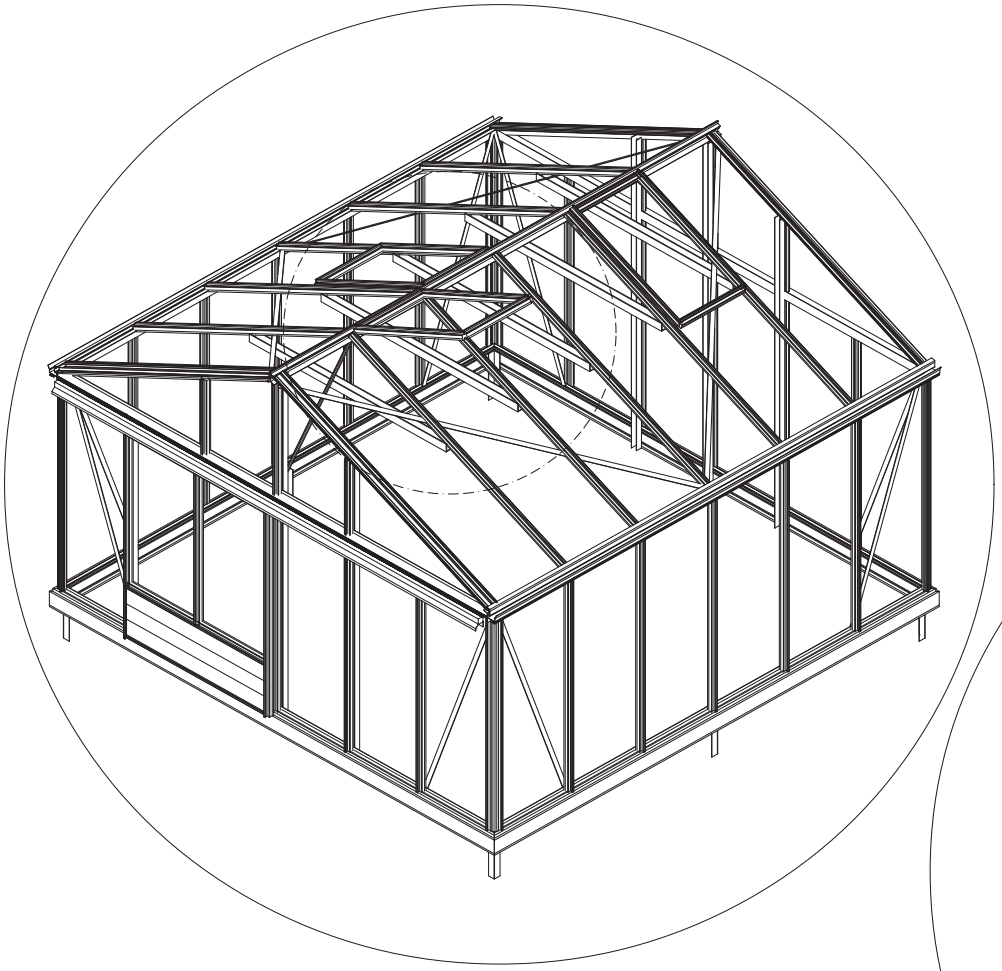

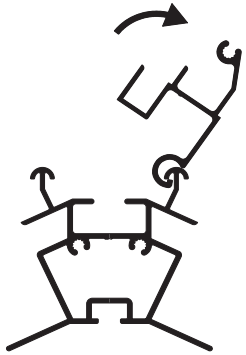

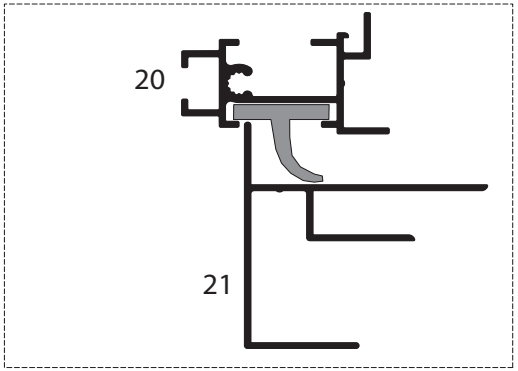
20
21

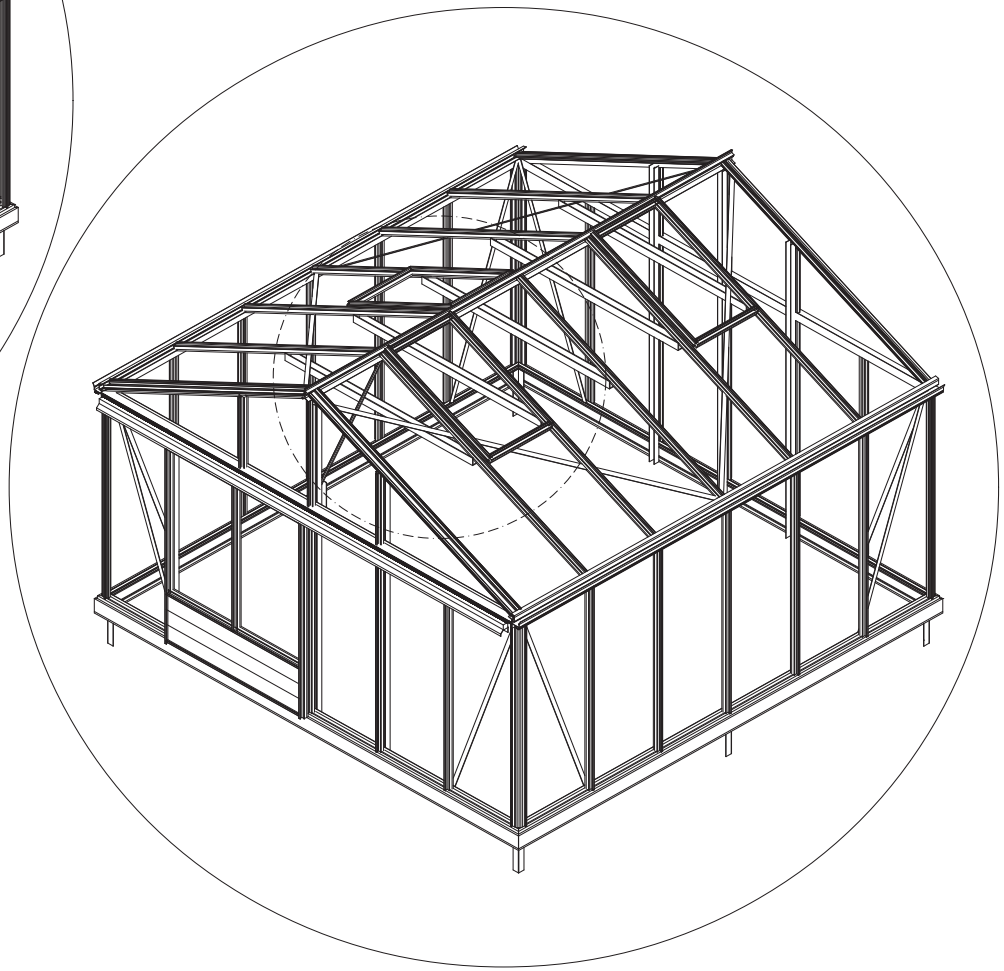

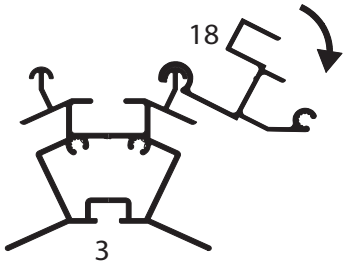
18
3

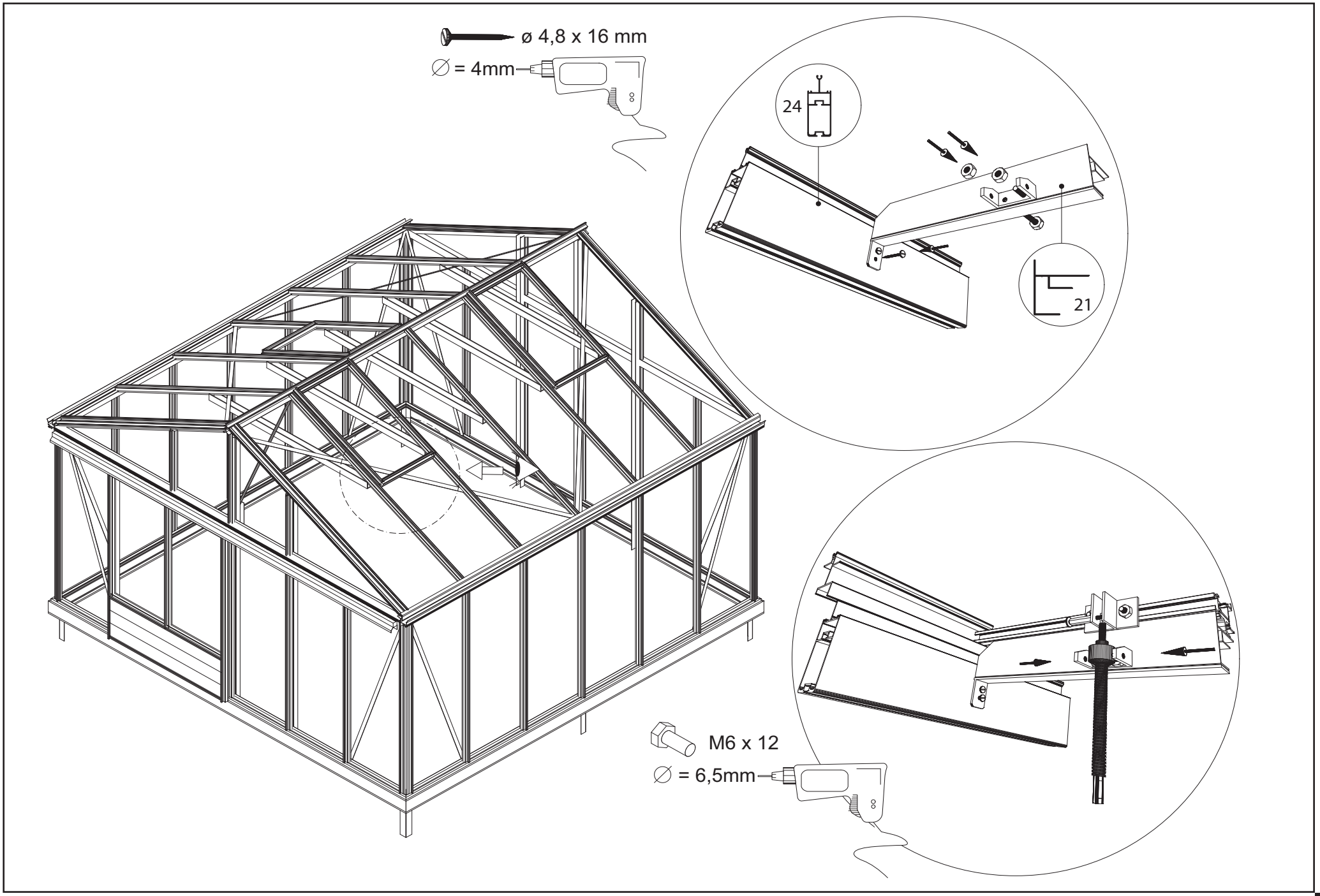
ø 4,8 x 16 mm
∅ = 4mm
24
21
M6 x 12
∅ = 6,5mm

Glass Dimensions Nv Euro-serre — Plusser 3,80m — GlassH: 1650

Glass Size 730mm			Sides		Size Lenght x Wide		Roof	Size Lenght x Wide		Poly		
			1650 x 730	1650 x 573	1250 x 730		2050 x 730	1225 x 730	825 x 730	2050 x 730	m	m
Plusser	3,80m	x 3,09m	16	1	1		6	2 or 2	2 or 2	6	21,1	12,0
Plusser	3,80m	x 3,80m	18	1	1		8	2 or 2	2 or 2	8	23,5	15,0
Plusser	3,80m	x 4,57m	20	1	1		9	3 or 3	3 or 3	9	25,9	18,0
Plusser	3,80m	x 5,30m	22	1	1		11	3 or 3	3 or 3	11	28,4	21,0
Plusser	3,80m	x 6,04m	24	1	1		11	5 or 5	5 or 5	11	30,8	23,9
Plusser	3,80m	x 6,77m	26	1	1		13	5 or 5	5 or 5	13	33,2	26,9
Plusser	3,80m	x 7,53m	28	1	1		14	6 or 6	6 or 6	14	35,6	29,9
Plusser	3,80m	x 8,30m	30	1	1		16	6 or 6	6 or 6	16	38,0	32,9
Plusser	3,80m	x 9,02m	32	1	1		18	6 or 6	6 or 6	18	40,4	35,9
											4,64 m²	

Points

2 x L + 2 x R

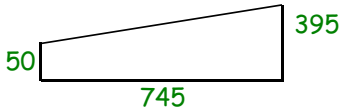

2 x L + 2 x R

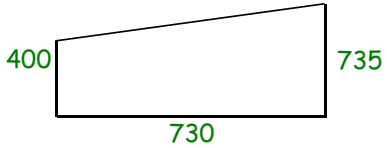

2 x

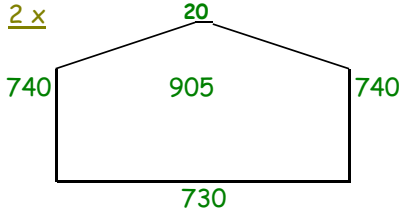

Glass Dimensions Nv Euro-serre — Plusser 3,80m — GlassH: 1850

Glass Size 730mm			Sides		Size Lenght x Wide		Roof	Size Lenght x Wide		Poly		
			1850 x 730	1850 x 573	1450 x 730		2050 x 730	1225 x 730	825 x 730	2050 x 730	m	m
Plusser	3,80m	x 3,09m	16	1	1		6	2 or 2	2 or 2	6	23,7	12,0
Plusser	3,80m	x 3,80m	18	1	1		8	2 or 2	2 or 2	8	26,4	15,0
Plusser	3,80m	x 4,57m	20	1	1		9	3 or 3	3 or 3	9	29,1	18,0
Plusser	3,80m	x 5,30m	22	1	1		11	3 or 3	3 or 3	11	31,8	21,0
Plusser	3,80m	x 6,04m	24	1	1		11	5 or 5	5 or 5	11	34,5	23,9
Plusser	3,80m	x 6,77m	26	1	1		13	5 or 5	5 or 5	13	37,2	26,9
Plusser	3,80m	x 7,53m	28	1	1		14	6 or 6	6 or 6	14	39,9	29,9
Plusser	3,80m	x 8,30m	30	1	1		16	6 or 6	6 or 6	16	42,6	32,9
Plusser	3,80m	x 9,02m	32	1	1		18	6 or 6	6 or 6	18	45,3	35,9
											4,64 m²	

Points

2 x L + 2 x R

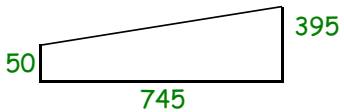

2 x L + 2 x R

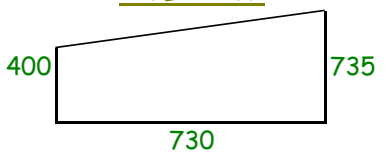

2 x

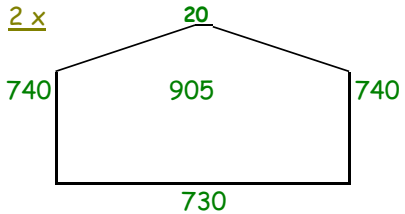

Opgemaakt op 21-11-2012

Glass Dimensions Nv Euro-serre — Plusser 4,57m — GlassH: 1650

Glass Size 730mm			Sides		Roof			Poly			
			Size Lenght x Wide		Size Lenght x Wide						
			1650 x 730	1250 x 663	1250 x 730	1650 x 730	825 x 730	1640 x 730	2477 x 730	m	m
Plusser	4,57m	x 3,09m	18	2	10	3	3 or 3	3	5	23,3	14,5
Plusser	4,57m	x 3,80m	20	2	14	3	3 or 3	3	7	25,7	18,2
Plusser	4,57m	x 4,57m	22	2	18	3	3 or 3	3	9	28,2	21,8
Plusser	4,57m	x 5,30m	24	2	22	3	3 or 3	3	11	30,6	25,5
Plusser	4,57m	x 6,04m	26	2	22	5	5 or 5	5	11	33,0	29,1
Plusser	4,57m	x 6,77m	28	2	26	5	5 or 5	5	13	35,4	32,8
Plusser	4,57m	x 7,53m	30	2	28	6	6 or 6	6	14	37,8	36,4
Plusser	4,57m	x 8,30m	32	2	32	6	6 or 6	6	16	40,2	40,0
Plusser	4,57m	x 9,02m	34	2	36	6	6 or 6	6	18	42,6	43,7
Points										6,79 m²	

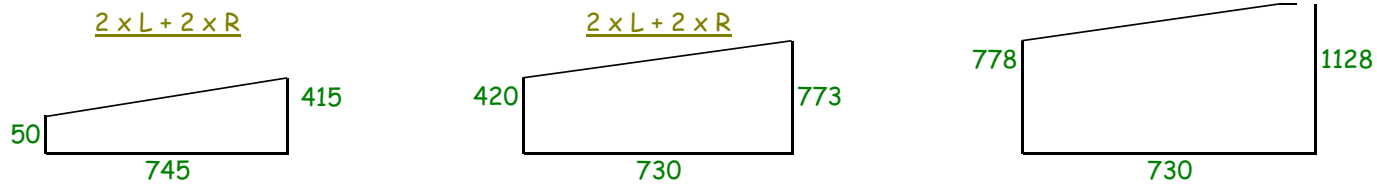

Glass Dimensions Nv Euro-serre — Plusser 4,57m — GlassH: 1850

Glass Size 730mm			Sides		Roof			Poly			
			Size Lenght x Wide		Size Lenght x Wide						
			1850 x 730	1450 x 663	1250 x 730	1650 x 730	825 x 730	1640 x 730	2477 x 730	m	m
Plusser	4,57m	x 3,09m	18	2	10	3	3 or 3	3	5	26,2	14,5
Plusser	4,57m	x 3,80m	20	2	14	3	3 or 3	3	7	28,9	18,2
Plusser	4,57m	x 4,57m	22	2	18	3	3 or 3	3	9	31,6	21,8
Plusser	4,57m	x 5,30m	24	2	22	3	3 or 3	3	11	34,3	25,5
Plusser	4,57m	x 6,04m	26	2	22	5	5 or 5	5	11	37,0	29,1
Plusser	4,57m	x 6,77m	28	2	26	5	5 or 5	5	13	39,7	32,8
Plusser	4,57m	x 7,53m	30	2	28	6	6 or 6	6	14	42,4	36,4
Plusser	4,57m	x 8,30m	32	2	32	6	6 or 6	6	16	45,1	40,0
Plusser	4,57m	x 9,02m	34	2	36	6	6 or 6	6	18	47,8	43,7
Points										6,79 m²	

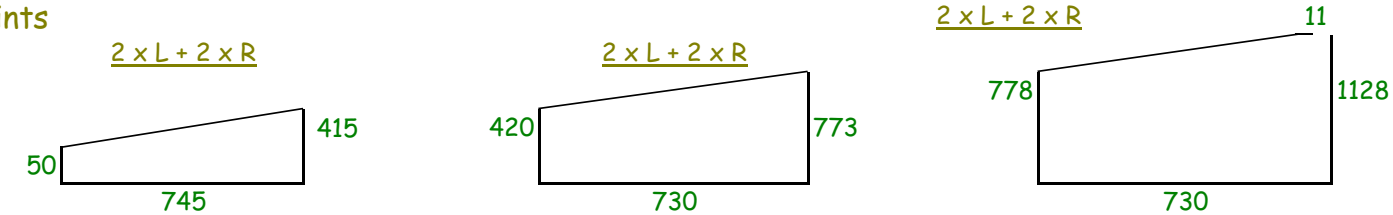

Opgemaakt op 21-11-2012

Glass Dimensions Nv Euro-serre			Plusser	5,30m	GlassH:	1650					
Glass Size 730mm			Sides	Size Lenght x Wide	Roof	Size Lenght x Wide		Poly			
			1650 x 730	1250 x 663	1450 x 730	2050 x 730	825 x 730	2050 x 730	2877 x 730	m	m
Plusser	5,30m	x 3,09m	20	2	10	3	3 or 3	3	5	25,7	16,9
Plusser	5,30m	x 3,80m	22	2	12	4	4 or 4	4	6	28,2	21,1
Plusser	5,30m	x 4,57m	24	2	16	4	4 or 4	4	8	30,6	25,3
Plusser	5,30m	x 5,30m	26	2	18	5	5 or 5	5	9	33,0	29,5
Plusser	5,30m	x 6,04m	28	2	22	5	5 or 5	5	11	35,4	33,8
Plusser	5,30m	x 6,77m	30	2	26	5	5 or 5	5	13	37,8	38,0
Plusser	5,30m	x 7,53m	32	2	28	6	6 or 6	6	14	40,2	42,2
Plusser	5,30m	x 8,30m	34	2	32	6	6 or 6	6	16	42,6	46,5
Plusser	5,30m	x 9,02m	36	2	36	6	6 or 6	6	18	45,0	50,7
Points										8,56 m²	

2 x L + 2 x R

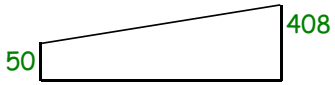

2 x L + 2 x R

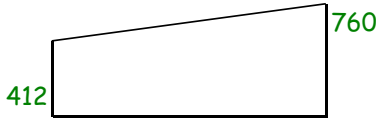

2 x L + 2 x R

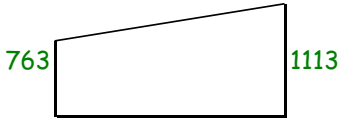

2 x

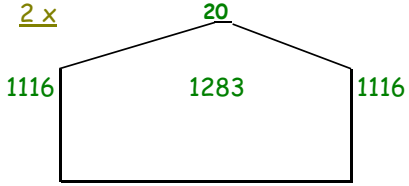

Glass Dimensions Nv Euro-serre			Plusser	5,30m	GlassH:	1850					
Glass Size 730mm			Sides	Size Lenght x Wide	Roof	Size Lenght x Wide		Poly			
			1850 x 730	1450 x 663	1450 x 730	2050 x 730	825 x 730	2050 x 730	2877 x 730	m	m
Plusser	5,30m	x 3,09m	20	2	10	3	3 or 3	3	5	28,9	16,9
Plusser	5,30m	x 3,80m	22	2	12	4	4 or 4	4	6	31,6	21,1
Plusser	5,30m	x 4,57m	24	2	16	4	4 or 4	4	8	34,3	25,3
Plusser	5,30m	x 5,30m	26	2	18	5	5 or 5	5	9	37,0	29,5
Plusser	5,30m	x 6,04m	28	2	22	5	5 or 5	5	11	39,7	33,8
Plusser	5,30m	x 6,77m	30	2	26	5	5 or 5	5	13	42,4	38,0
Plusser	5,30m	x 7,53m	32	2	28	6	6 or 6	6	14	45,1	42,2
Plusser	5,30m	x 8,30m	34	2	32	6	6 or 6	6	16	47,8	46,5
Plusser	5,30m	x 9,02m	36	2	36	6	6 or 6	6	18	50,5	50,7
Points										8,56 m²	

2 x L + 2 x R

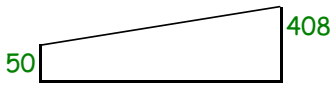

2 x L + 2 x R

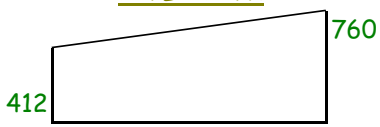

2 x L + 2 x R

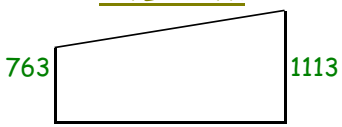

2 x

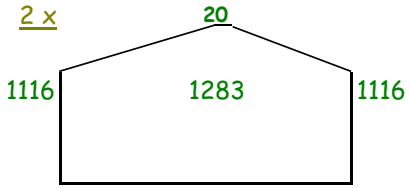

Opgemaakt op 21-11-2012

Glass Dimensions Nv Euro-serre — Plusser 6,04m — GlassH: 1650

Glass Size 730mm	Sides Lenght x Wide		Roof Size Lenght x Wide				Poly			
	1650 x 730	1250 x 663	1650 x 730	1650 x 730	825 x 730	825 x 730	2450 x 730	3275 x 730	m	m
Plusser 6,04m x 3,09m	22	2	8	5	3	3 or 3	3	5	28,2	19,3
Plusser 6,04m x 3,80m	24	2	10	6	4	4 or 4	4	6	30,6	24,1
Plusser 6,04m x 4,57m	26	2	12	8	4	4 or 4	4	8	33,0	28,9
Plusser 6,04m x 5,30m	28	2	14	9	5	5 or 5	5	9	35,4	33,7
Plusser 6,04m x 6,04m	30	2	16	11	5	5 or 5	5	11	37,8	38,5
Plusser 6,04m x 6,77m	32	2	18	13	5	5 or 5	5	13	40,2	43,4
Plusser 6,04m x 7,53m	34	2	20	14	6	6 or 6	6	14	42,6	48,2
Plusser 6,04m x 8,30m	36	2	22	16	6	6 or 6	6	16	45,0	53,0
Plusser 6,04m x 9,02m	38	2	24	18	6	6 or 6	6	18	47,4	57,8
Points										11,87 m²

2 x L + 2 x R

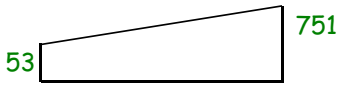

2 x L + 2 x R

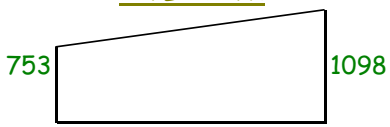

2 x L + 2 x R

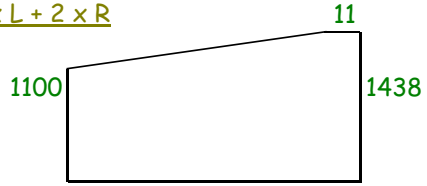

Glass Dimensions Nv Euro-serre — Plusser 6,04m — GlassH: 1850

Glass Size 730mm	Sides Lenght x Wide		Roof Size Lenght x Wide				Poly			
	1850 x 730	1450 x 663	1650 x 730	1650 x 730	825 x 730	825 x 730	2450 x 730	3275 x 730	m	m
Plusser 6,04m x 3,09m	22	2	8	5	3	3 or 3	3	5	31,6	19,3
Plusser 6,04m x 3,80m	24	2	10	6	4	4 or 4	4	6	34,3	24,1
Plusser 6,04m x 4,57m	26	2	12	8	4	4 or 4	4	8	37,0	28,9
Plusser 6,04m x 5,30m	28	2	14	9	5	5 or 5	5	9	39,7	33,7
Plusser 6,04m x 6,04m	30	2	16	11	5	5 or 5	5	11	42,4	38,5
Plusser 6,04m x 6,77m	32	2	18	13	5	5 or 5	5	13	45,1	43,4
Plusser 6,04m x 7,53m	34	2	20	14	6	6 or 6	6	14	47,8	48,2
Plusser 6,04m x 8,30m	36	2	22	16	6	6 or 6	6	16	50,5	53,0
Plusser 6,04m x 9,02m	38	2	24	18	6	6 or 6	6	18	53,2	57,8
Points										11,87 m²

2 x L + 2 x R

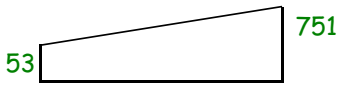

2 x L + 2 x R

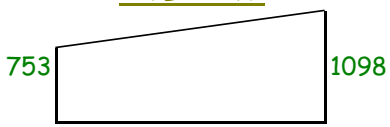

2 x L + 2 x R

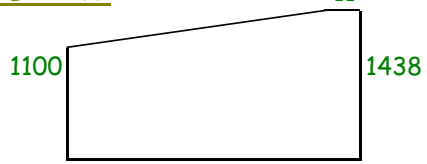

Opgemaakt op 21-11-2012

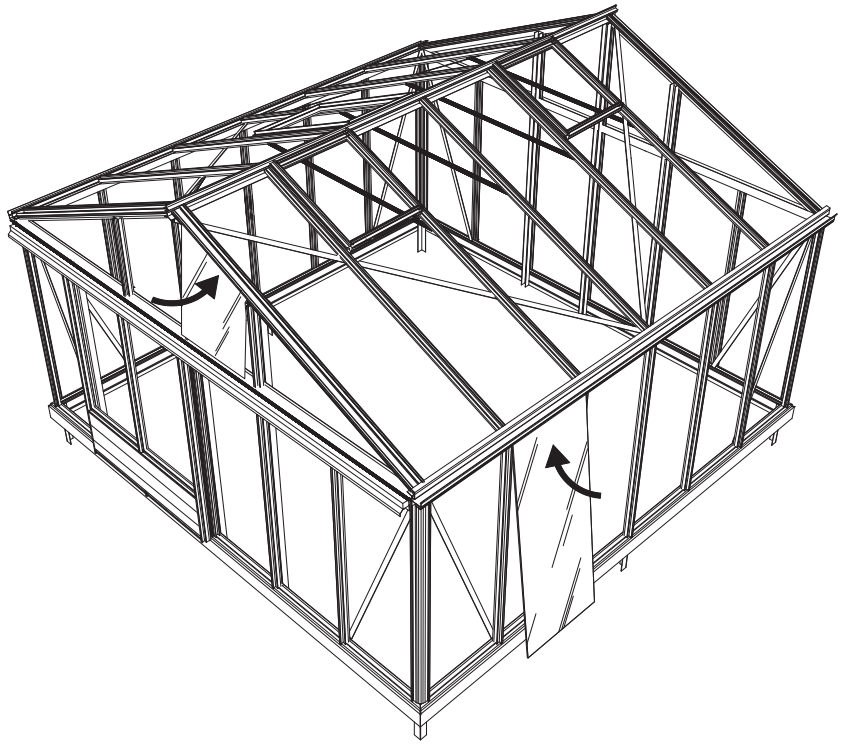

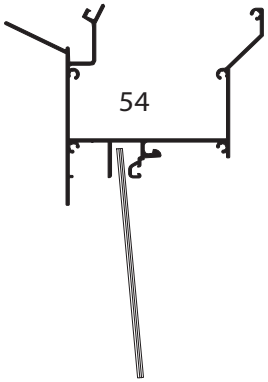
54

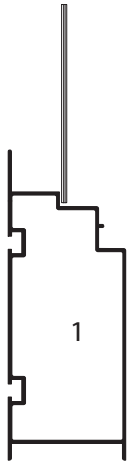
1

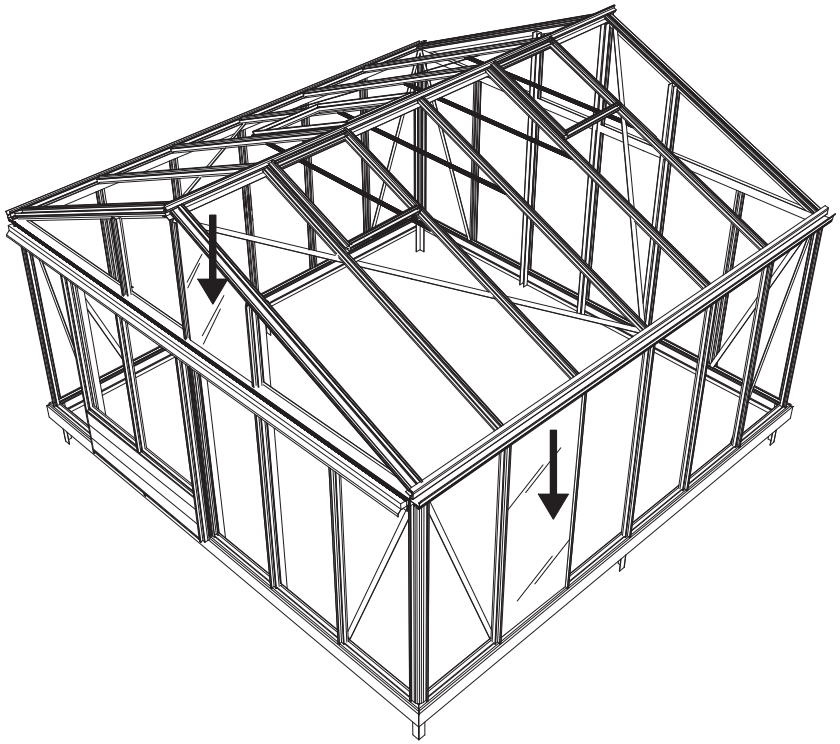

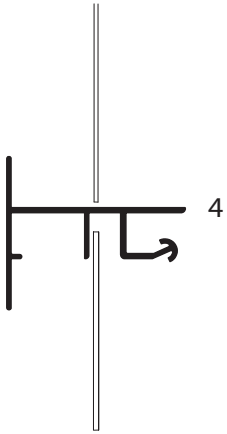
4

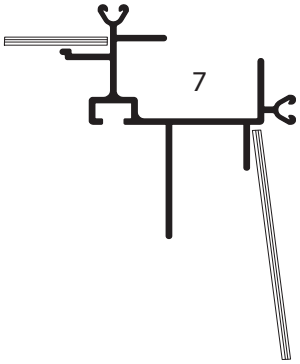
7

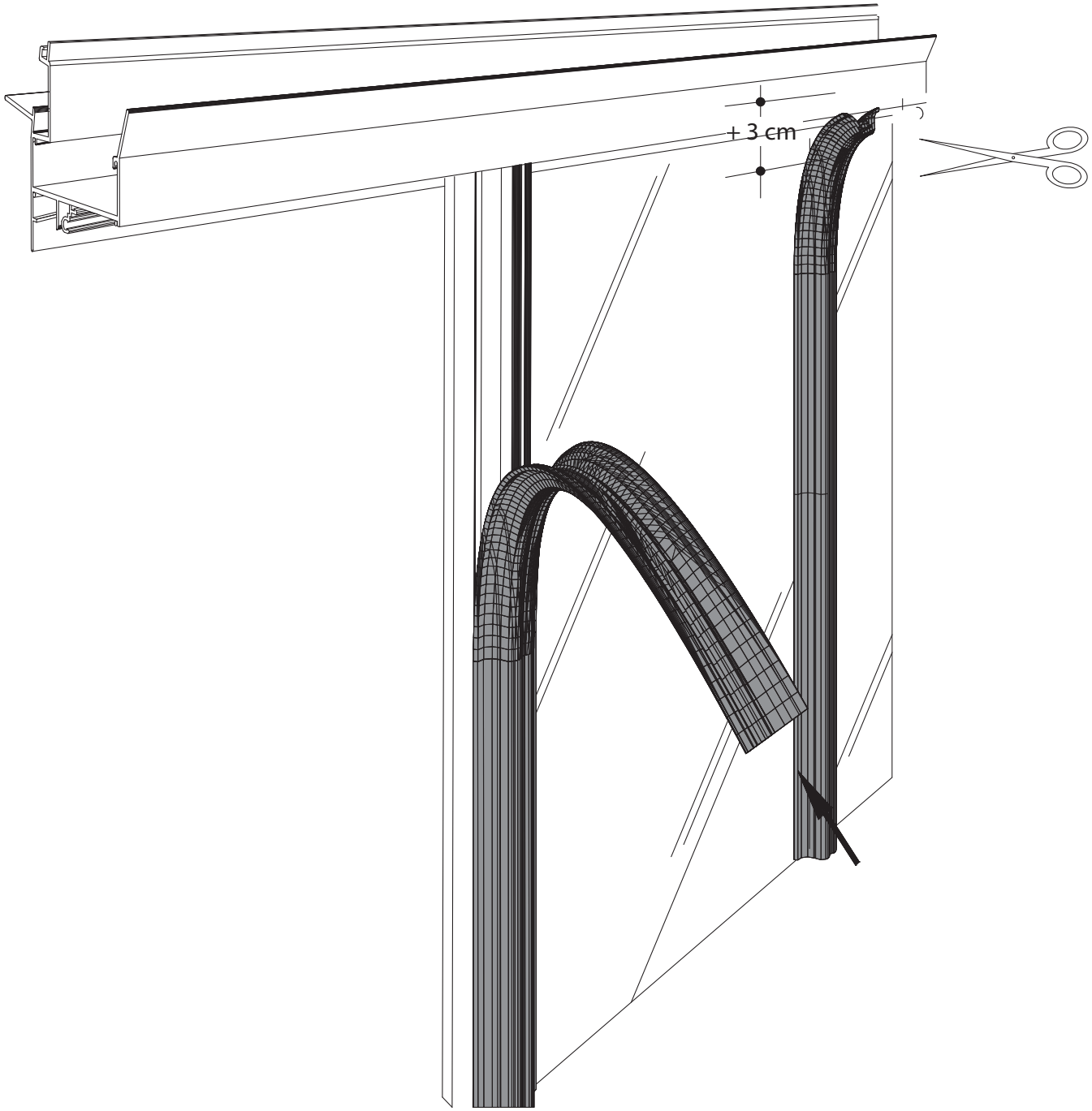
+ 3 cm

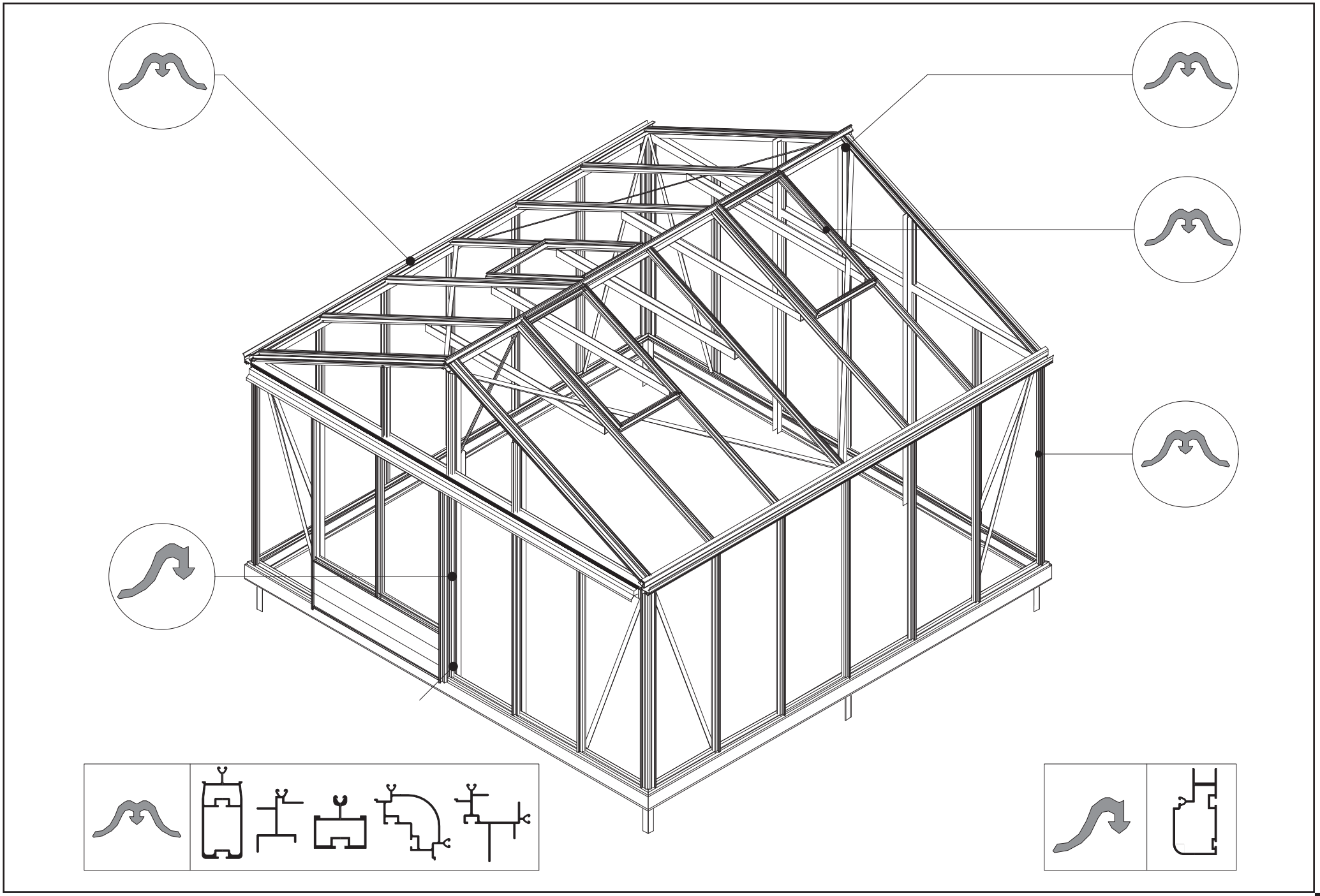

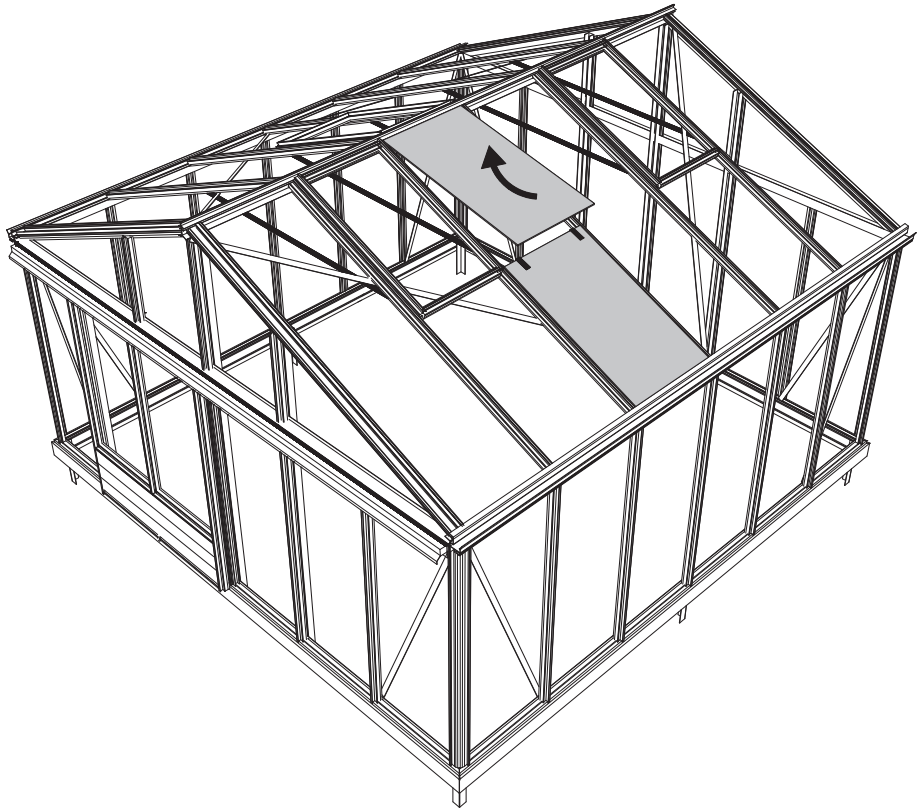

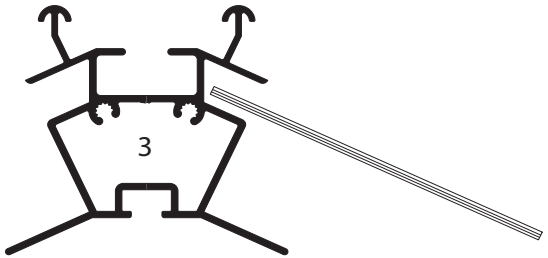
3

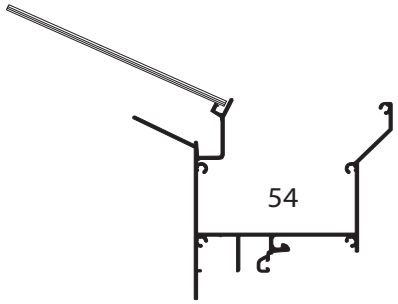
54

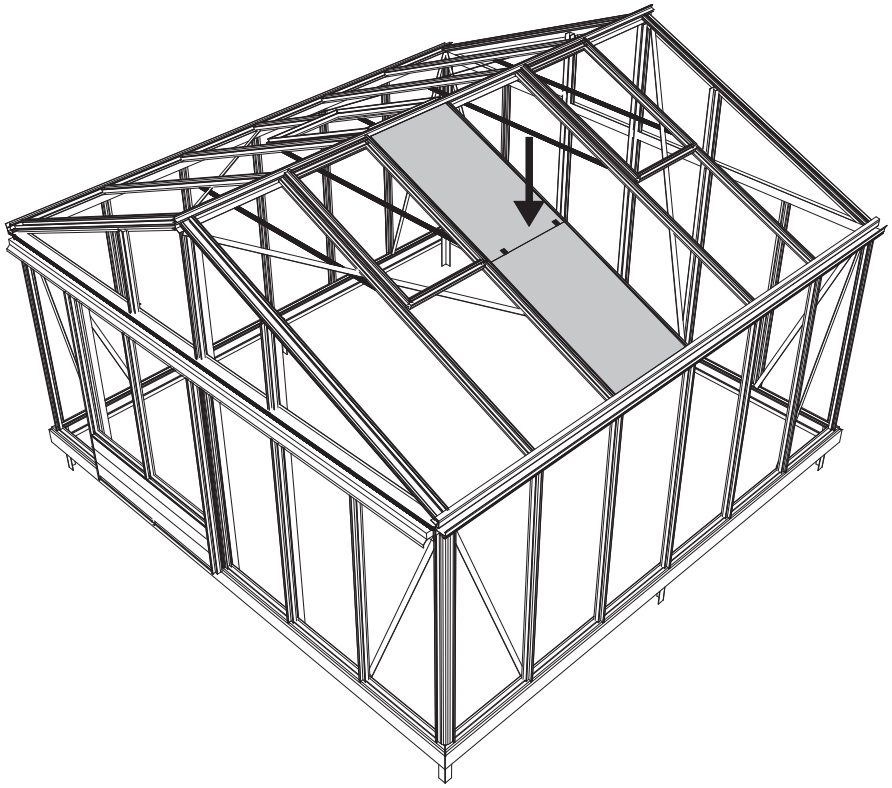

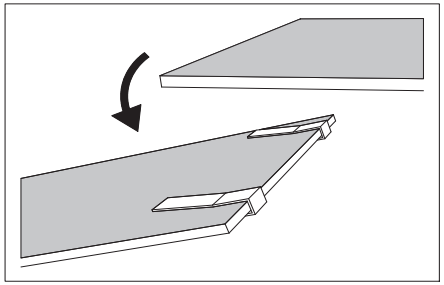

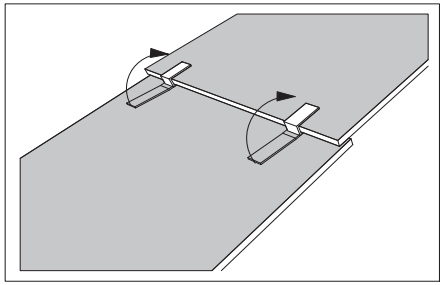

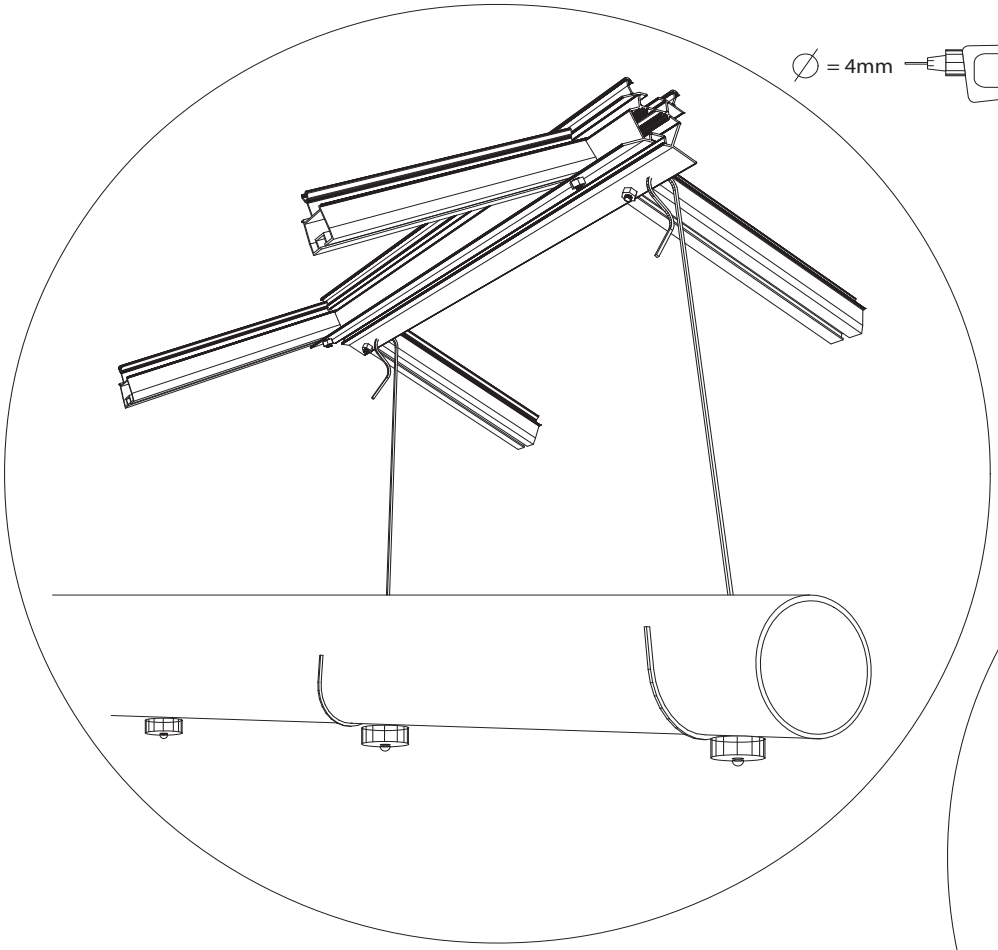

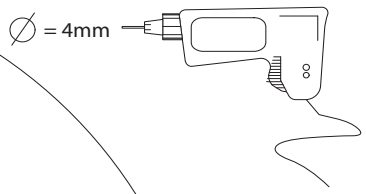
∅ = 4mm

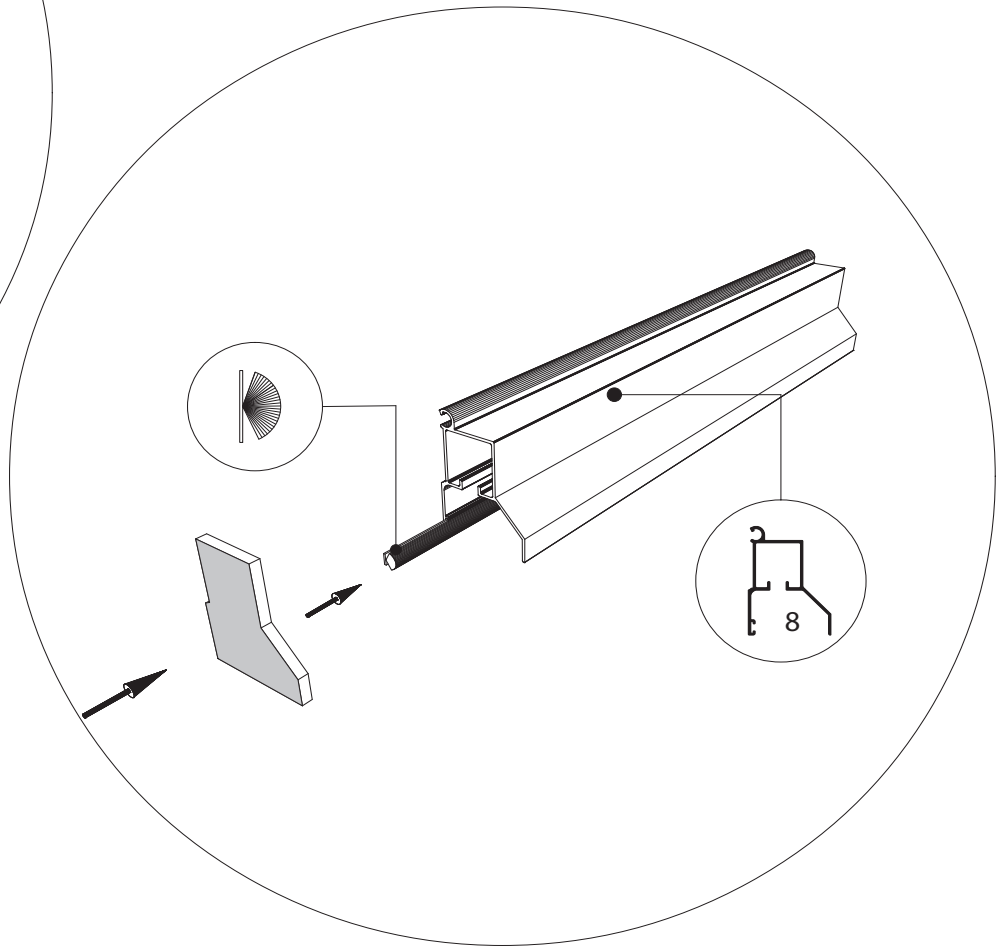
8

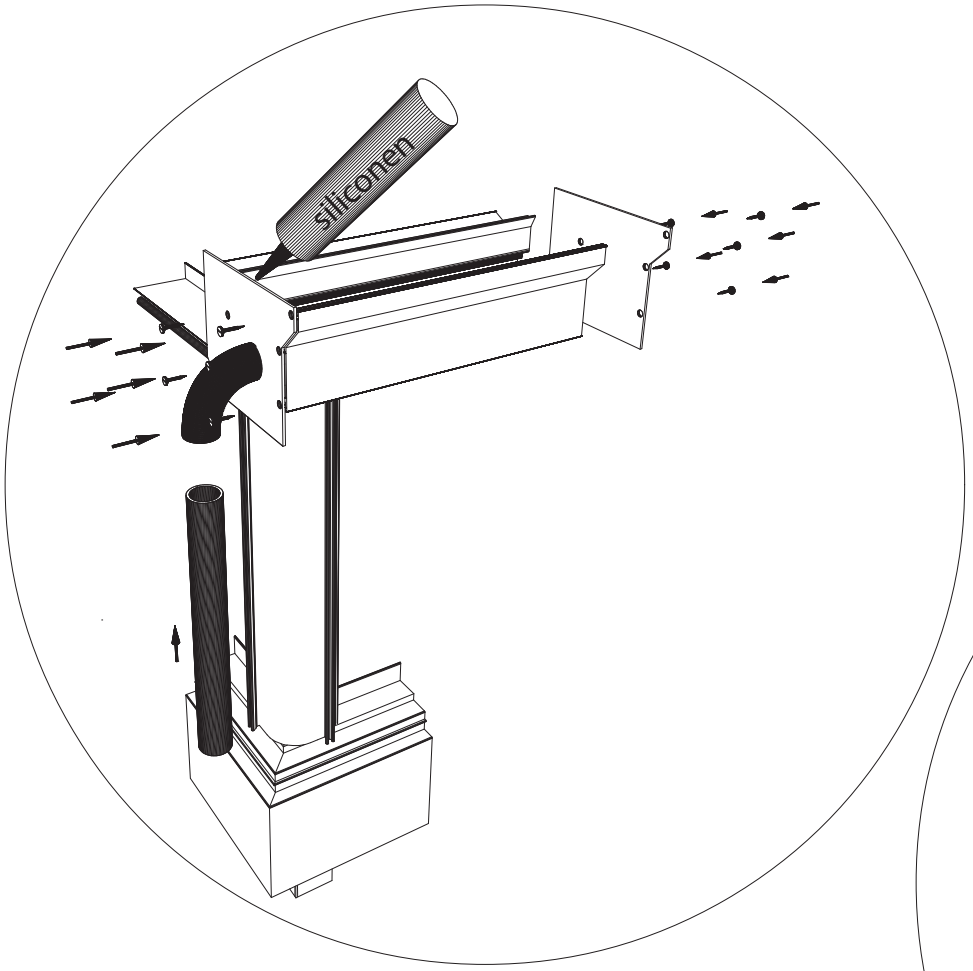
siliconen

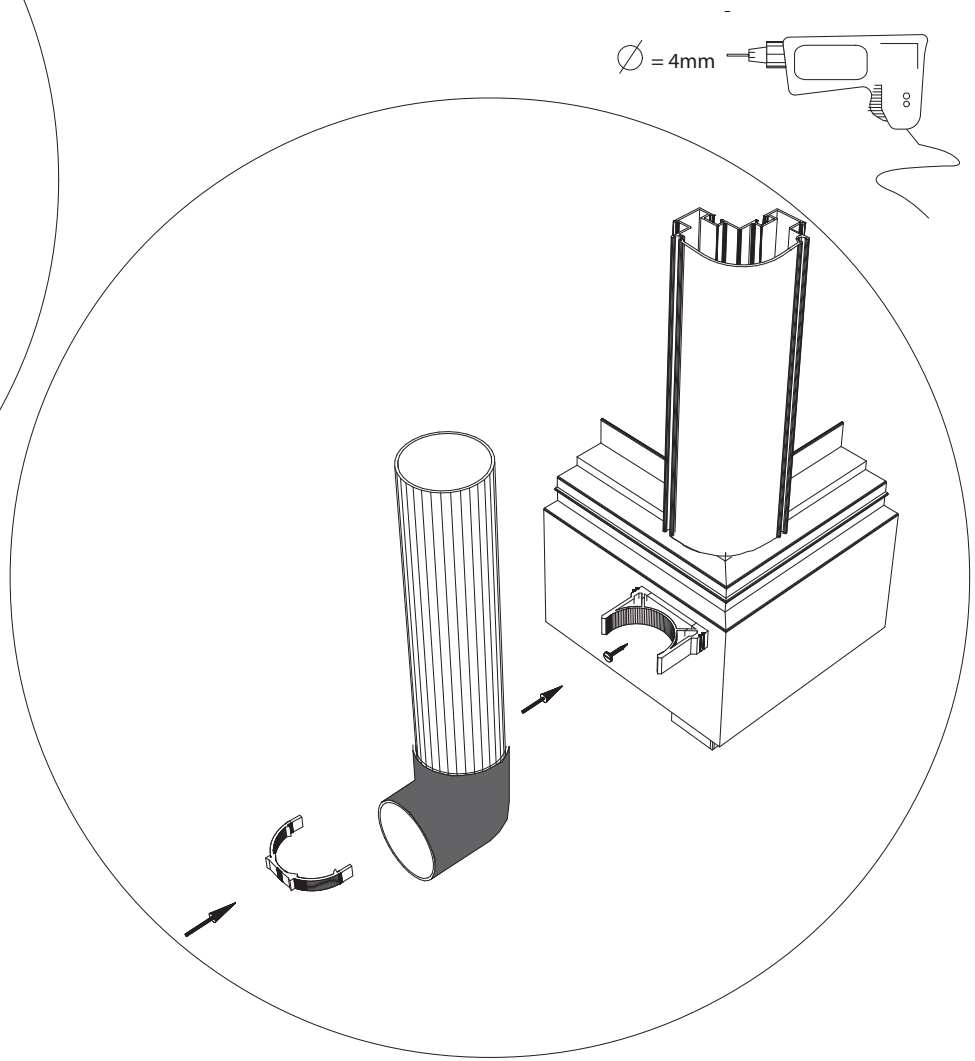
∅ = 4mm

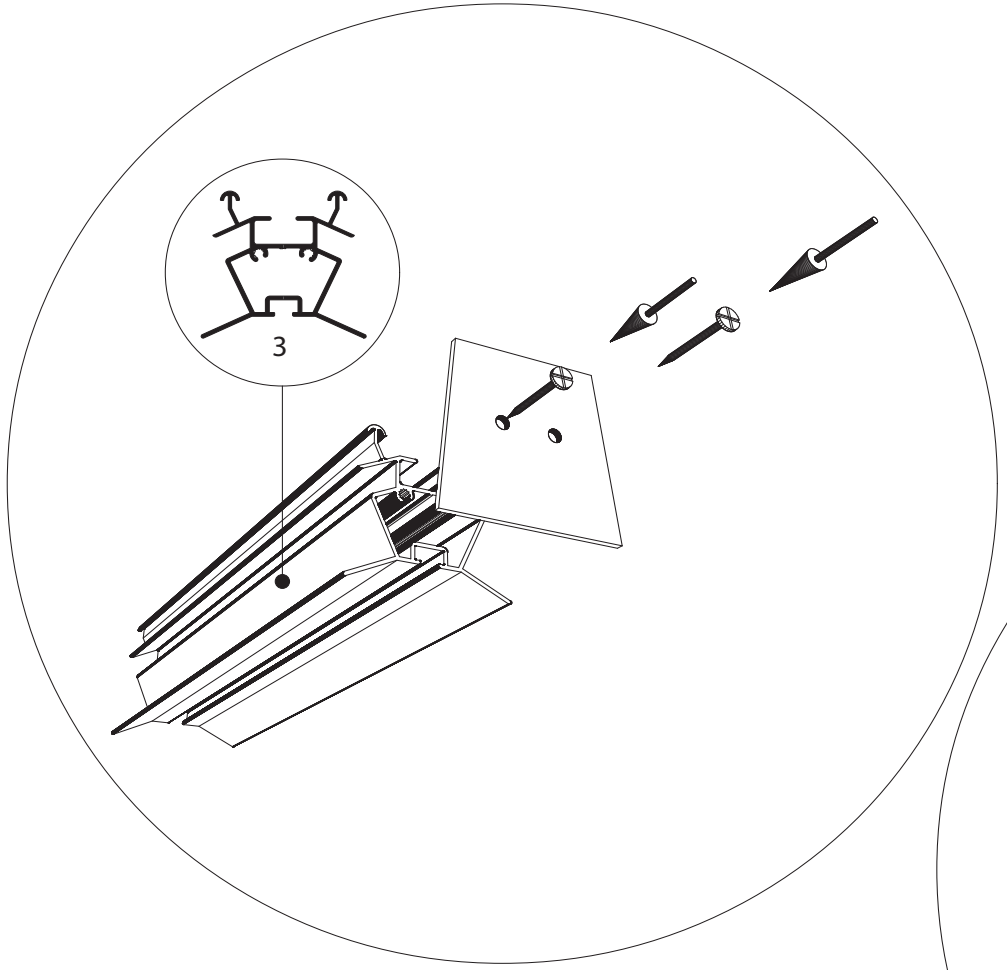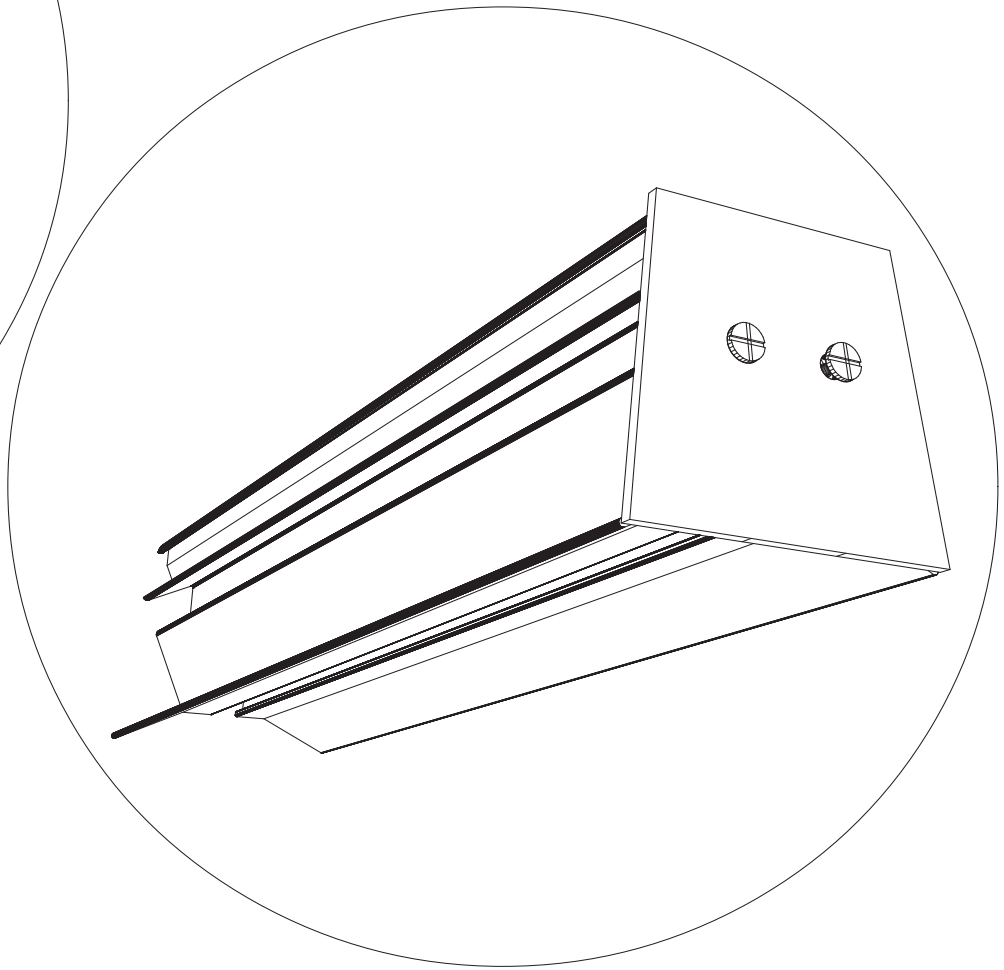
3