Pyra

euro-serre

30-11-2011

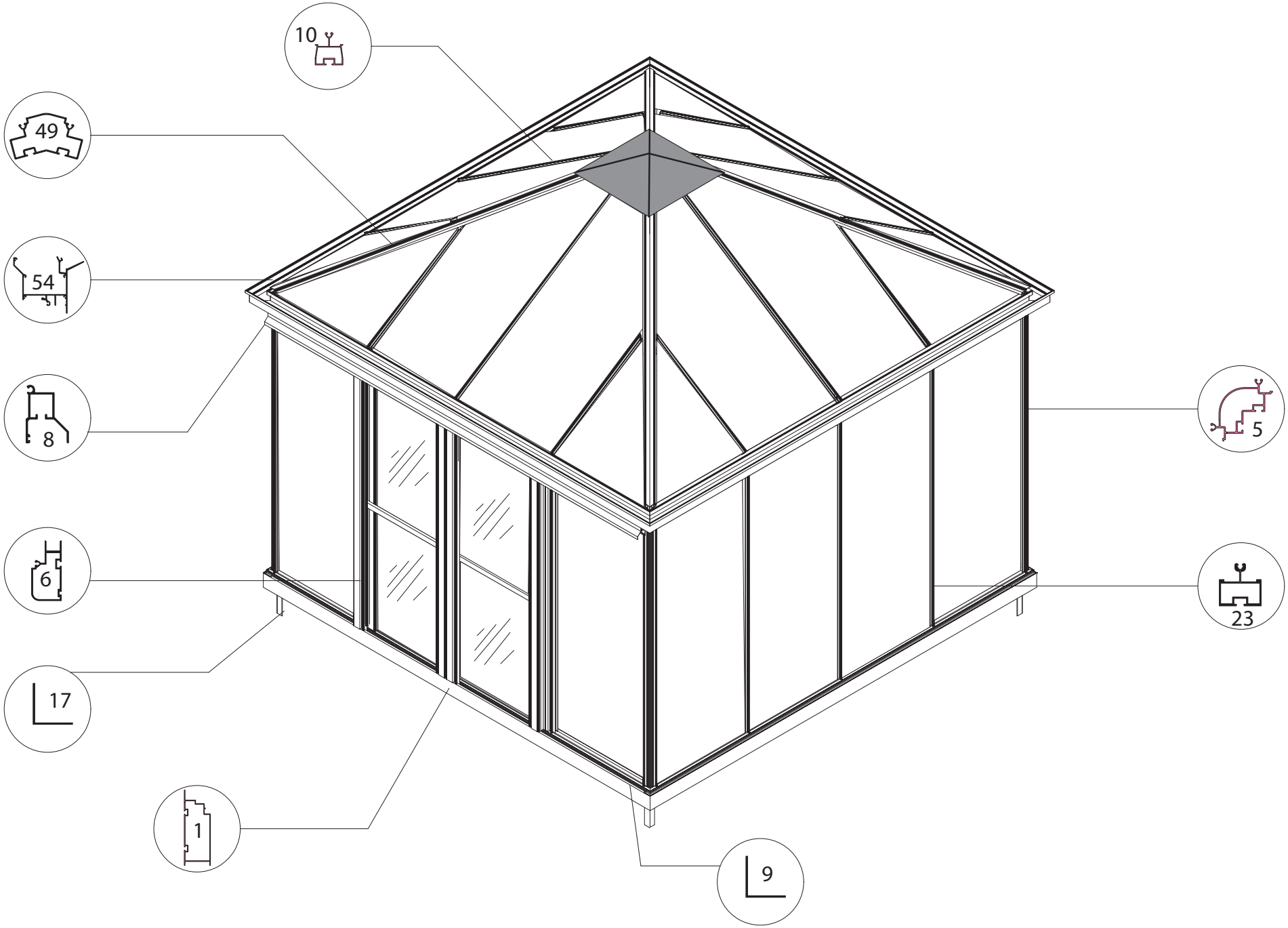
10
49
54
8
6
17
1
9
5
23

- Attention! Check inside the foundation for more profiles .
- Achtung! Prüfen sie das fundament für weitere profile .
- Opgelet! Kijk in de fundering voor andere profie-len .
- Attention! Regarde à l’intérieur du fondation pour plussiers profils .
- Observera att en del profiler ligger i sockelpro-filen !!

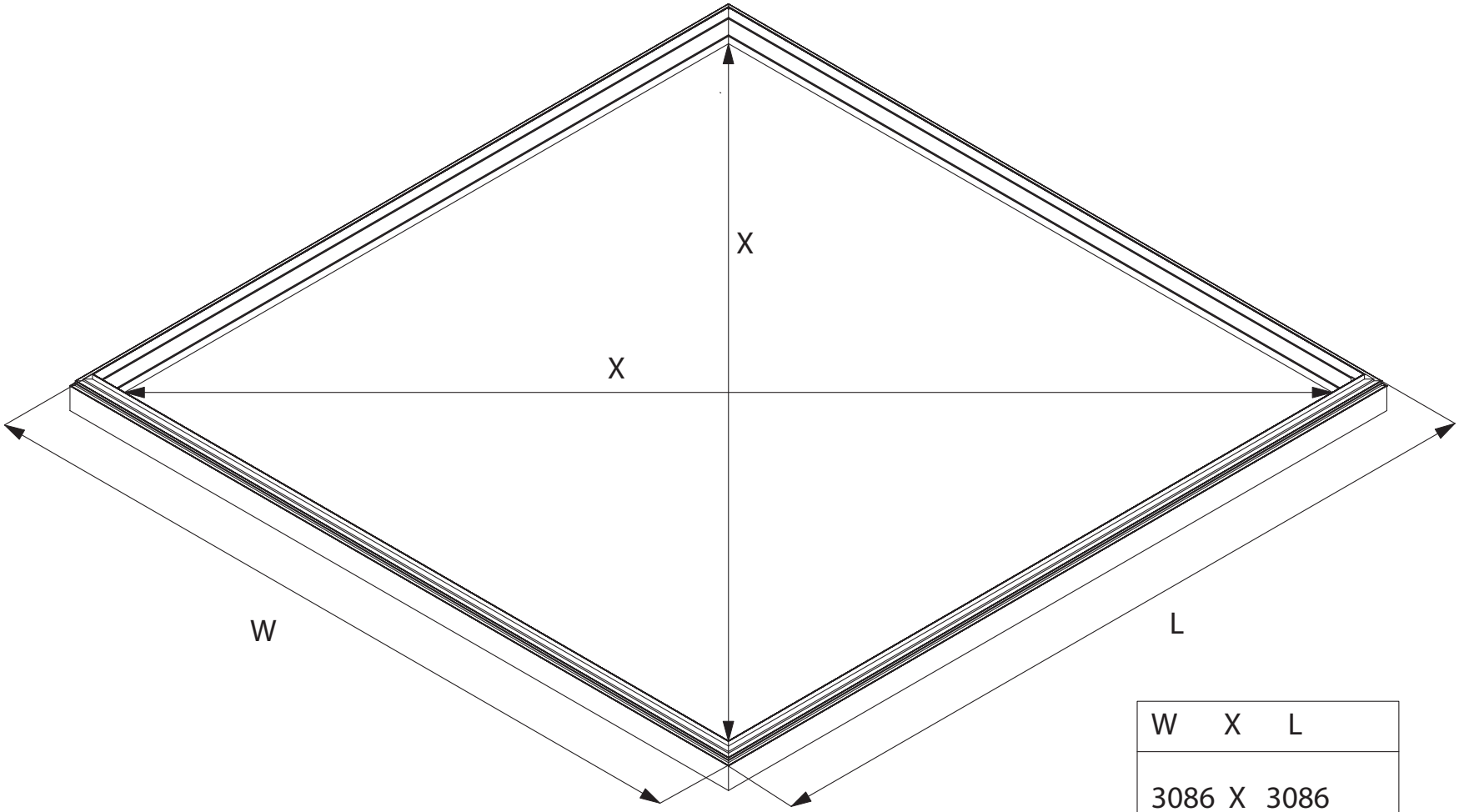

W	X	L
3086	X	3086
3821	X	3821

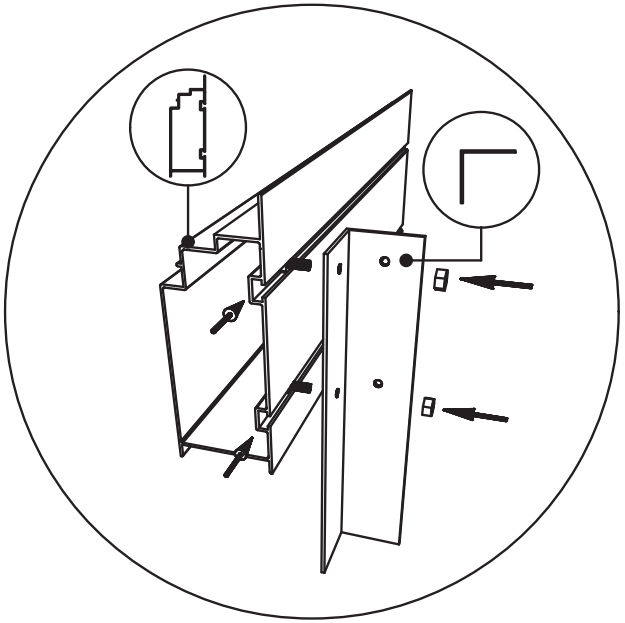

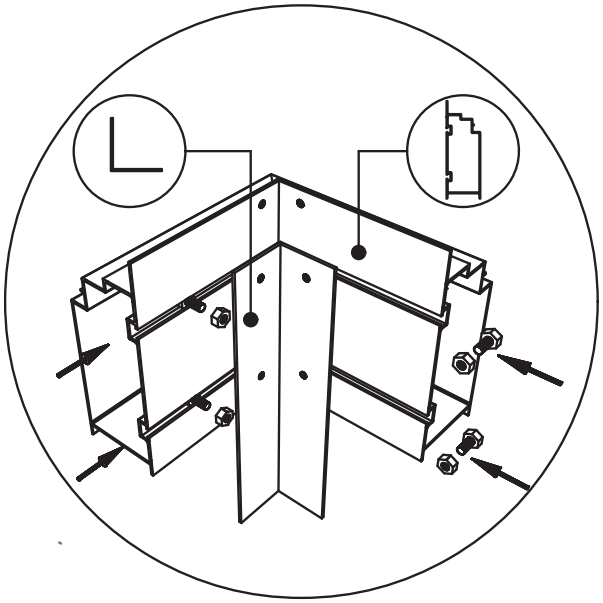

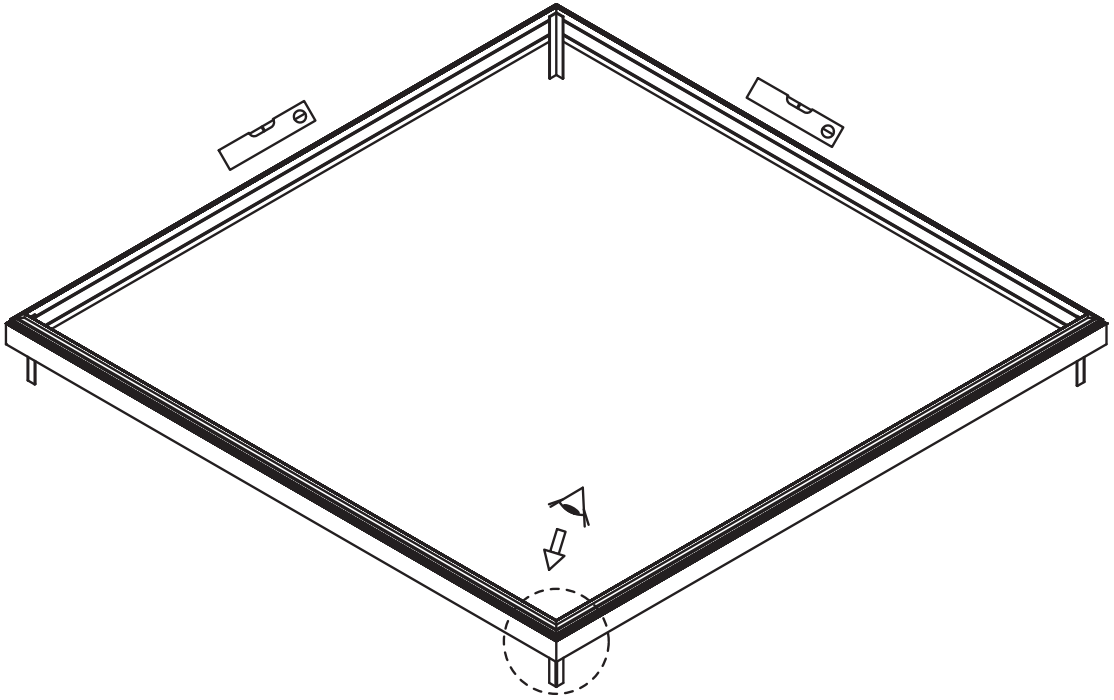

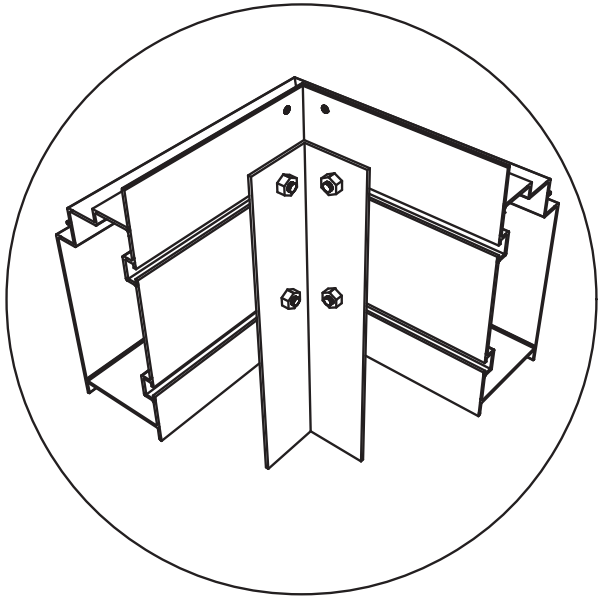

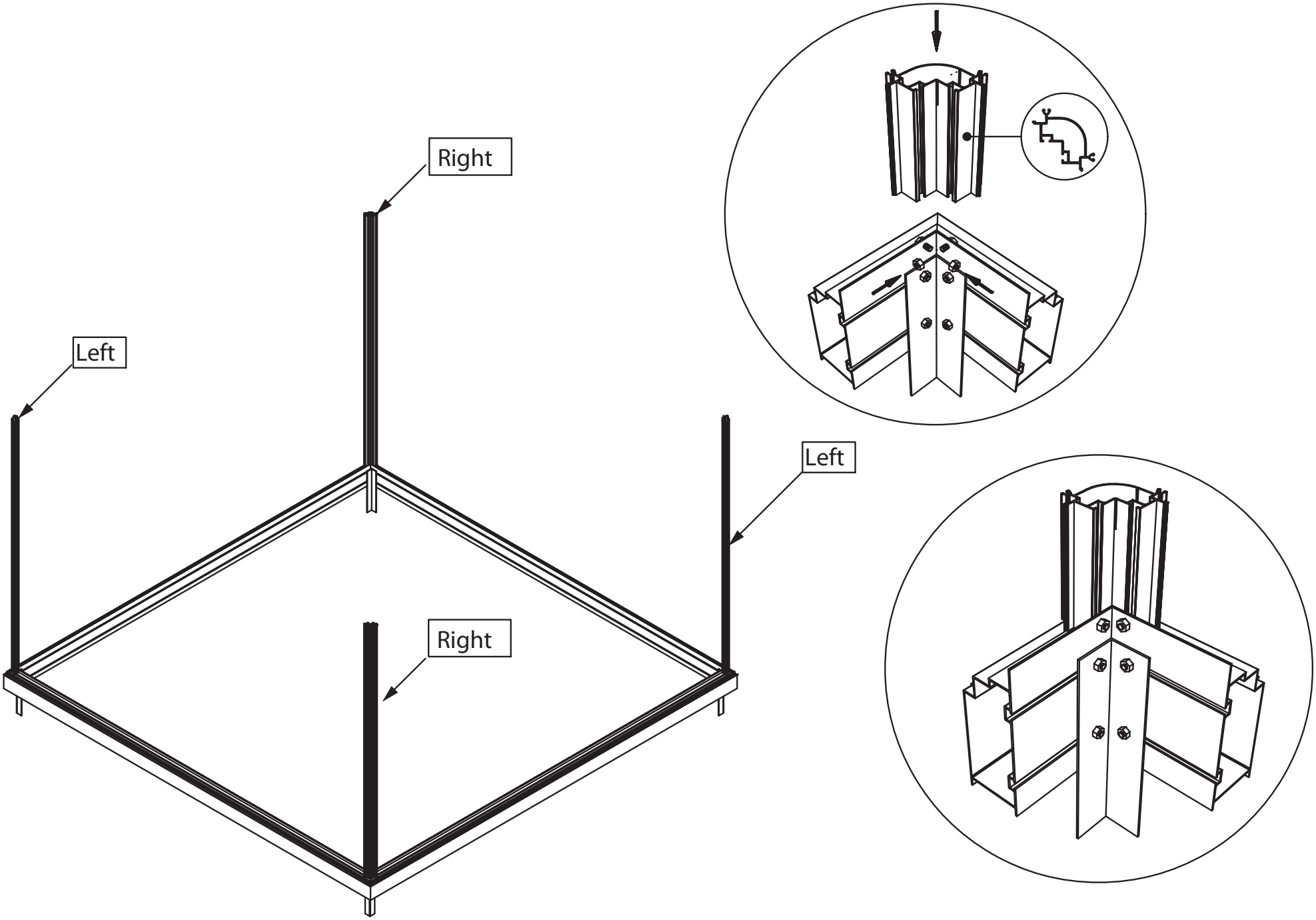
Right
Left
Left
Right

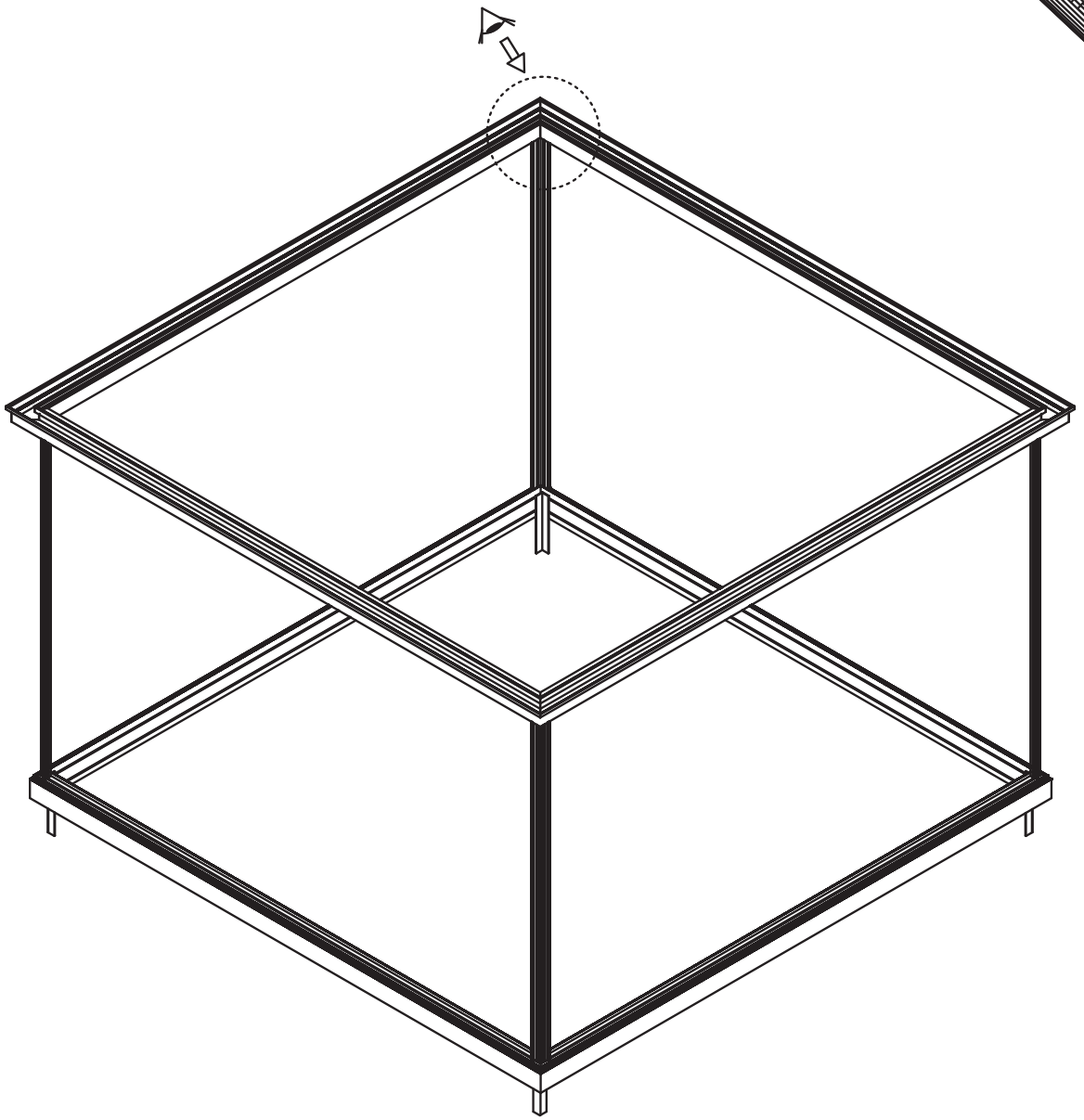

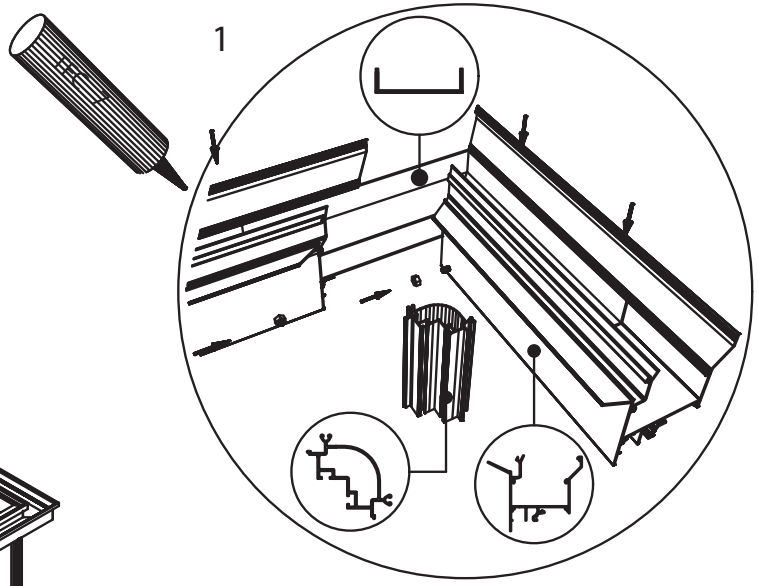
1

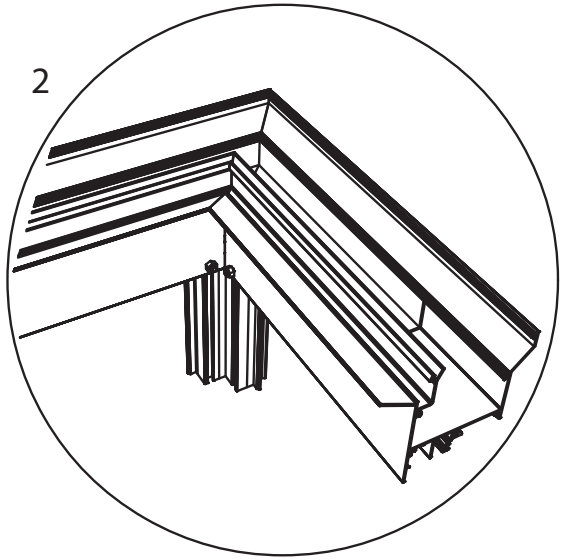
2

3,09 x 3,09 M

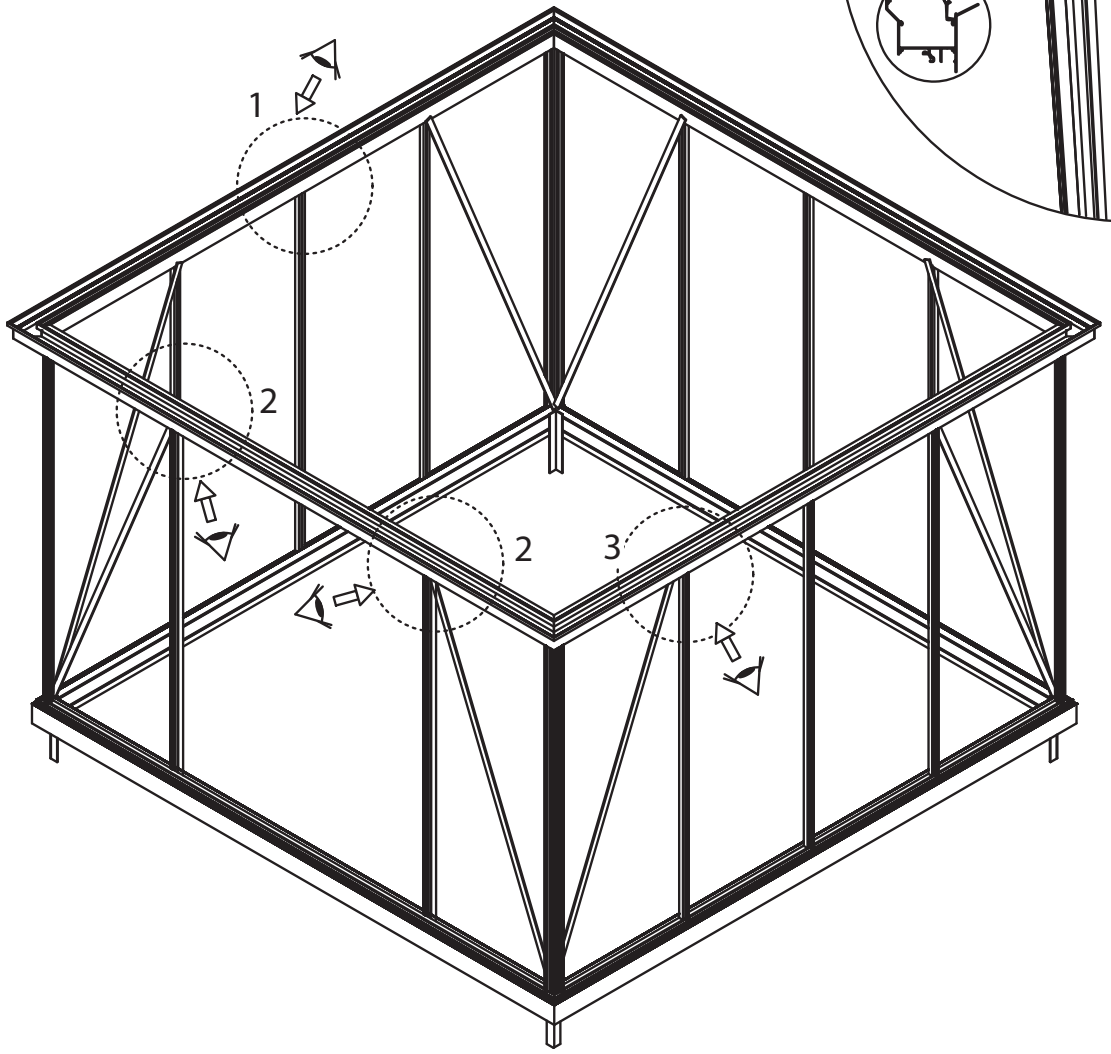

1

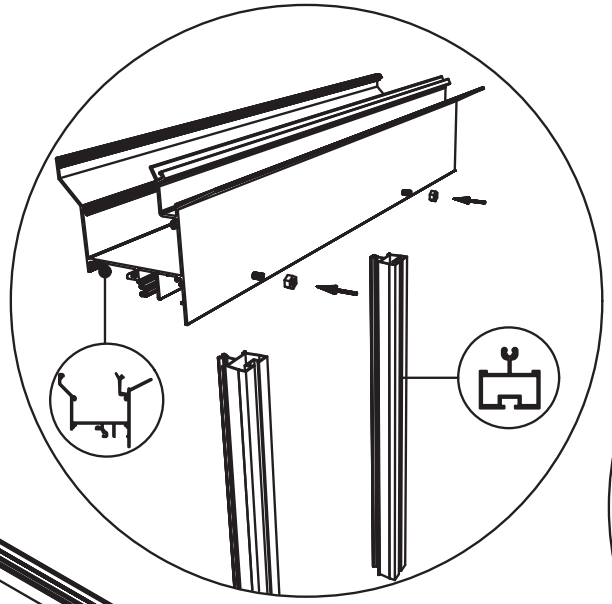

2

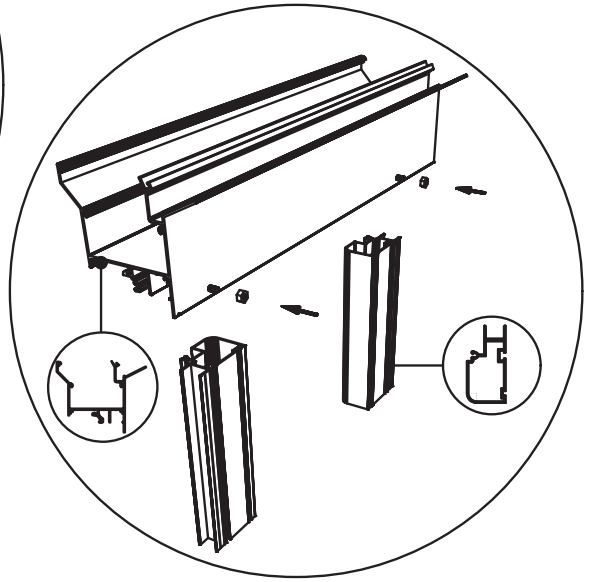

3

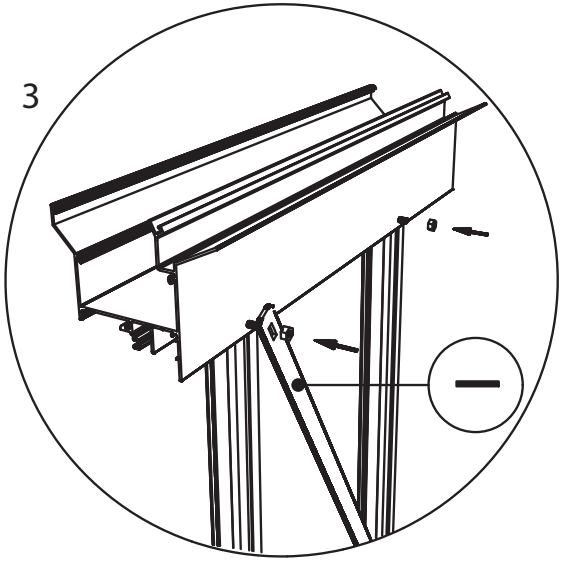

3,80 x 3,80 M

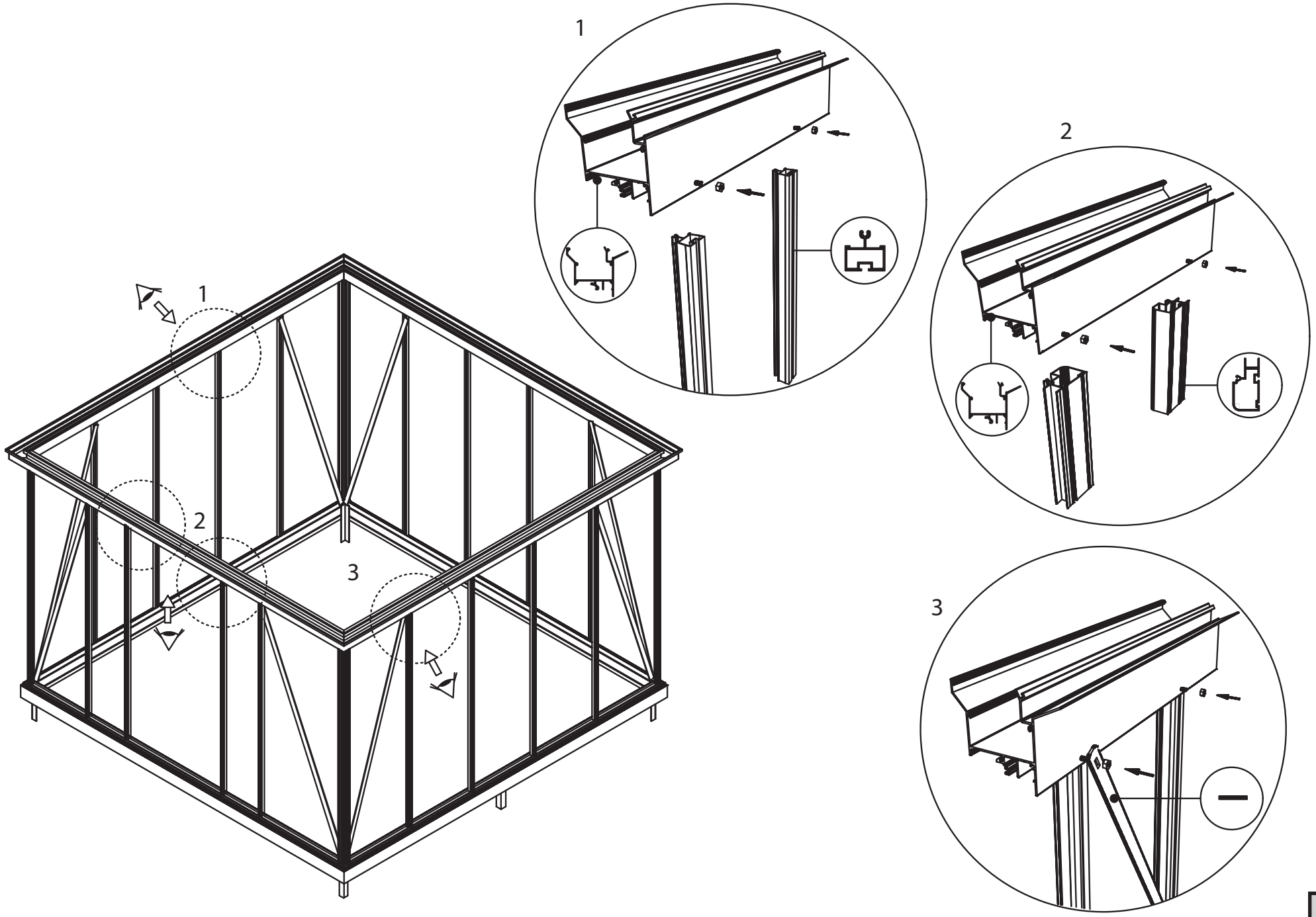

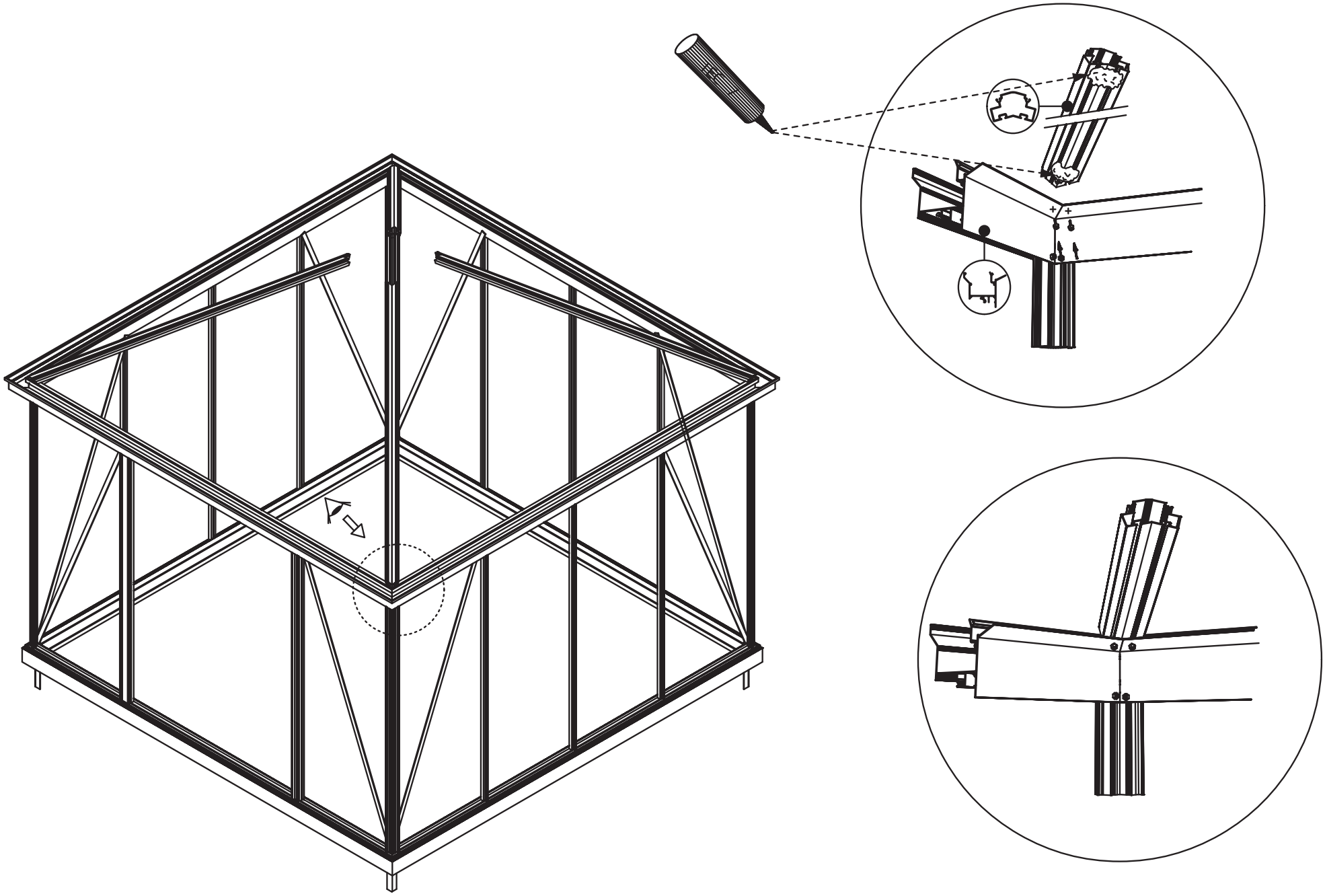

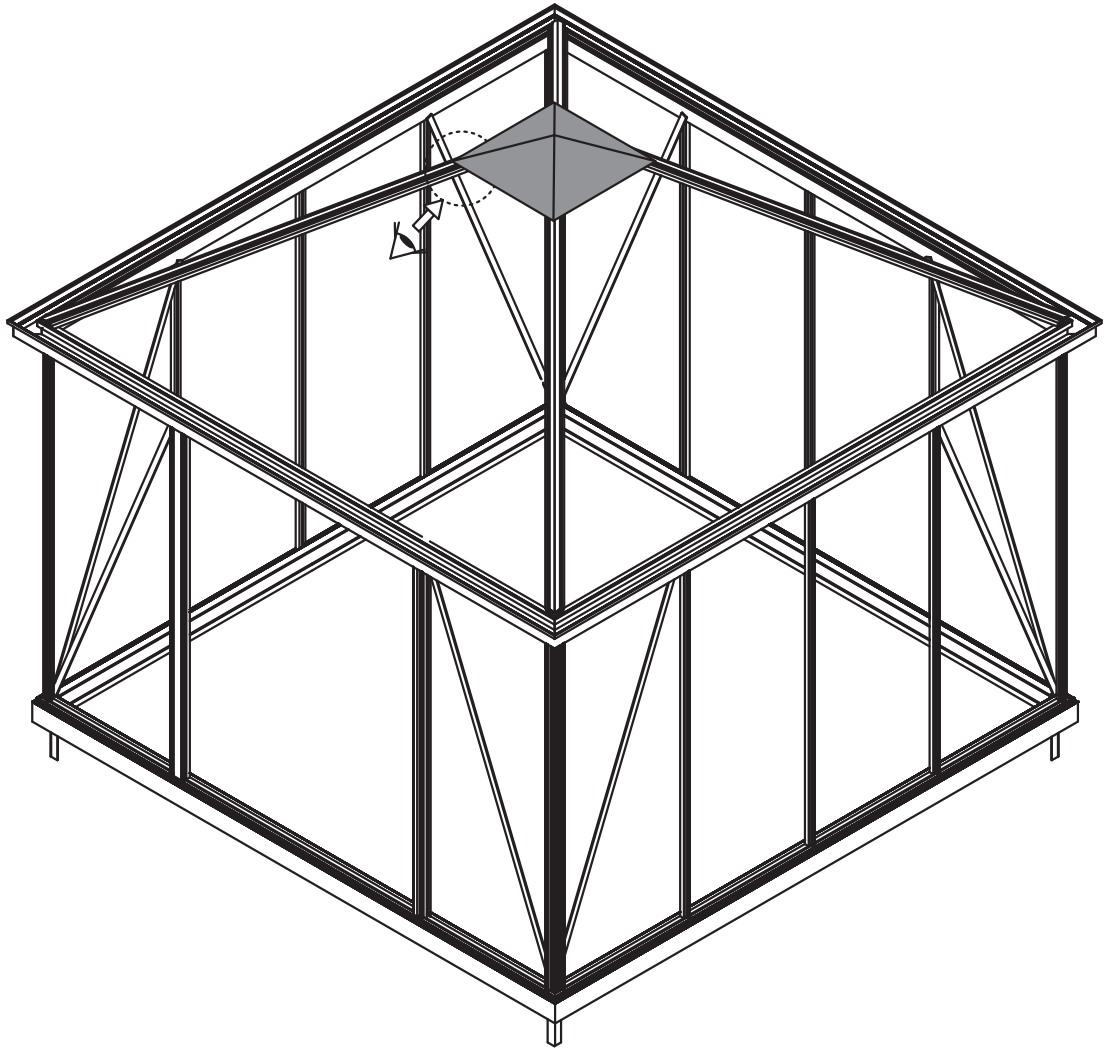

1

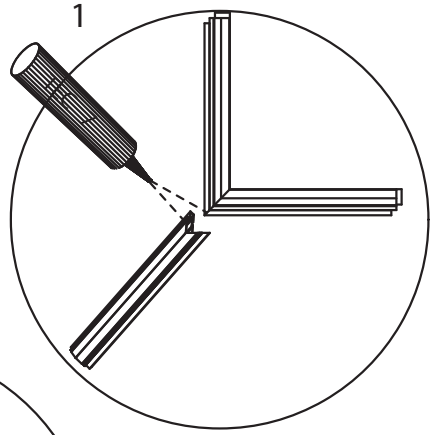

2

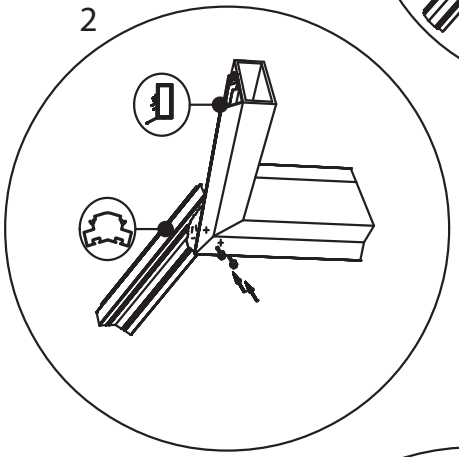

3

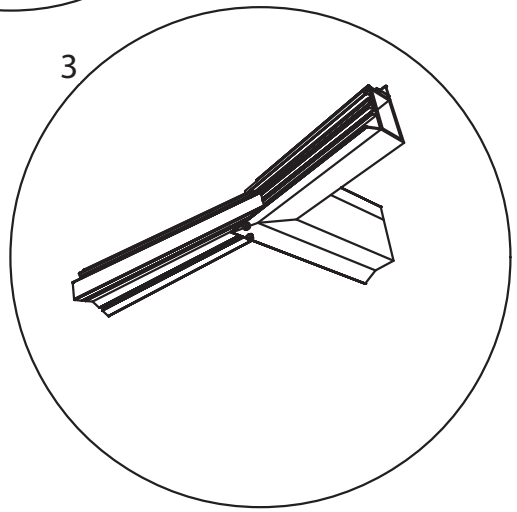

3,09 x 3,09 M

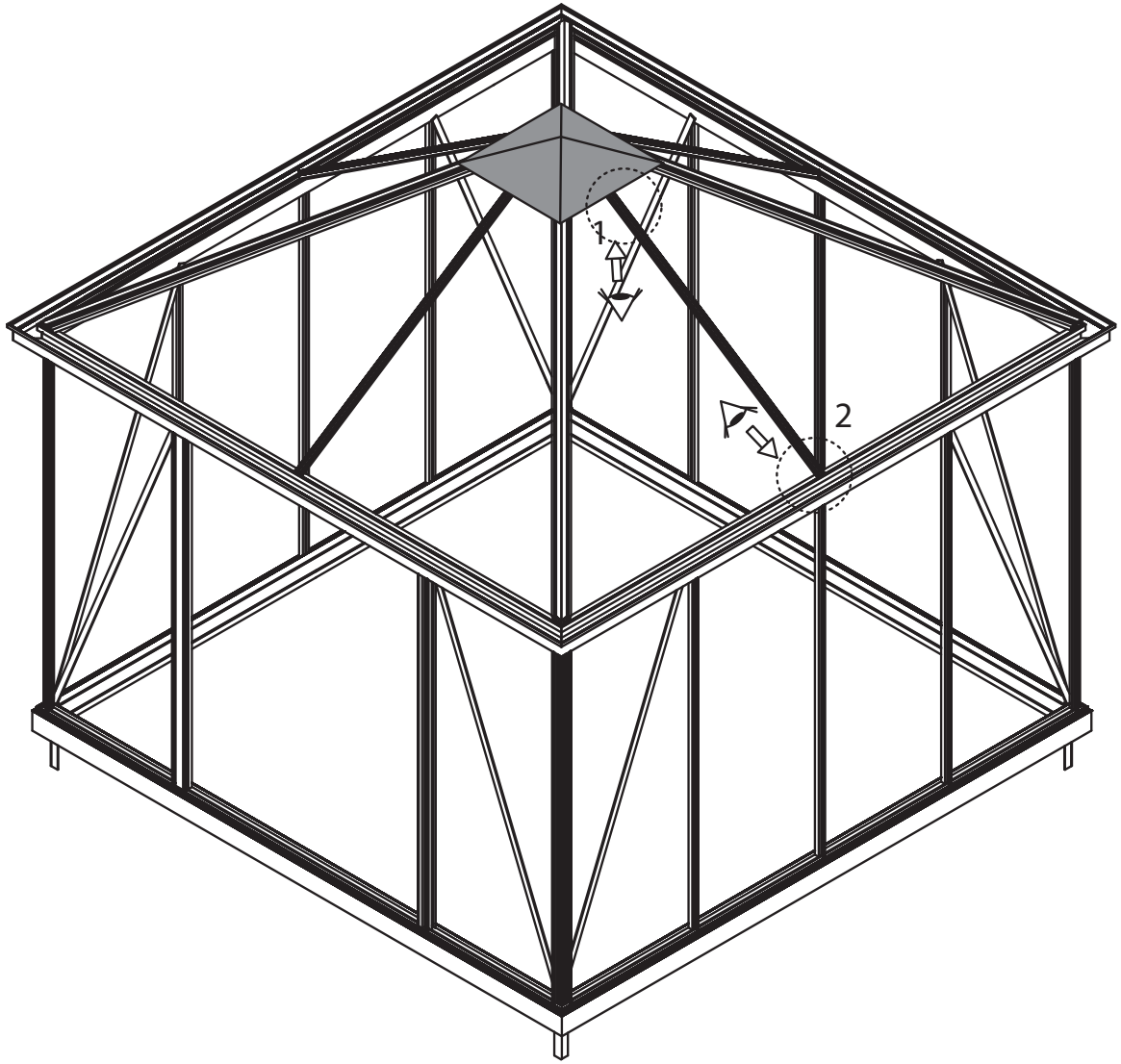

1

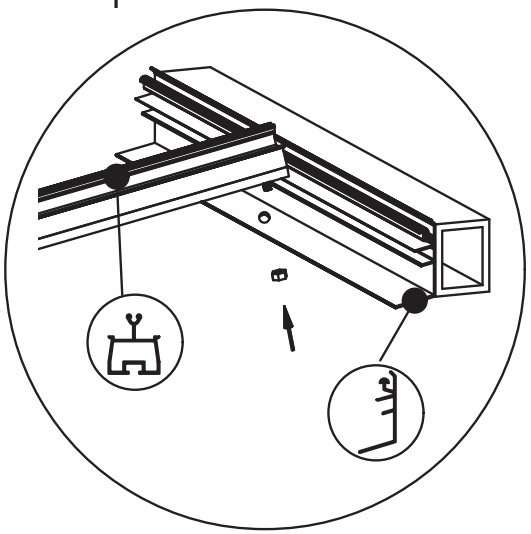

2

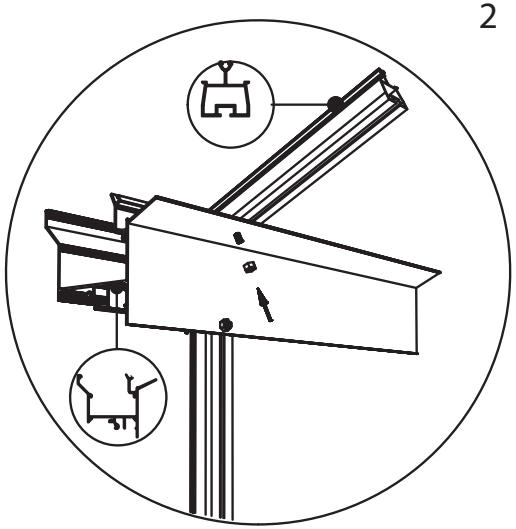

3,09 x 3,09 M

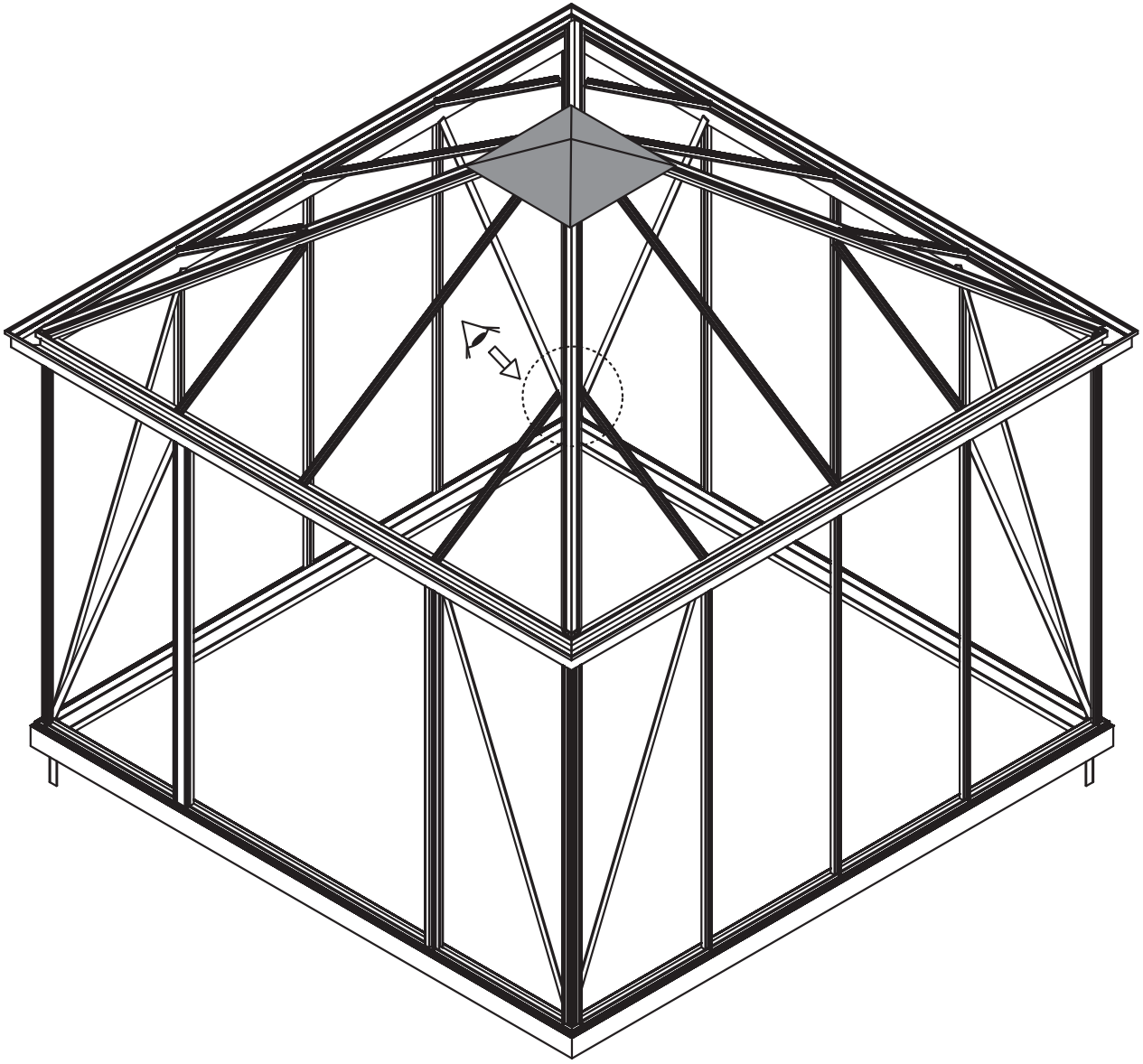

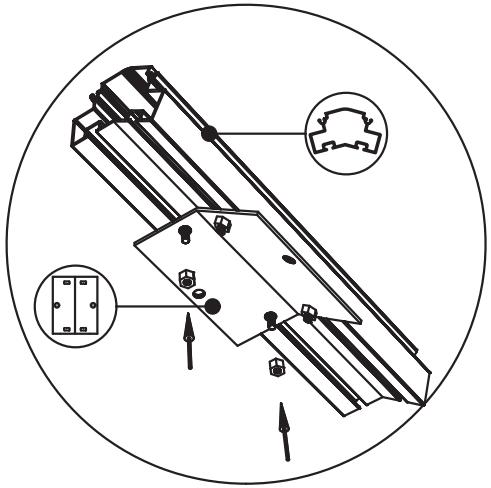

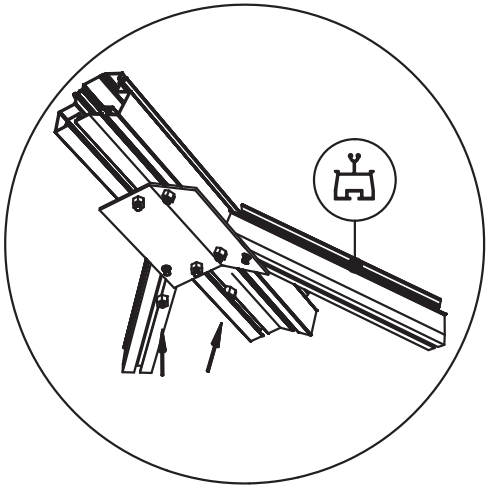

3,80 x 3,80 M

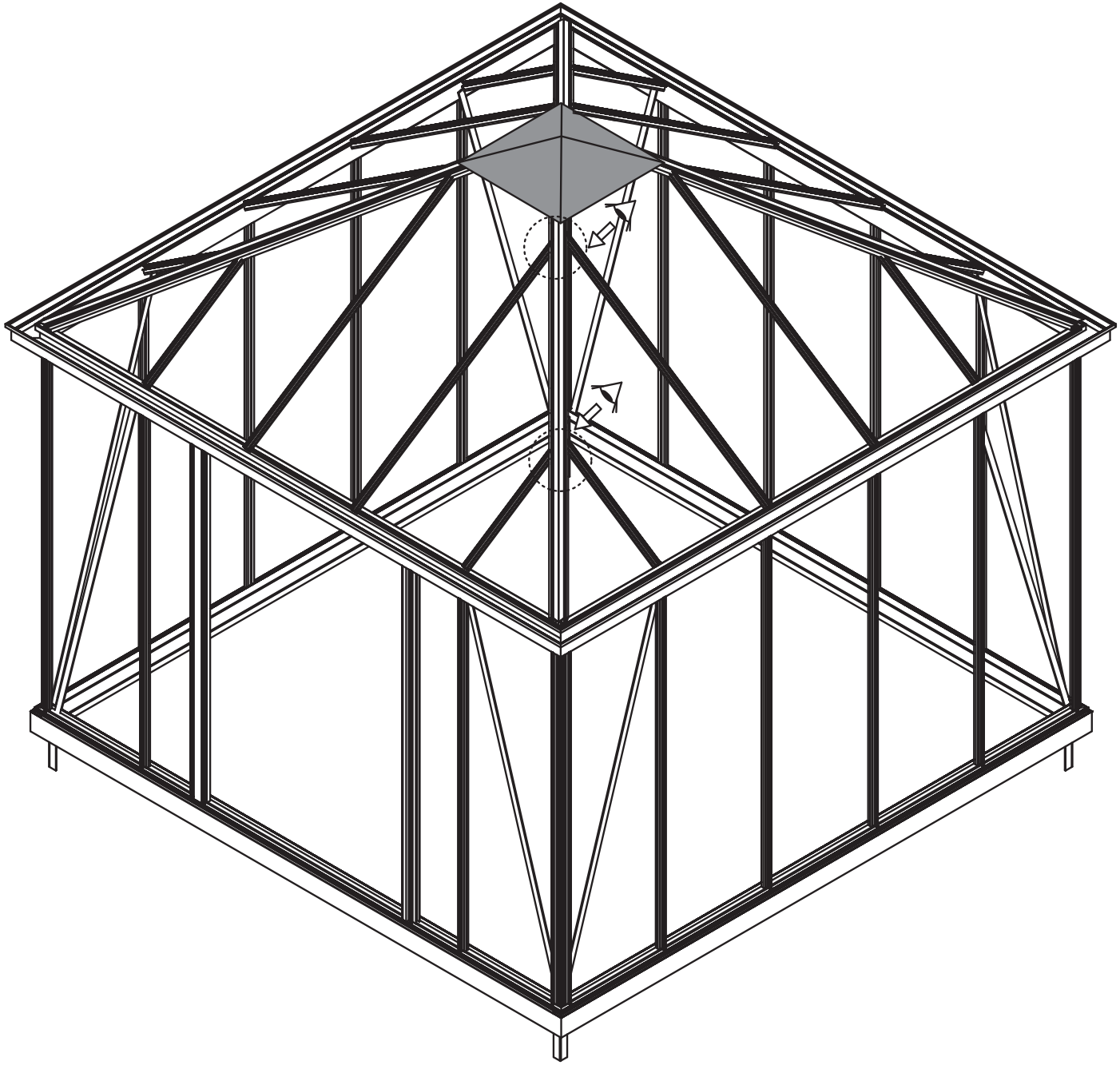

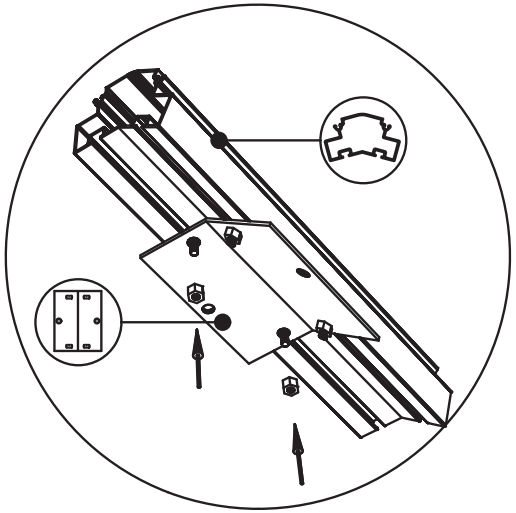

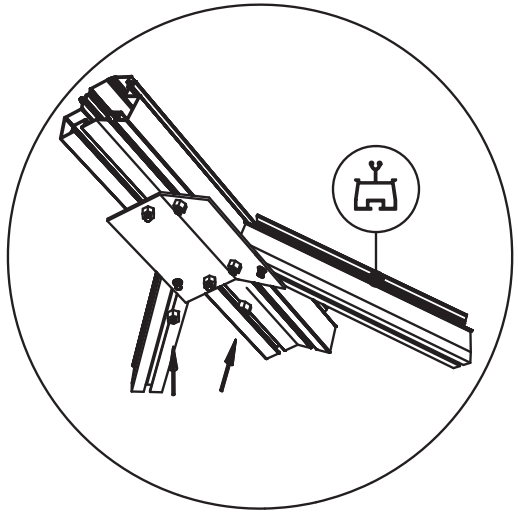

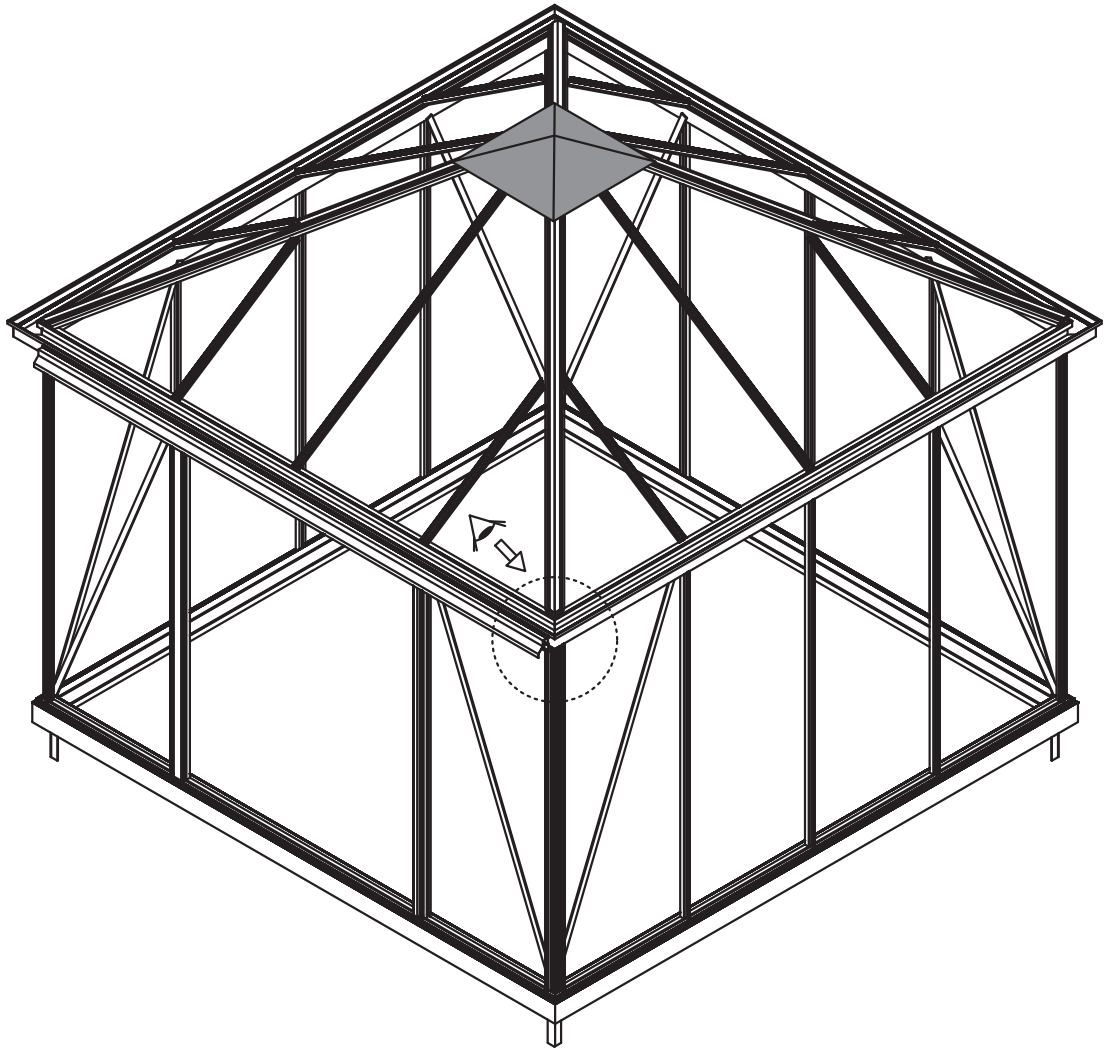

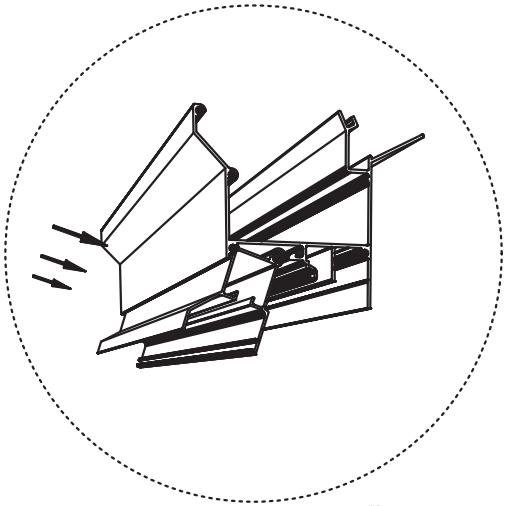

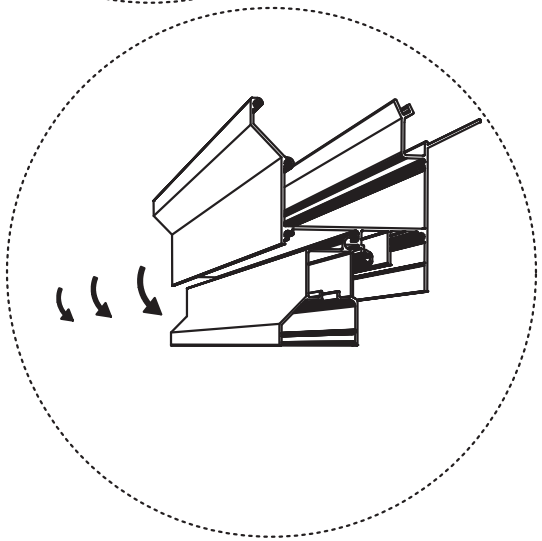

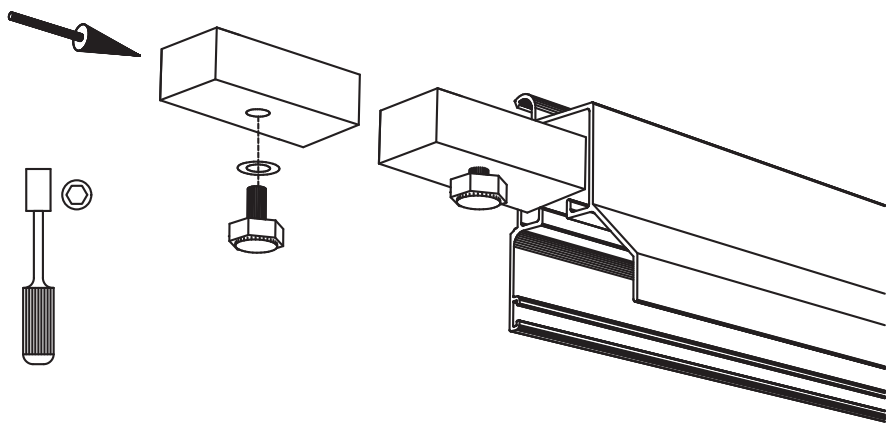

1.

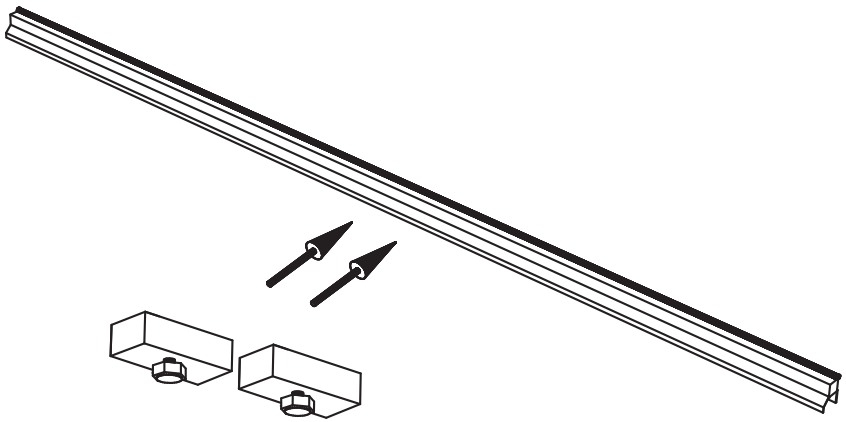

2.

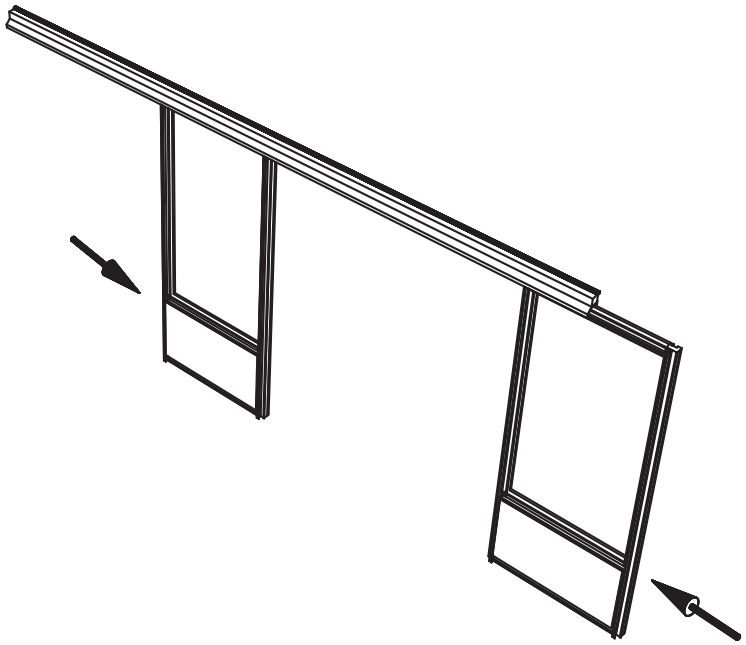

3.

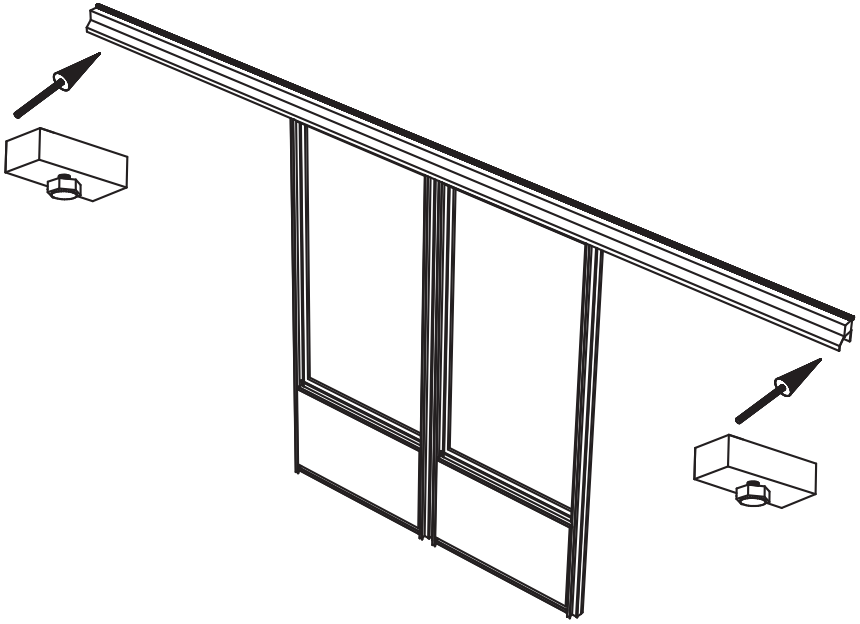

4.

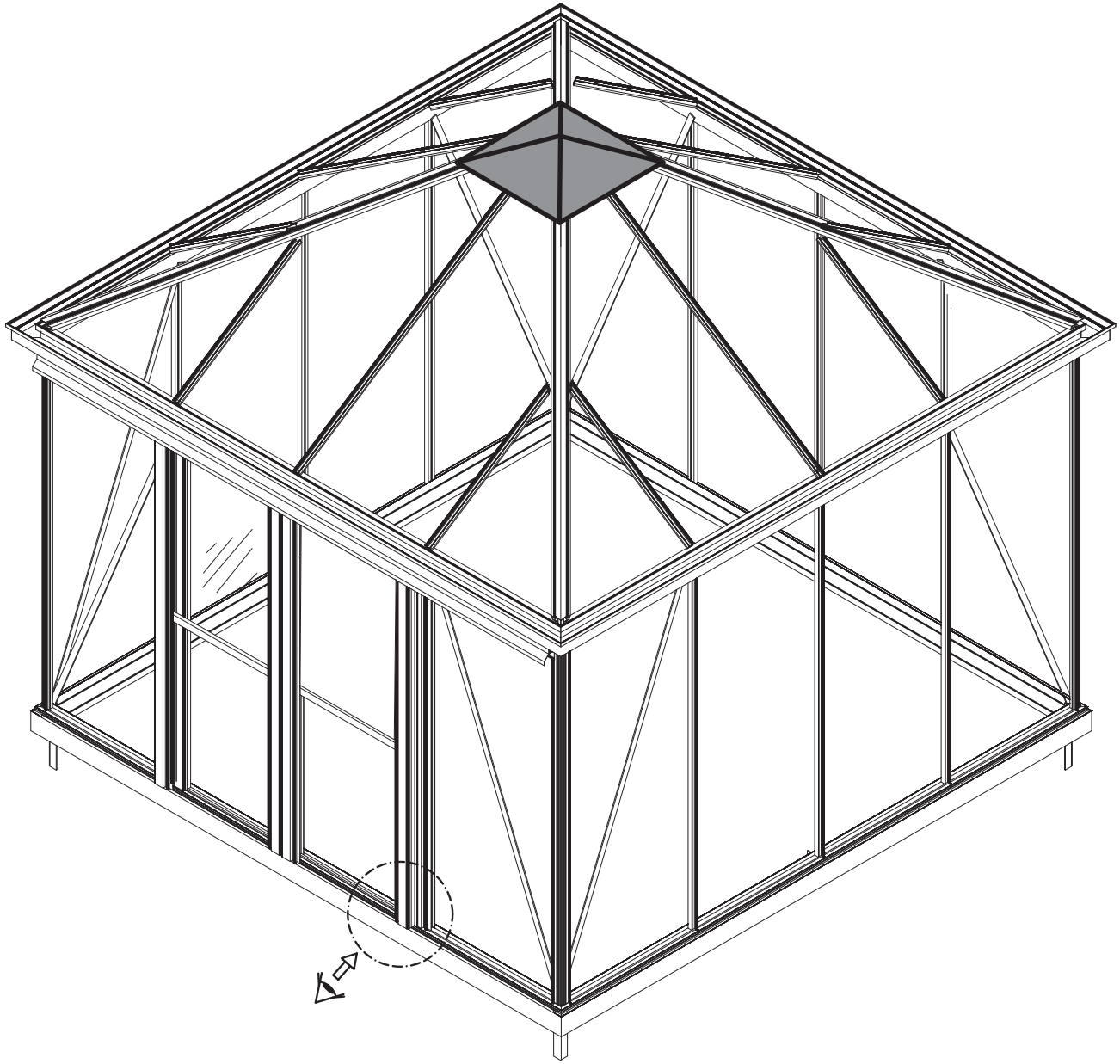

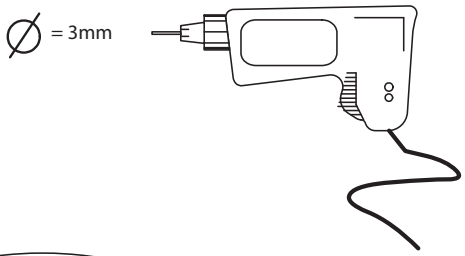
∅ = 3mm

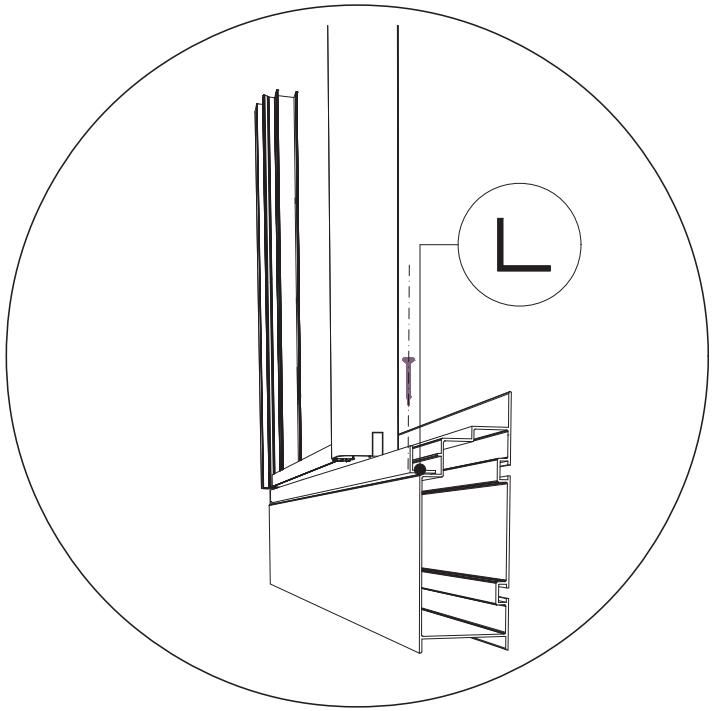
L

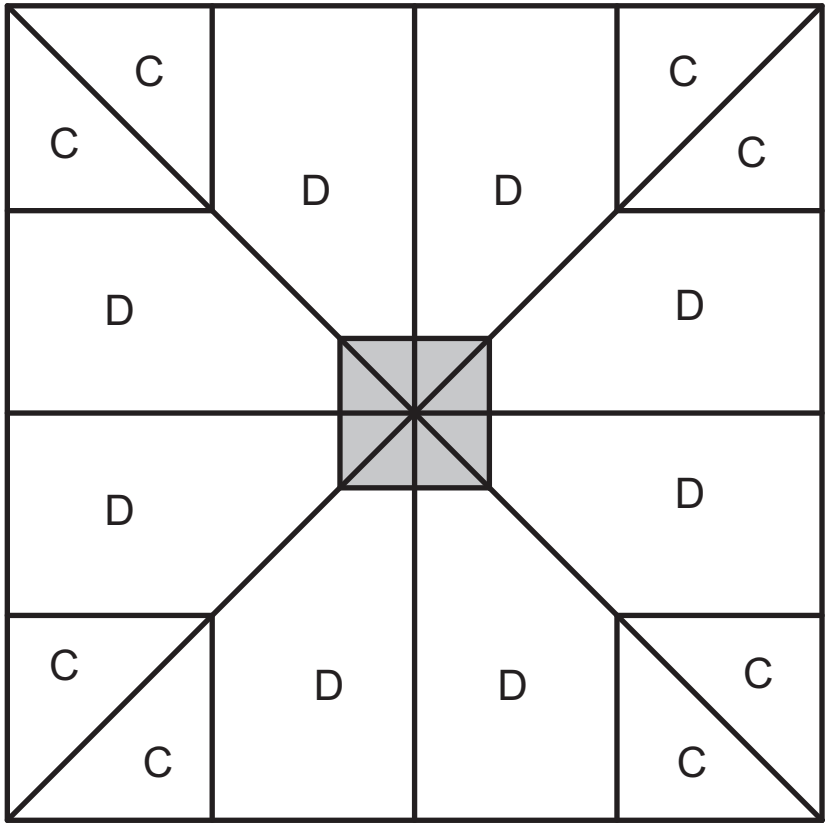

Roof

Type	3,09 x 3,09 m	
A	730 x 1850	14
B	605 x 860	4
C	725 x 800	4 x L + 4 x R
D	810 x 730 x 1385 x 210	4 x L + 4 x R

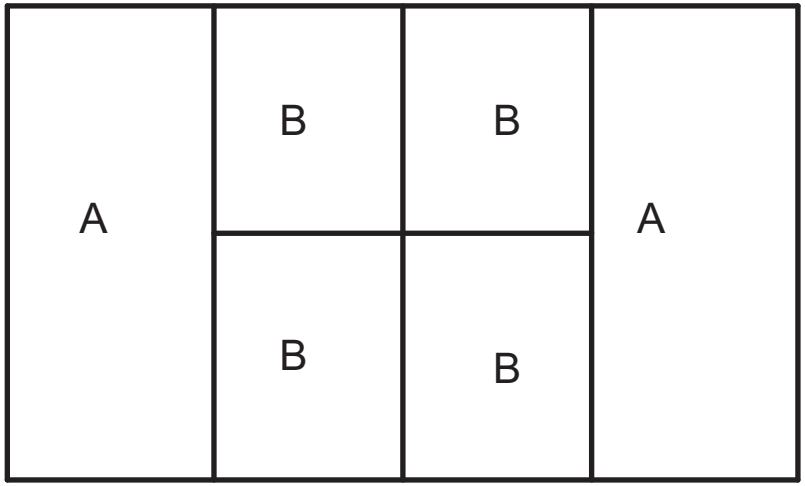

Front

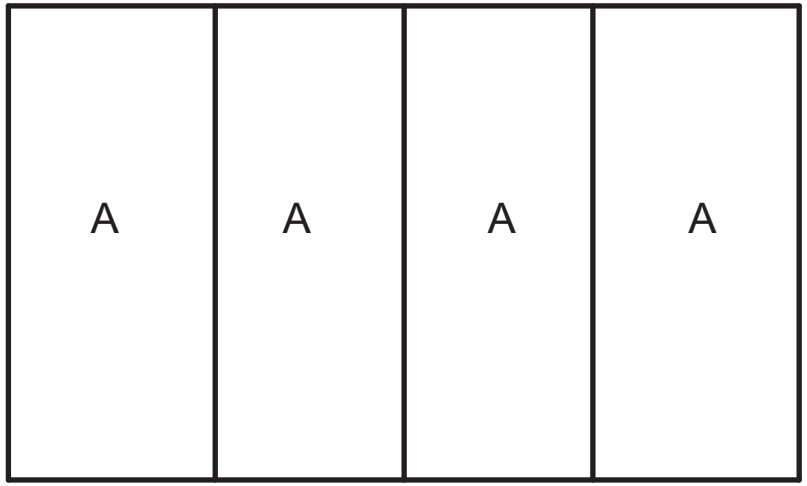

Left , right & back

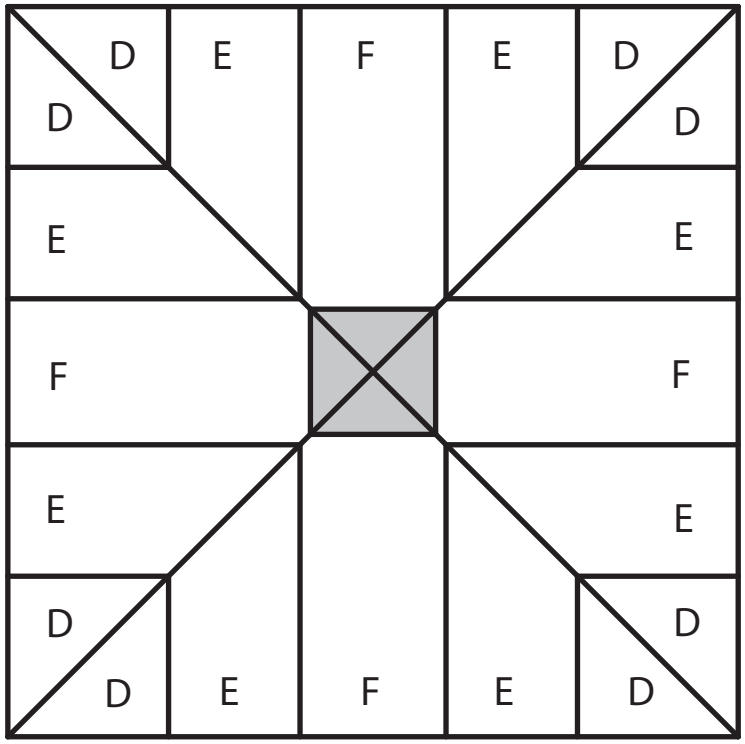

Roof

Type	3,80 x 3,80 m	
A	730 x 1850	17
B	355 x 1850	2
C	605 x 860	4
D	725 x 800	4 x L + 4 x R
E	810 x 730 x 1620	4 x L + 4 x R
F	1619 x 730 x 1619 x 428	4 x

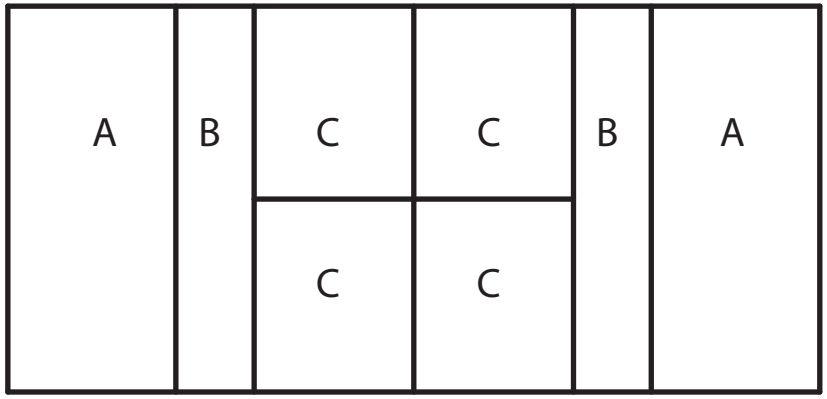

Front

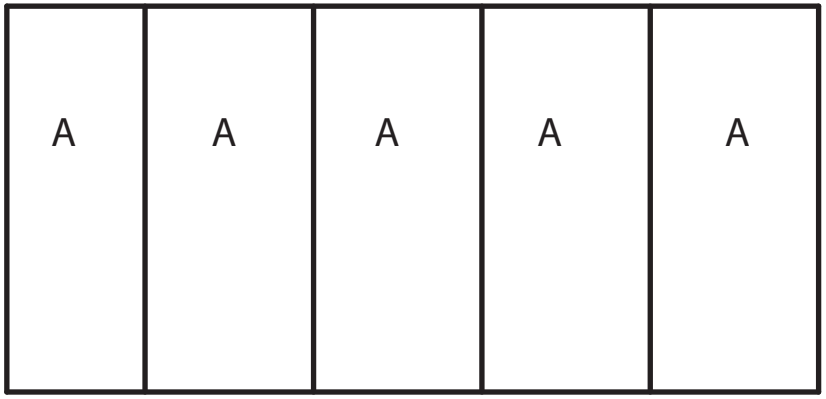

Left , right & back

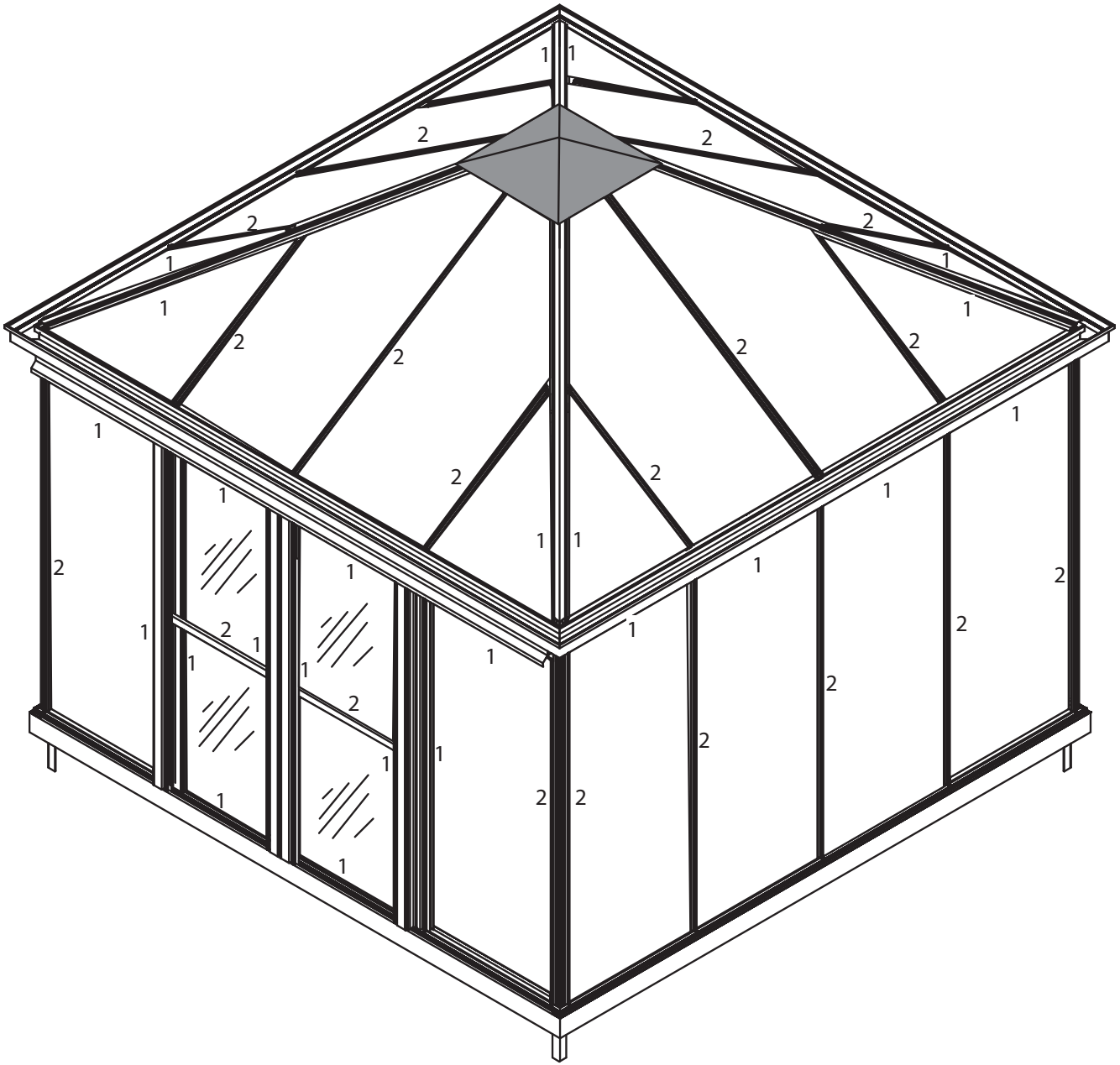

1

2

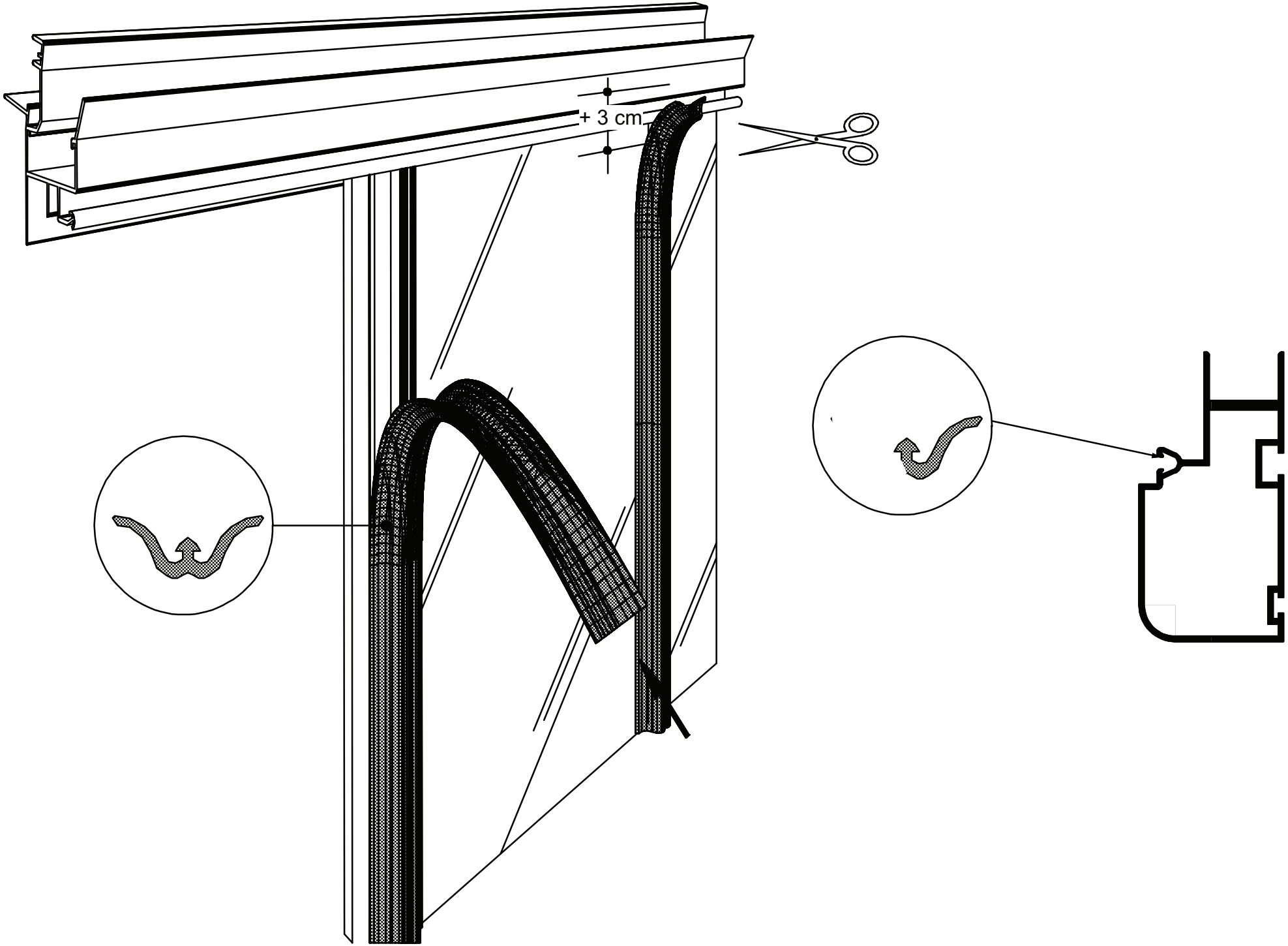
+ 3 cm

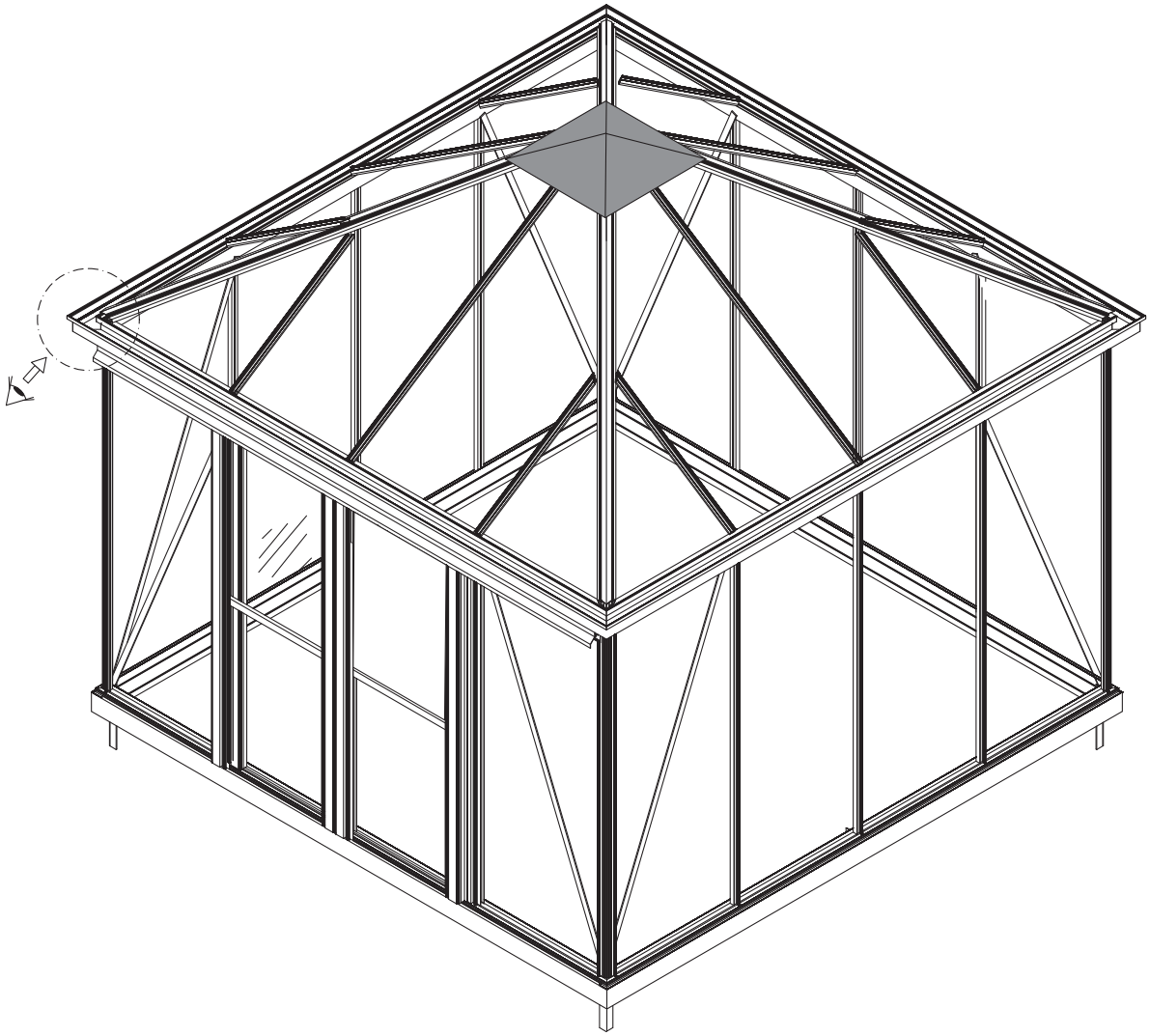

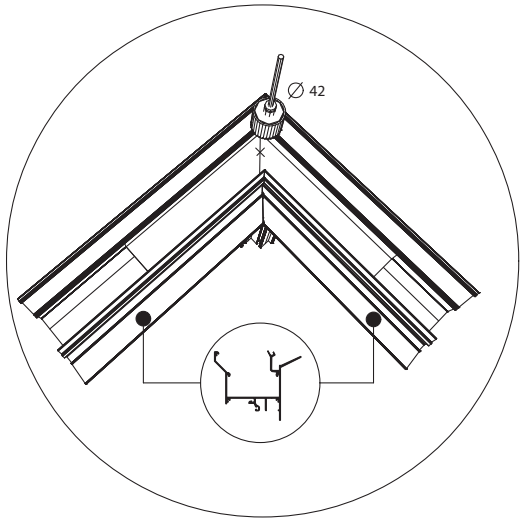
∅ 42

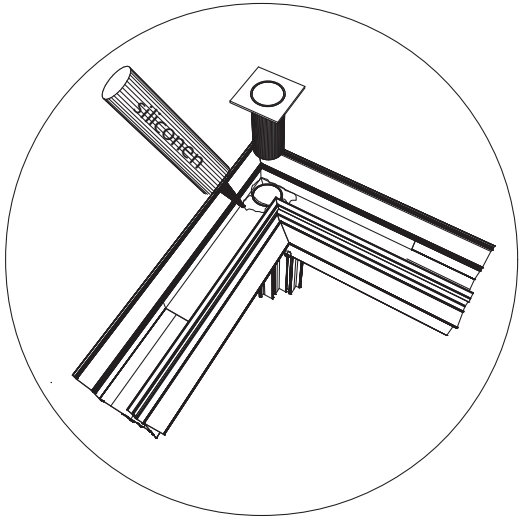
siliconeen

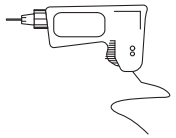

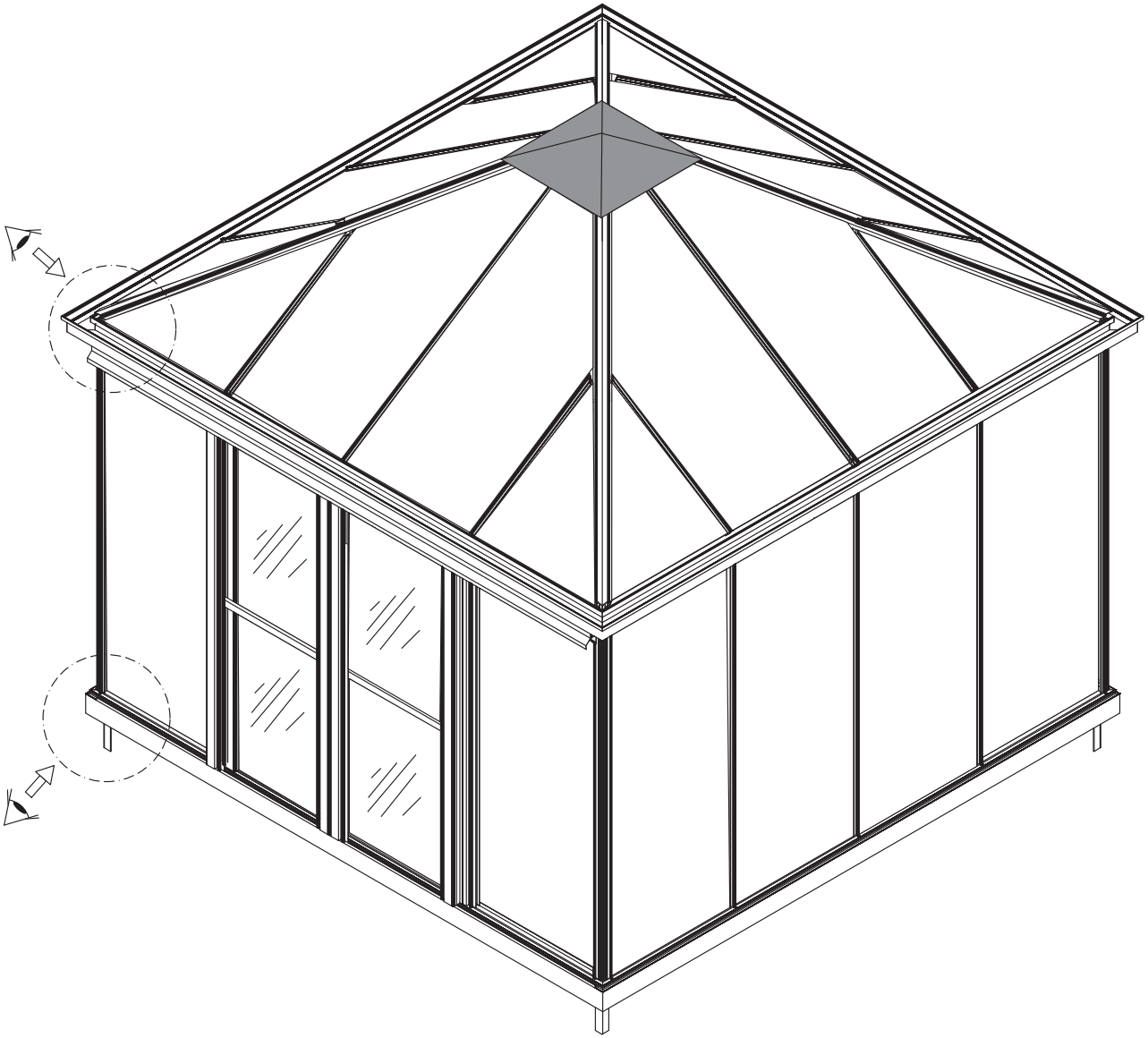

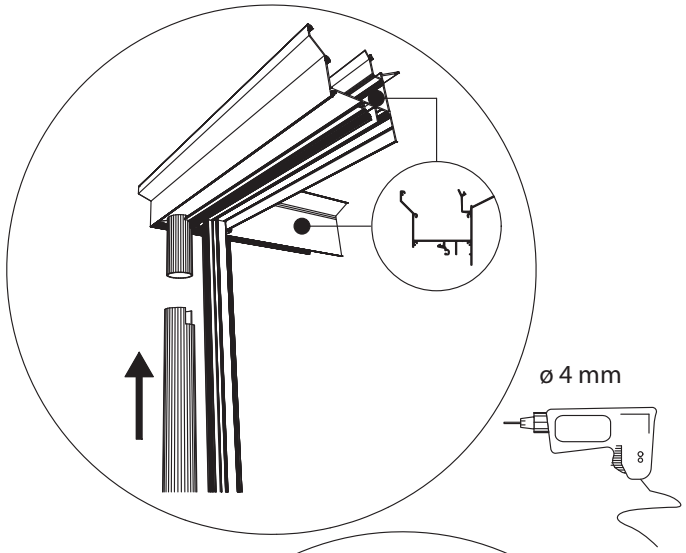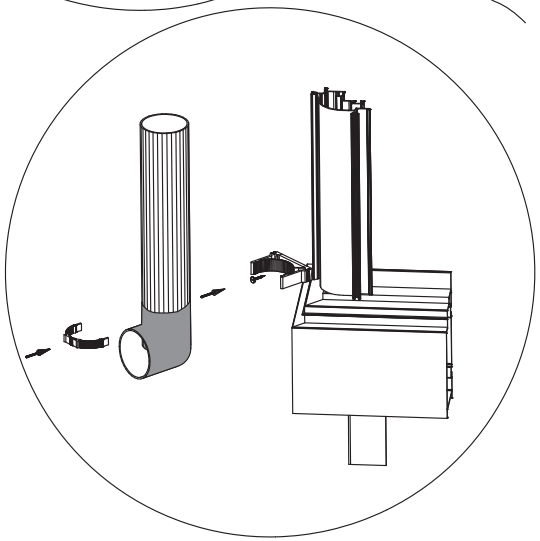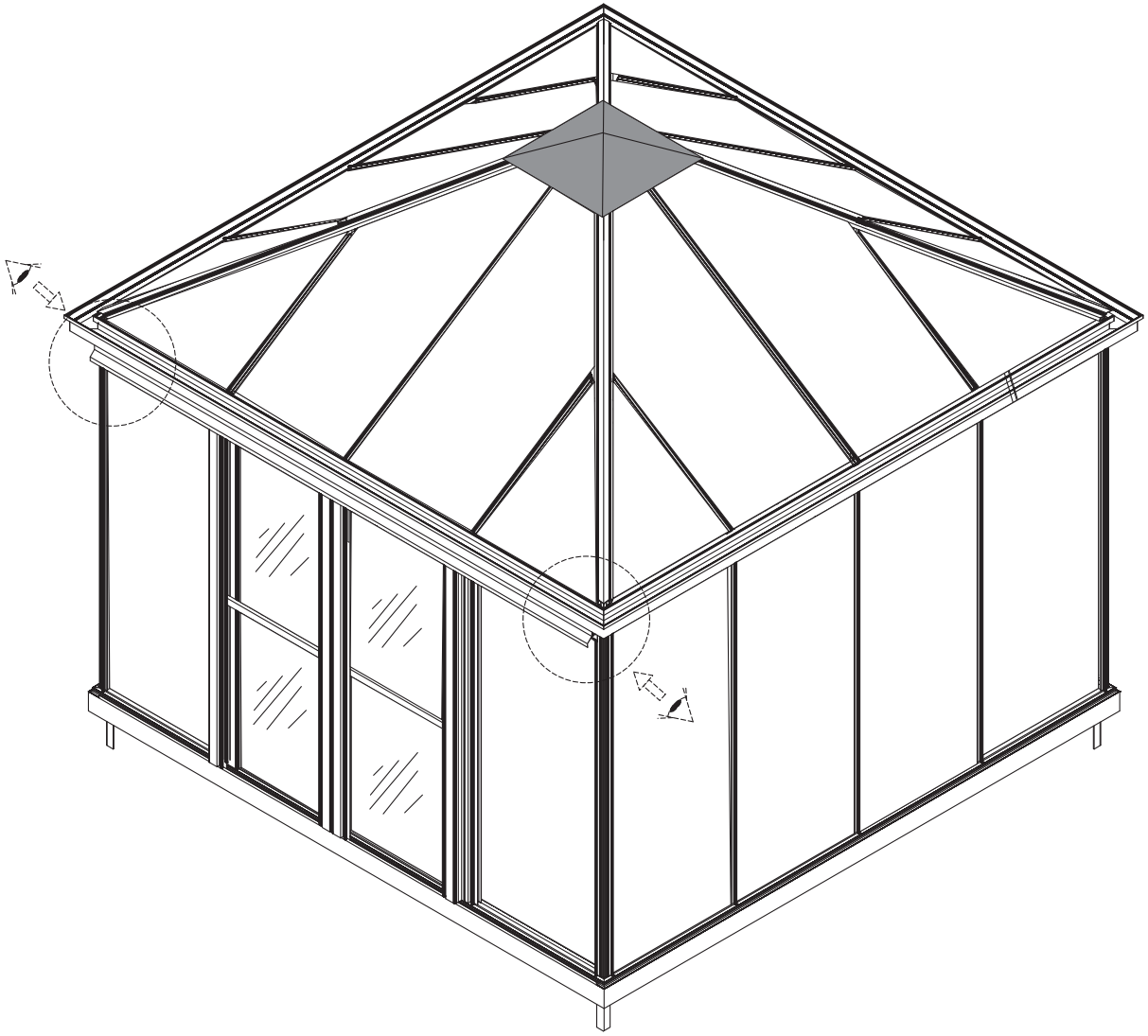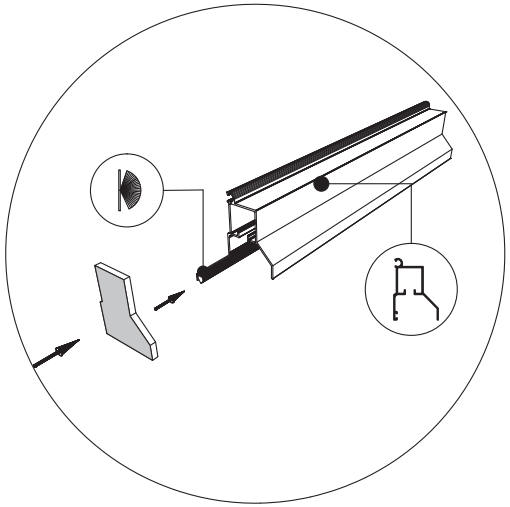
ø 4 mm