WG 10 Skjutbara partier för sommar
3-, 4-, 5-, 6-delat med 10 mm säkerhetsglas

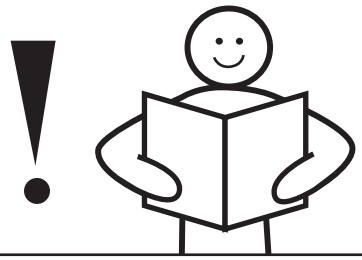

VIKTIGT!
Läs hela monteringsanvisningen innan du påbörjar monteringen! Följs inte anvisningarna kommer kanske partiet inte att fungera optimalt och garantin kommer inte att gälla.

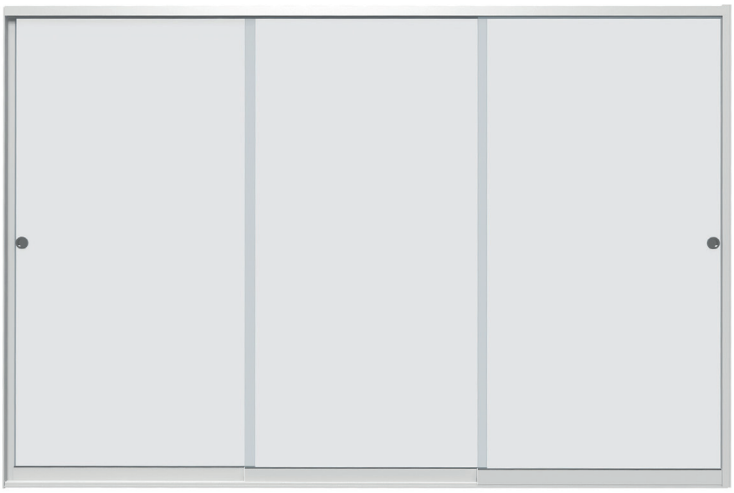

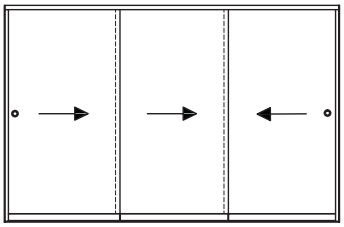

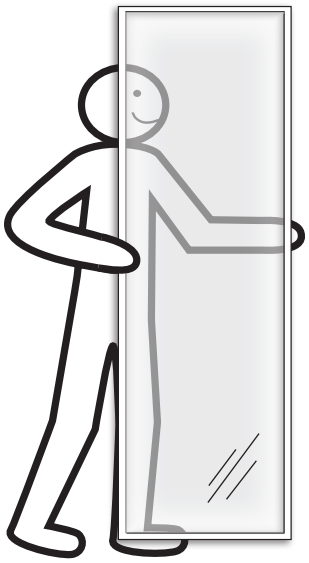

Willab Garden AB förbehåller sig rätten till ändringar i material, konstruktion och design.

Willab Garden
Tomtaholmsvägen Östra Karup 269 21 Båstad SVERIGE
Tel 0431-686 00 • Fax 0431-686 10 • www.willabgarden.se

Viktigt att tänka på innan montering

- WG 10 partiet är inte en tätt konstruktion, det är endast ett vind-, och regnskydd.
- Dra alla skruvar med försiktighet.
- Viktigt är att allt byggmaterial, inredning och utrustning är avsett för utomhusklimat. Willab Garden rekommenderar aldrig spontade golv eller sugande trämaterial som tex spånskivor i våra uterumskonstruktioner.

Till monteringen behöver du följande:

Du behöver följande:

1. Skruvdragare med borr och bits
2. Vattenpass
3. Fogspruta med MS Polymer
4. Skruvmejsel
5. Insexnyckel 5 mm
6. Quick grip
7. Skruv (anpassad för bakom-liggande material (stomme, golv).

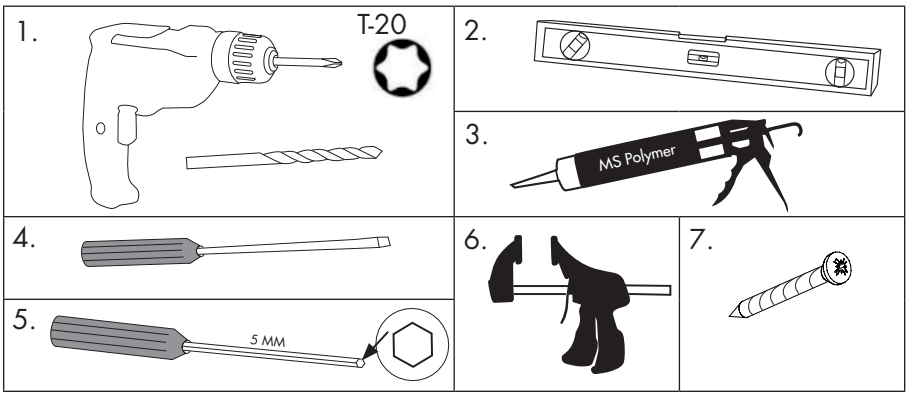

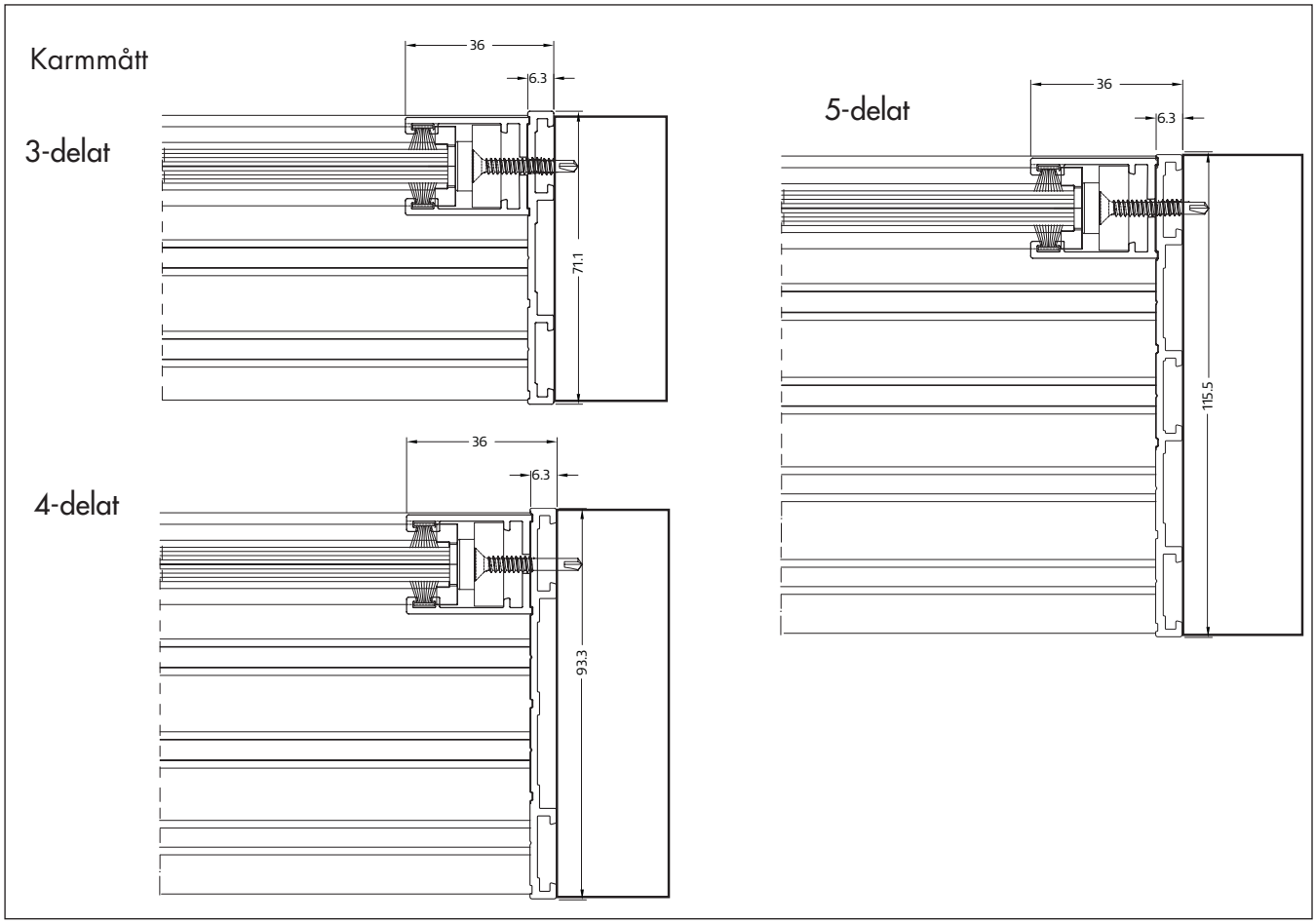

Willab Garden

WG 10 skjutdörr

Det.nr	Profil	Art. nr	Beskrivning				
1			Dörr	3	4	5	6
2		GG010	Karmprofil botten 3-delat	1	-	-	1
3		GG011	Karmprofil botten 4-delat	-	1	-	-
4		GG012	Karmprofil botten 5-delat	-	-	1	-
5		GG110	Karmprofil topp 3-delat	1	-	-	1
6		GG111	Karmprofil topp 4-delat	-	1	-	-
7		GG112	Karmprofil topp 5-delat	-	-	1	-
8		GG030	U-profil	2	2	2	2
9		GG210	Karmprofil sida 3-delat	2	-	-	2
10		GG211	Karmprofil sida 4-delat	-	2	-	-
11		GG212	Karmprofil sida 5-delat	-	-	2	-
12		82W-VG53A	Styrprofil	3	4	5	3
13		ACGG025	Täcklock	3	4	5	6
14		ACGG029	Dörrstopp	2	2	2	2
15		ACGG601	Handtag	2	2	2	4
16		30064	Skruv karm	4,2x22			

1. Lägg ut alla karmprofiler på ett plant underlag.

ACGG050 färdigmonterad i 6-delad karmprofil topp på utsidan.

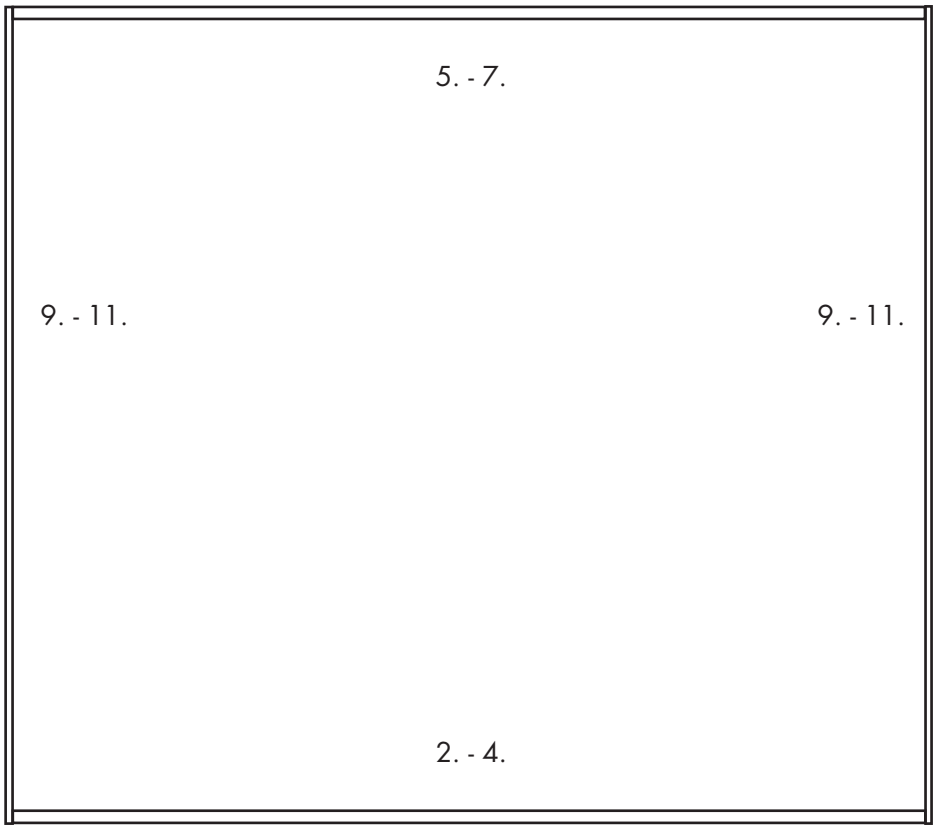

3-delat

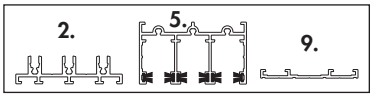

4-delat

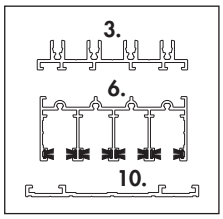

5-delat

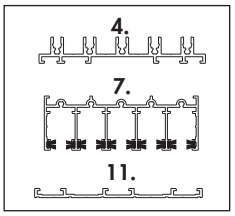

6-delat

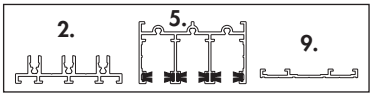

2. Skruva fast sidoprofilerna med topp och botten profilerna. Var noggrann med att vinklarna ligger i 90 grader. OBS! Skruva för hand!
Täta med MS Polymer längs hela skarven i hörnorna.

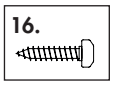

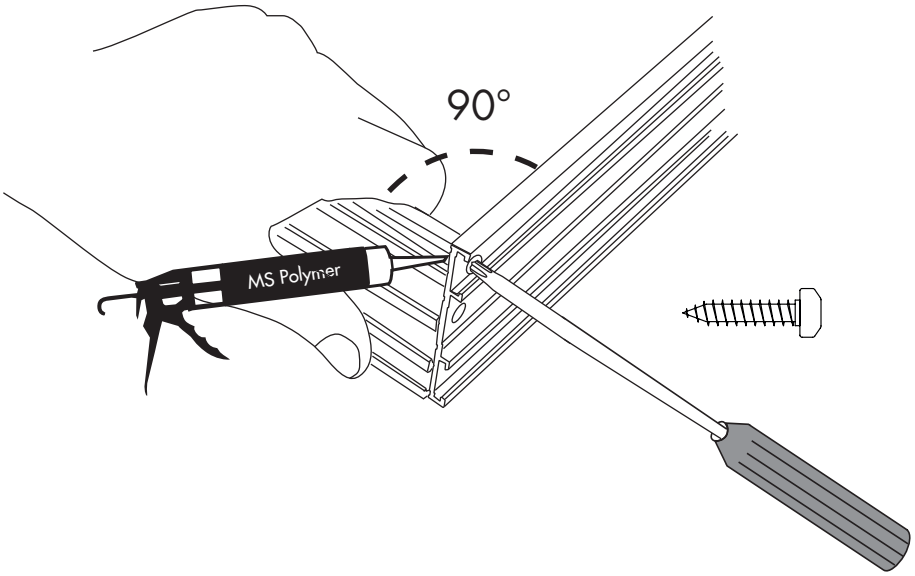

3. Se till att hålet där partiet skall monteras är i våg och lod använd vattenpass.

A.

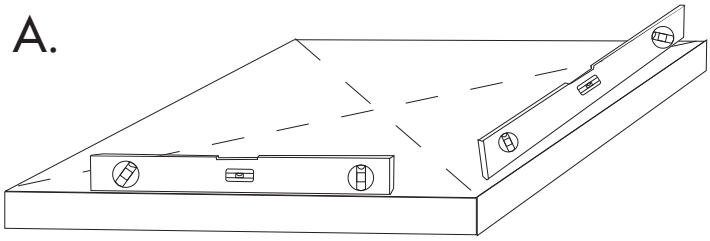

Kryssmät grunden och se till att allt ligger i våg.

B.

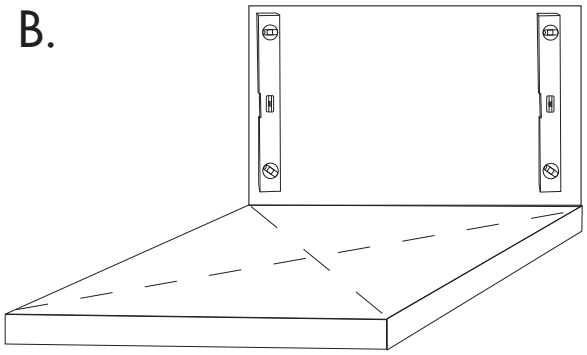

Kontrollera fasaden så att denna är i lod.

4. Kryssmät hålet. Diagonal A skall vara lika lång som diagonal B.

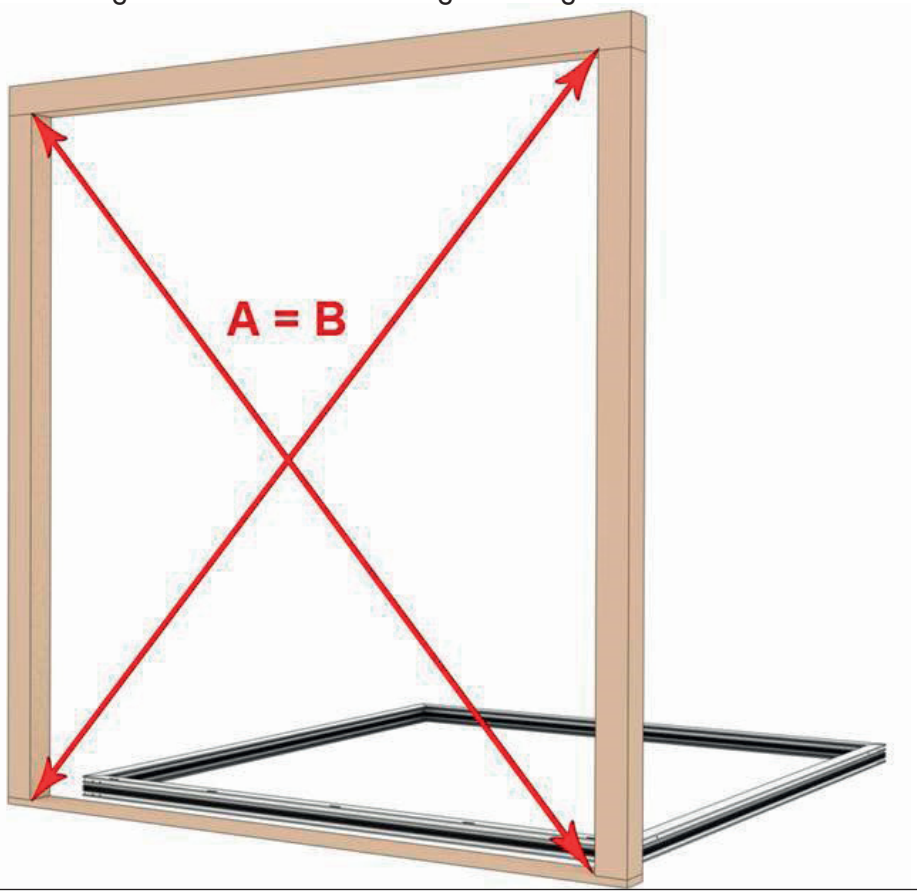

5. Lyft karmen försiktigt på plats. OBS! Minst två personer krävs.

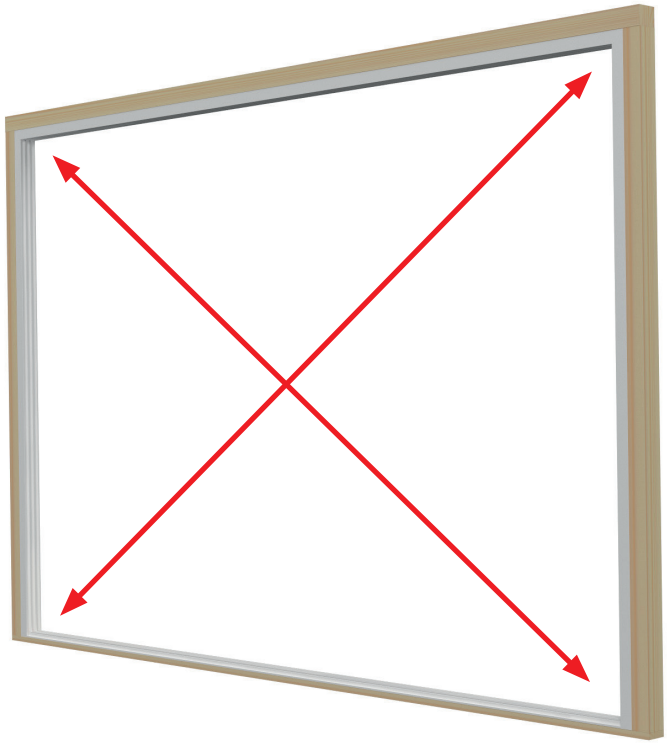

6. Fäst karmen i toppen endast för att hålla på plats med en temporär skruv eller med quickgrip.

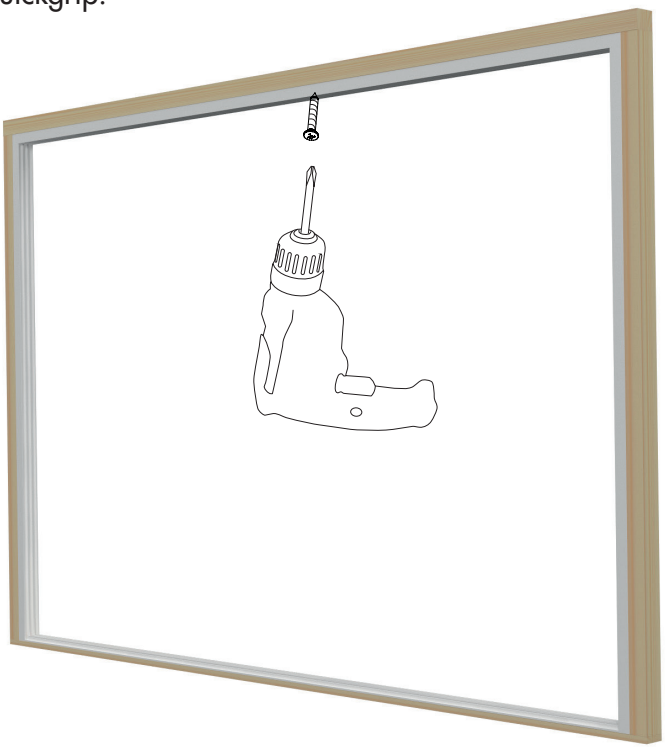

7. Vi rekommenderar att fylla alla skruvhål med MS Polymer för täthet. Skruva sedan i de förborrade hålen, börja med bottenprofilen. Använd försänkt skruv.
OBS! Skruvar medföljer ej eftersom underlag varierar. Anpassa för bakomliggande material i vägg och grund.

8. Ta bort den temporära skruven eller quickgrip. Fortsätt att skruva fast karmprofil topp enligt samma princip som steg 7.

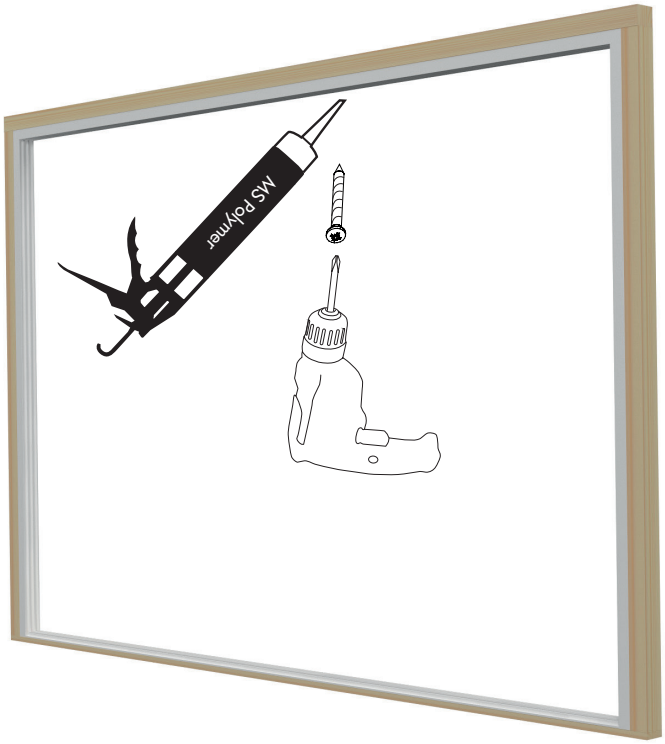

9. Montera U-profilen i sidorna. OBS! Har du ett rätvänt parti monteras u-profilen till vänster (utifrån sett) på det innersta spåret och till höger monteras den på det yttersta spåret.

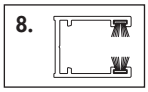

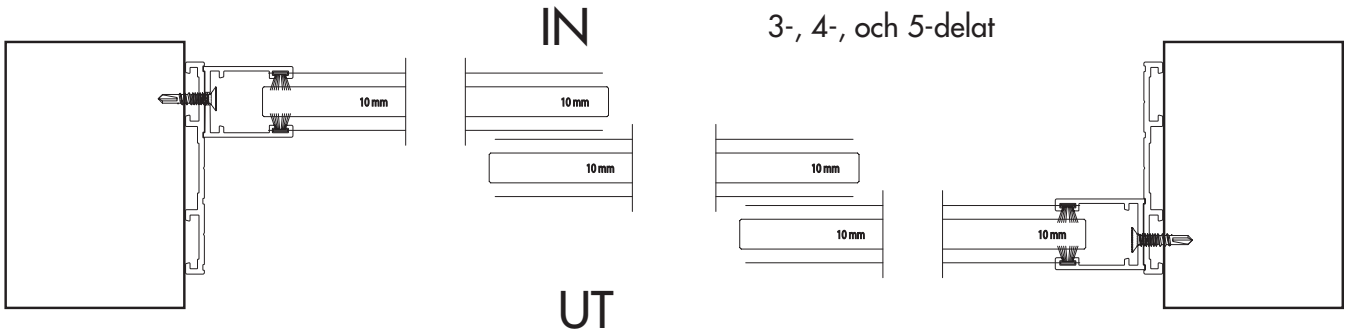

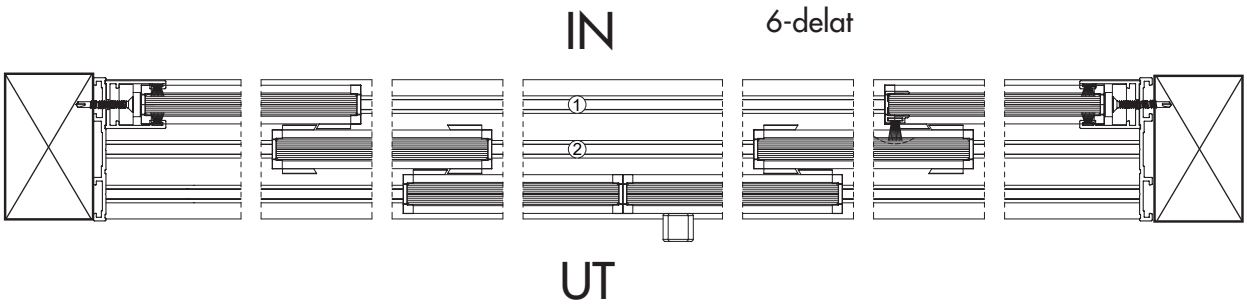

10. Håll U-profil på plats i sidokarm och borra igenom U-profilens förborrade hål. Fäst U-profil och sidokarm med försänkt skruv.

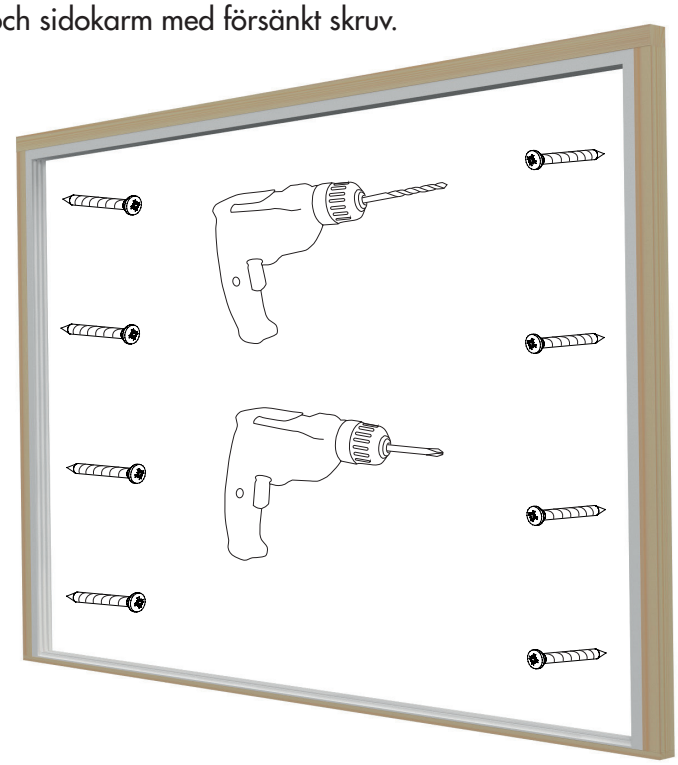

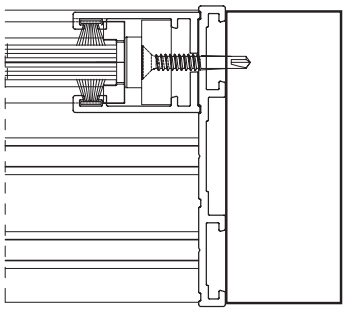

Willab Garden®

11. Foga med MS Polymer i längs med spåren i bottenprofilen innan du placerar en styrprofil i varje spår. Se genomskärningsbilder för 3-, 4-, 5- och 6-delat.

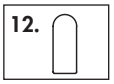

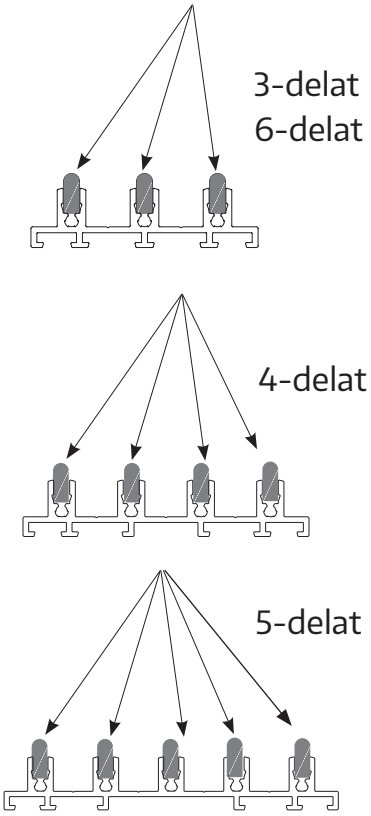

12. Montera fast dörrstopp i U-profilen 12 cm från botten av spårprofilerna.

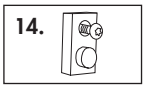

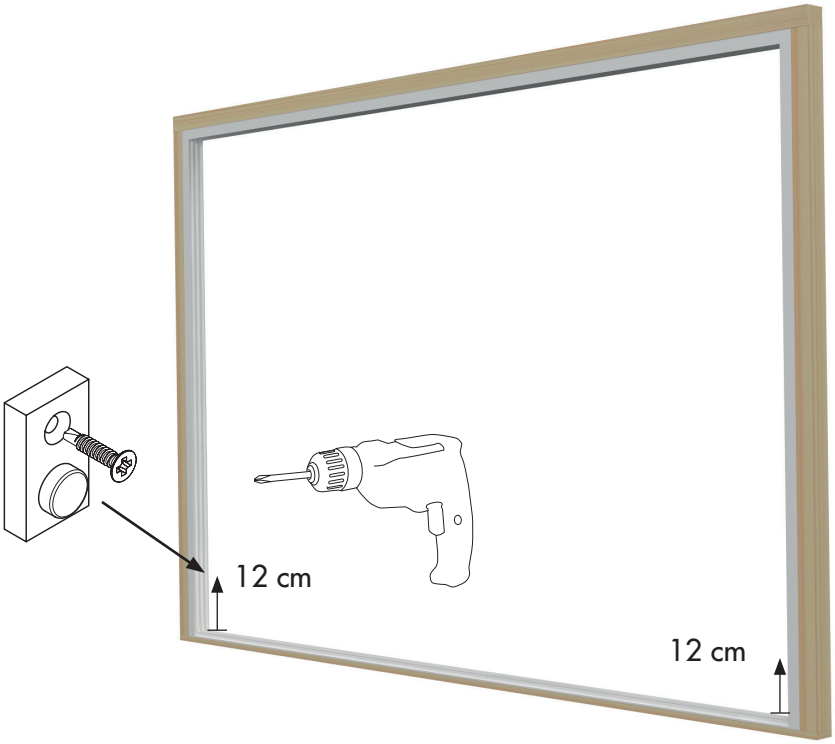

13. Montera dörrarna. Dörrarna är märkta från vänster utifrån sett 1- 6. Dörrar hängs från utsidan, börja med topprofilen först, lyft upp dörren så mycket det går därefter trä i botten av dörren i bottenprofilen. För korrekt montering ska stämpeln på glaset vara läsbar utifrån nere till höger.

Exempel:

Glasets märkning ska placeras så att den är läsbar från utsidan.

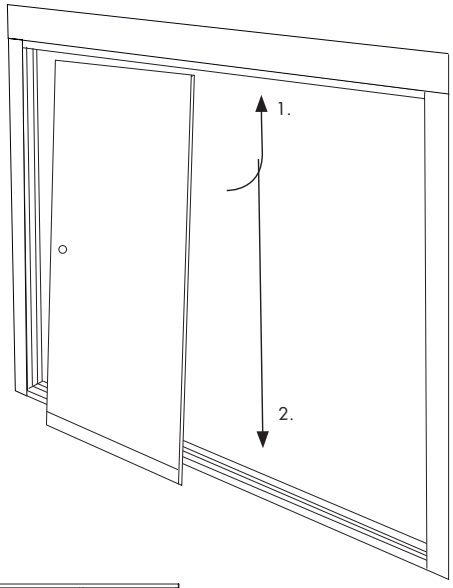

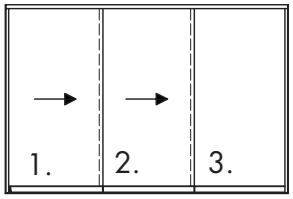

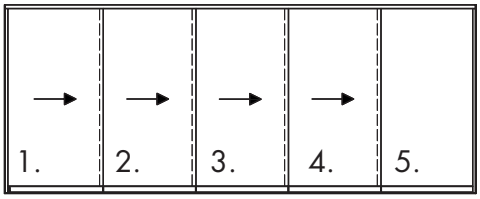

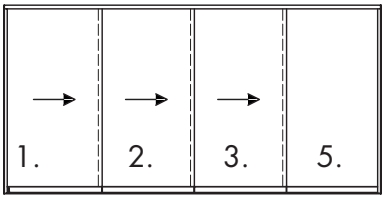

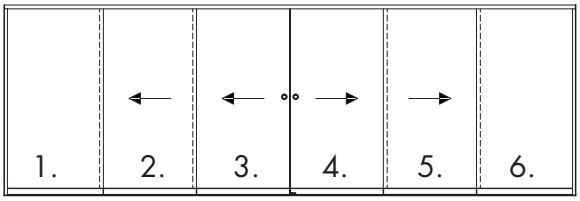

14. Montera handtagen genom att skruva fast en del på varje sida om glaset.

15.

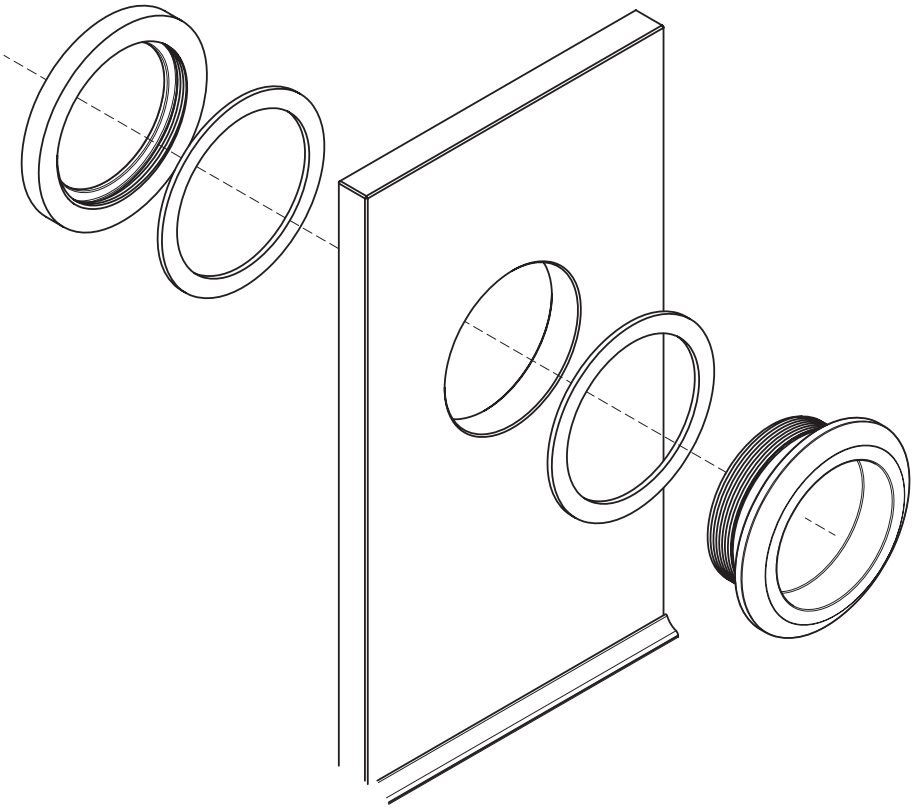

Willab Garden

15. Justera eventuellt hjulvaggan i bottenprofilerna så att dörrbladet står parallellt med karmen.

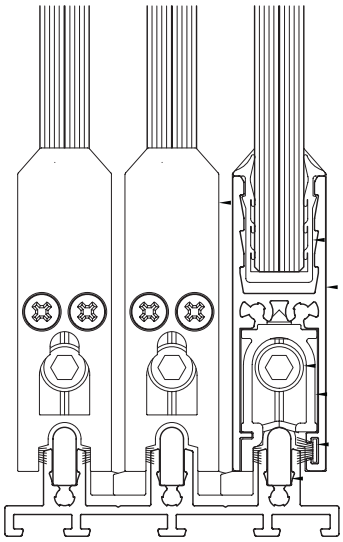

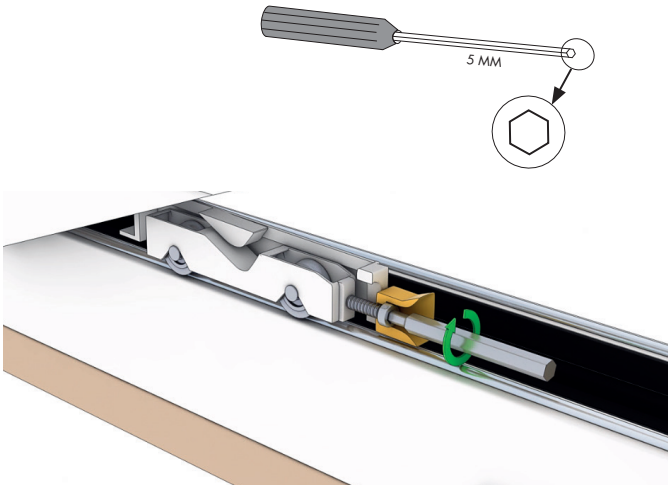

15. Montera täcklocken i nedre delen av dörrarna.

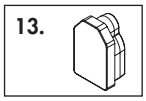

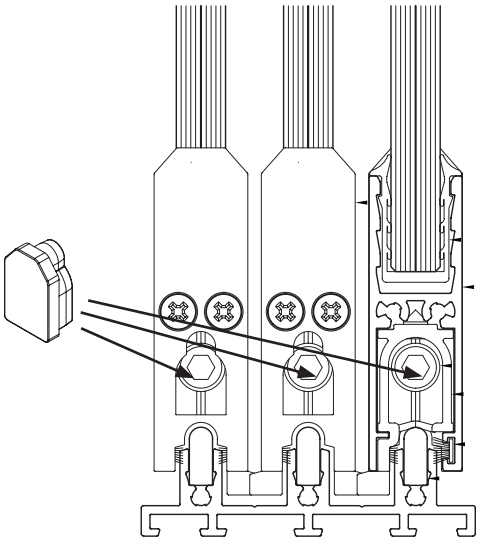

Skötselråd

Glas

- Glas skall rengöras som vanligt glas.
- Använd vanliga fönstertvättmedel, rikligt med vatten och mjuk, luddfri trasa eller gummiskrapa.
- Rödsprit eller aceton löser vissa föroreningar. Sidol, Häxan, Brillo eller annat skonsamt putsmedel kan polera bort andra föroreningar. Putsmedlet tvättas bort med rödsprit. Tvätta sedan glaset på vanligt sätt.
- Använd inte skrapa, metallföremål eller stålull för att skrapa bort hårt sittande smuts.

Aluminiumprofiler

- Använd mild såpa, handdiskmedel eller bara vanligt vatten räcker för att rengöra profiler.
- Avlägsna smuts som kan vålla skada på spårprofiler och hjul.
- Vid eventuell färgfällning från gummilisten på profiler och stomme används limtvätt för rengöring.

OBS! För att undvika personskador och fågelkollisioner rekommenderar vi att t. ex. våra glasdekorationer "rovfågel" eller "svala" appliceras på alla glasytor.

Viktiga saker att tänka på...

Ta bort märken från sugkoppar

Märken från sugkoppar kan förekomma på glasytor. De kommer från mjukgörare/gummirester efter sugkopparna vid tillverkning av glaset. Detta är inte att betrakta som ett fel på våra glasytor. Med tiden, efter normalt slitage och rengöring, försvinner dessa märken.
För att ta bort märkena direkt efter montering kan du använda dig av ett fint polermedel, tex Biltemas Polish (Art.nr. 36-84).
OBS! Skydda plast och gummidetaljer med tejp. Applicera aldrig på en varm yta.

Undvika kondens

Vare sig man har valt vanligt glas, energiglas eller isolerglas så kan man få kondens på rutorna. Kondens beror på att kalla ytor och kall luft "bär" fukt sämre än varma ytor och varm luft. I vissa fall kan kondensen vara en engångsföreteelse i andra fall bero den på mer långvariga fuktproblem. Vi har listat upp de vanligaste problemen och förslag till åtgärder.

Fukt från huset

När man öppnar altandörren strömmar varm, fuktig luft ut i uterummet. Om luften därute är kallare kommer fukten att kondensera på de kallaste ytorna.
Åtgärd: Ventilera/vädra.

Fukt från människor

Människor avger mycket fukt och folksamlingar kan ge upphov till imma på rutorna.
Åtgärd: Ventilera/vädra.

Fukt från växter

Även växter avger mycket fukt och om man vill använda sitt uterum som ett kombinerat växthus kan man få problem med kondens.
Åtgärd: Mekanisk ventilation med t ex en badrumsfläkt eller dyl.

Ogynnsamt väder

Om det kommer mycket nederbörd under en kort period samtidigt som temperaturen faller snabbt kommer denna kombination att kunna ge imma.
Ingen åtgärd behövs: Det rättar till sig själv vid väderomslag.

Markfukt

Om man har ett öppet träbjälklag och fuktig terräng kan markfukten tränga upp i uterummet.
Åtgärd: Använd makadam eller sand under bjälklaget. I sand- eller makadamlagret ska man dessutom lägga en plastfolie som "ångspärr". Alternativt täta golvet.

Fukt från betongplatta

Det tar väldigt lång tid för en betongplatta att torka ut ordentligt (mellan 1-2 år beroende av yttre omständigheter). Under den tiden avger plattan fukt som kan ge imma.
Åtgärd: Ventilera ut fukten och värm upp rummet när det är kallt (detta för att påskynda uttorkningsprocessen) och täck inte golven (då stannar fukten kvar mycket längre).

Tätning mot konstruktion

VIKTIGT! Infästning och anslutning mot grund och fasad löses av kund. Plåt och tätningstillbehör ingår ej. Se sidan 2.

Viktigt med plåt runt partiet

Det är extra viktigt med plåtarbeten runt partiet samt tillsyn vid kraftigt regn i kombination med vind om partierna monteras kustnära eller på särskilt utsatta lägen.

Eloxerat aluminium

Om eloxerat aluminium används utomhus är det viktigt att det skyddas från kontakt med våt cement och murbruk under byggnadsperioden eftersom dessa innehåller kalk och är alkaliska i vått tillstånd.