7971NO

WG 10 Skyvbare partier til sommer
3-, 4-, 5-, 6-delt med 10 mm sikkerhetsglass

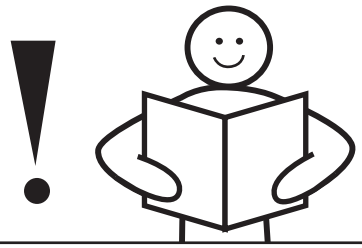

VIKTIG!

Les hele monteringsanvisningen før du begynner monteringen! Følger du ikke anvisningene, vil kanskje partiet ikke fungere optimalt, og garantien kan slutte å gjelde.

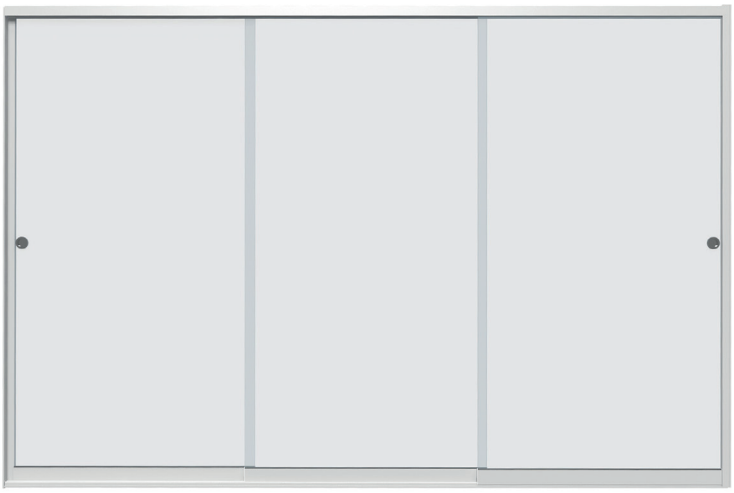

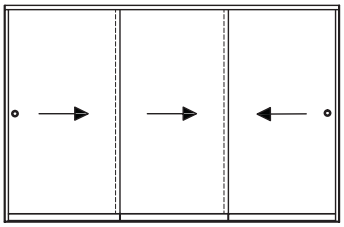

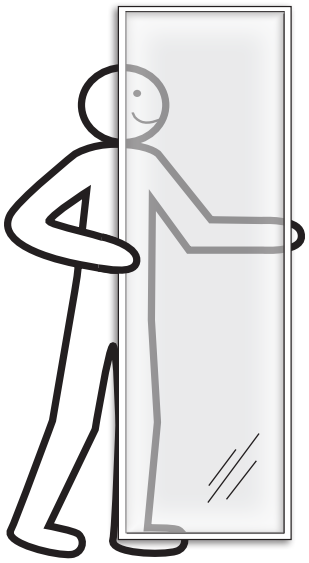

Willab Garden AB forbeholder seg retten til å endre materialer, konstruksjon og design.

Willab Garden®

Tel 69 83 77 00 • www.willabgarden.no

Viktig å tenke på før montering

- WG 10-partiet er ikke en tett konstruksjon, det er bare en vind- og regnbeskyttelse.
- Skru forsiktig inn alle skruer.
- Det er viktig å påpeke at alt av byggematerialer, innredning og utstyr er beregnet for utendørsklima. Willab Garden anbefaler aldri høvlede gulv eller sugende trematerialer som f.eks. sponplater i våre utekonstruksjoner.

Til monteringen trenger du følgende:

Du trenger følgende:
1. Drill med bor og bits
2. Vater
3. Fugepistol med MS Polymer
4. Skrujern
5. Unbrakonøkkel på 5 mm
6. Enhåndstvinge
7. Skrue (beregnet på det bakenforliggende material (reisverk, gulv).

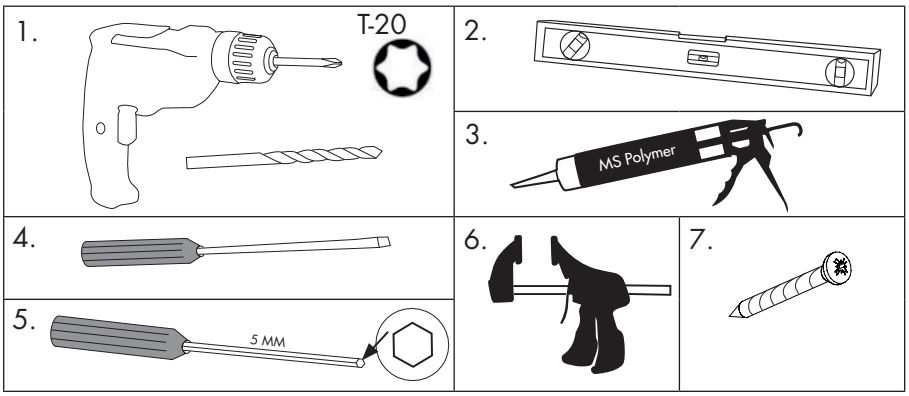

Karmmål

3-delt

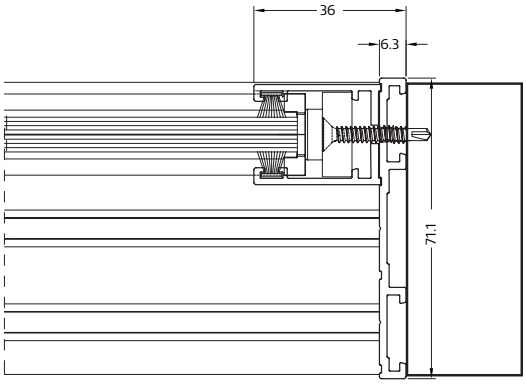

5-delt

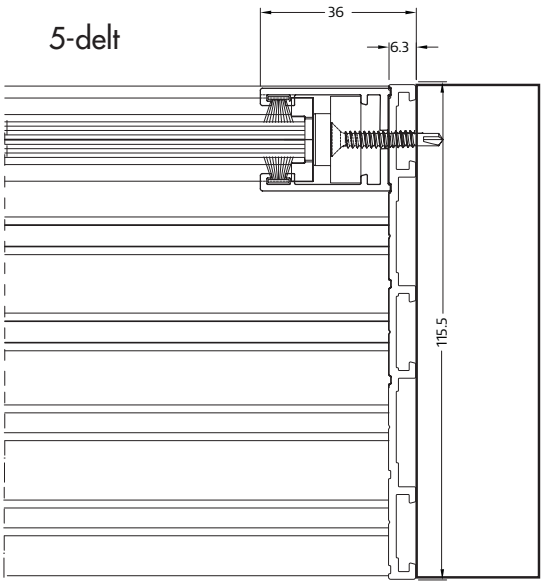

4-delt

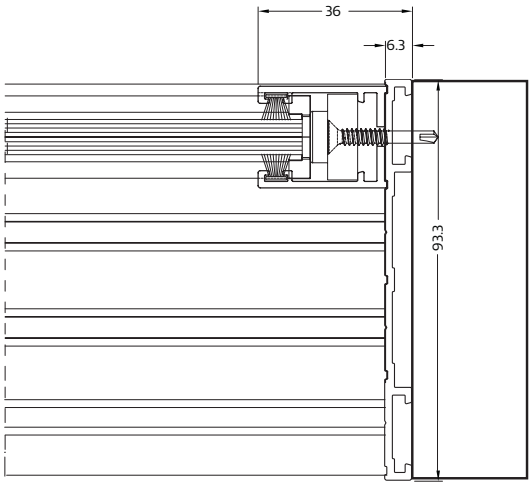

Willab Garden

WG 10 skyvedør

Det. nr.	Profil	Art.nr.	Beskrivelse				
1			Dør	3	4	5	6
2		GG010	Karmprofil bunn, 3-delt	1	-	-	1
3		GG011	Karmprofil bunn, 4-delt	-	1	-	-
4		GG012	Karmprofil bunn, 5-delt	-	-	1	-
5		GG110	Karmprofil topp 3-delt	1	-	-	1
6		GG111	Karmprofil topp 4-delt	-	1	-	-
7		GG112	Karmprofil topp 5-delt	-	-	1	-
8		GG030	U-profil	2	2	2	2
9		GG210	Karmprofil side, 3-delt	2	-	-	2
10		GG211	Karmprofil side, 4-delt	-	2	-	-
11		GG212	Karmprofil side, 5-delt	-	-	2	-
12		82W-VG53A	Styreprofil	3	4	5	3
13		ACGG025	Dekklokk	3	4	5	6
14		ACGG029	Dørstopper	2	2	2	2
15		ACGG601	Håndtak	2	2	2	4
16		30064	Skruekarm	4,2 x 22			

1. Legg alle karmprofilene ut på et flatt underlag.

ACGG050 ferdigmontert i 6-delt topp-karmprofil på utsiden.

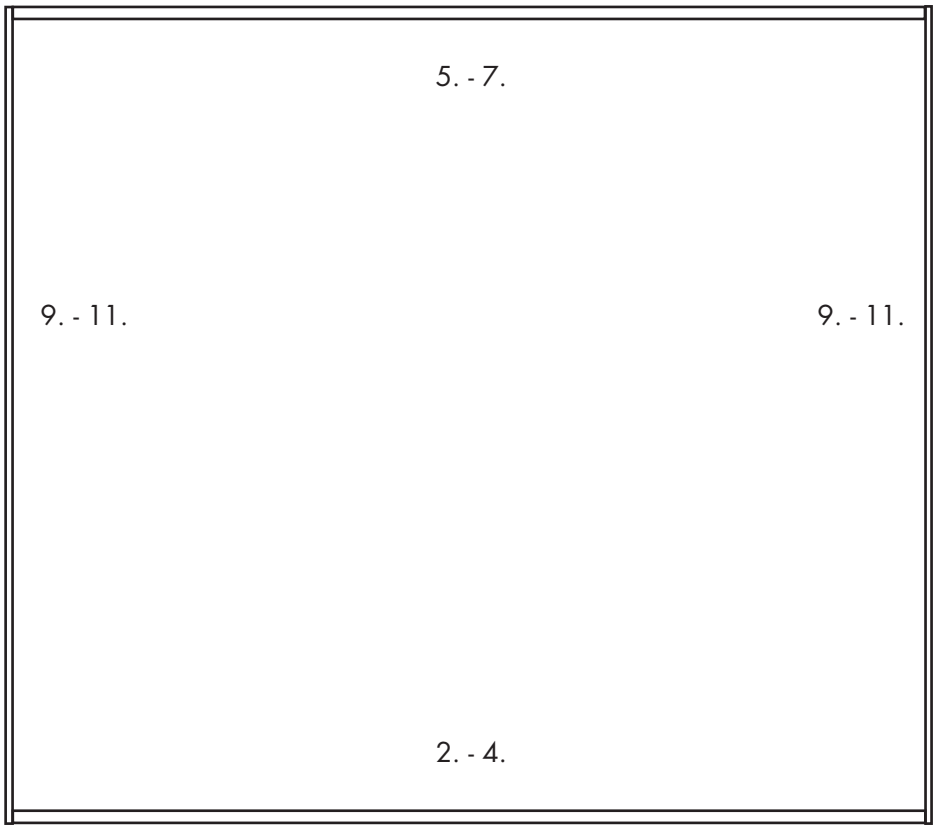

3-delt

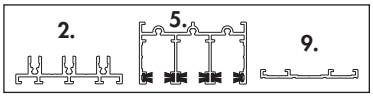

4-delt

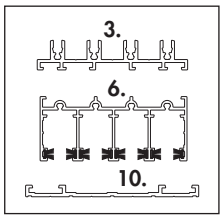

5-delt

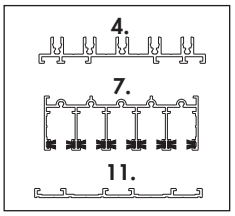

6-delt

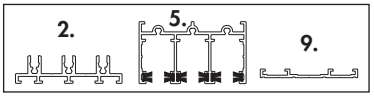

2. Skru fast sideprofilene med topp- og bunnprofilene. Vær nøye med at vinklene ligger i 90 grader. OBS! Skru til for hånd!
Tett med MS Polymer langs hele skjøten i hjørnene.

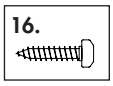

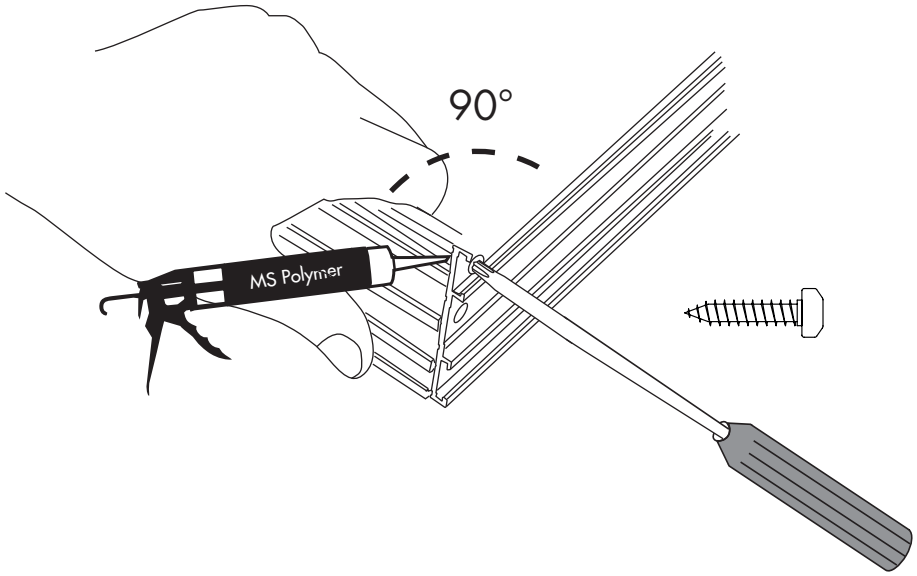

3. Sørg for at hullet hvor partiet skal monteres, er i vater og lodd. Bruk vater.

A.

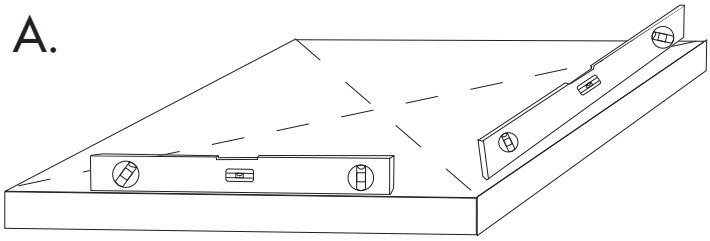

Kryssmål fundamentet og sørg for at alt er i vater.

B.

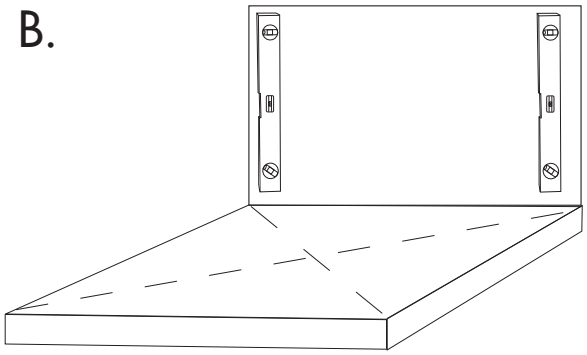

Kontroller at fasaden er i lodd.

4. Kryssmål hullet. Diagonalene A og B skal være like lange.

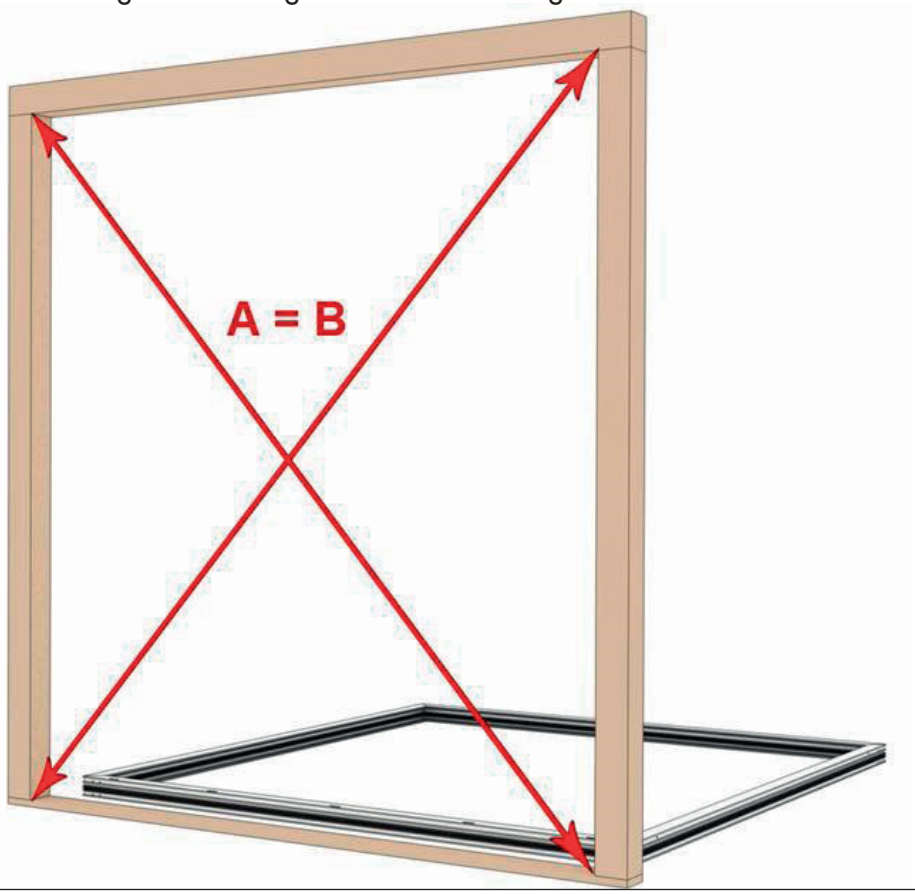

5. Løft karmen forsiktig på plass. OBS! Det kreves minst to personer til dette.

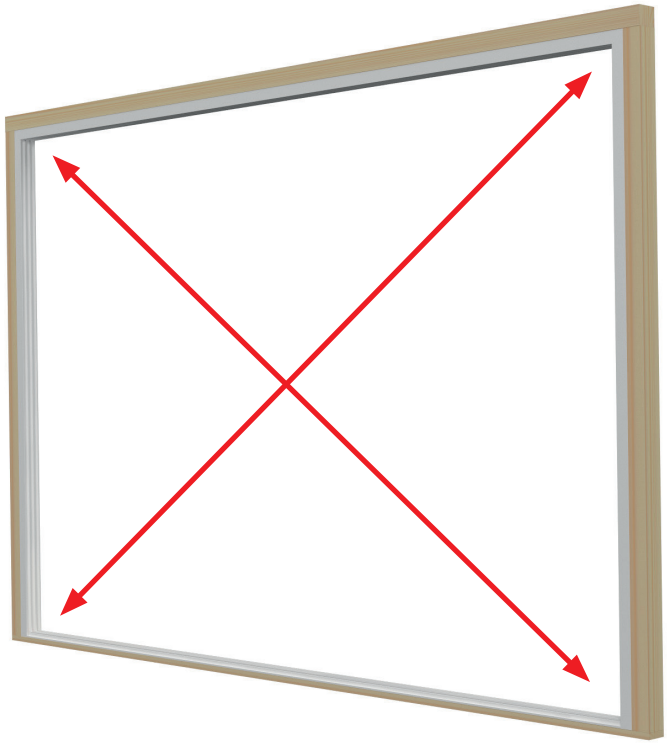

6. Fest karmen i toppen med en midlertidig skrue eller enhåndstvinge, slik at den holdes på plass.

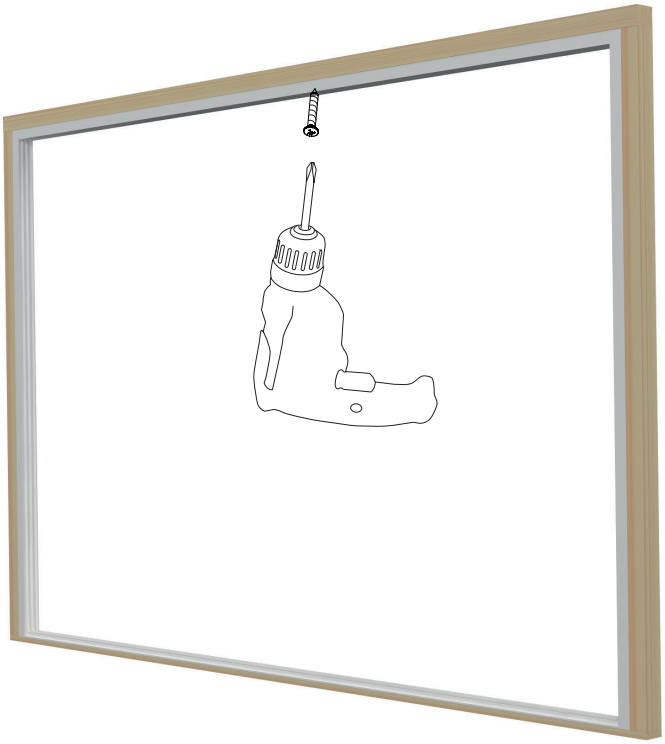

7. Vi anbefaler å tette alle skruehull med MS Polymer. Skru deretter inn i de forborede hullene, begynn med bunnprofilen. Bruk forsenkede skruer.
OBS! Skruer medfølger ikke, ettersom underlagene varierer. Tilpass etter det bakenforliggende materialet i veggen og fundamentet.

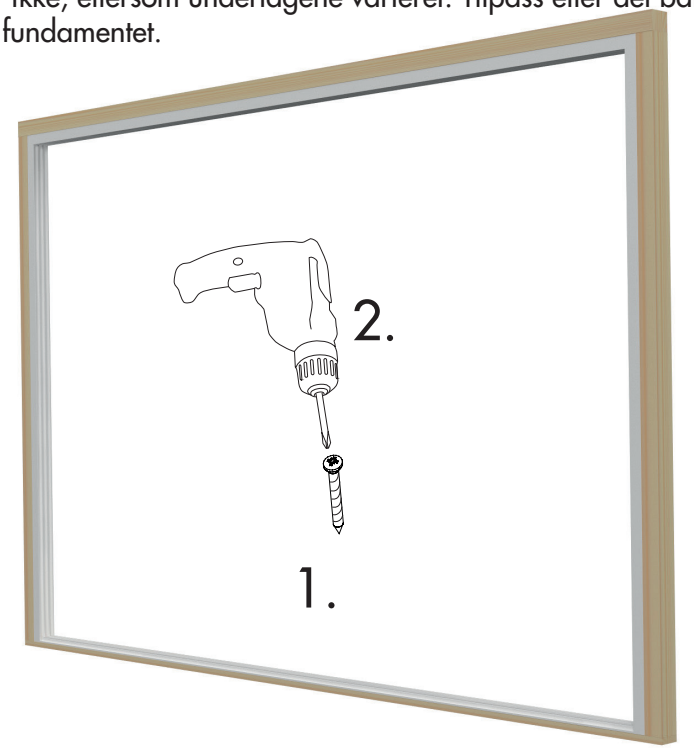

8. Fjern den midlertidige skruen eller enhåndstvinge. Fortsett å skru fast topp-karmprofilen i henhold til samme prinsipp som trinn 7.

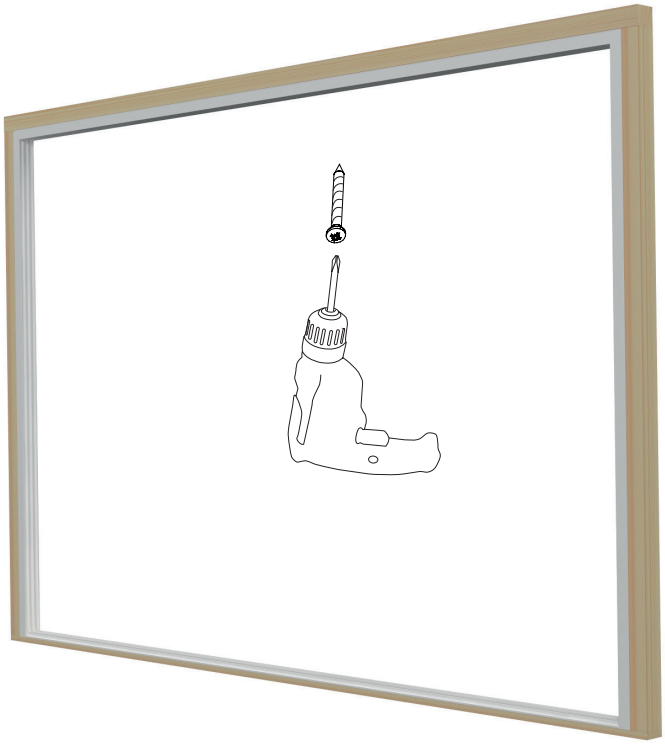

9. Monter U-profilen på sidene. OBS! Hvis du har et rettvendt parti, monteres u-profilen til venstre (sett utenfra) på det innerste sporet, mens den høyre monteres på det ytterste sporet.

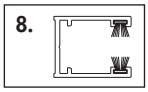

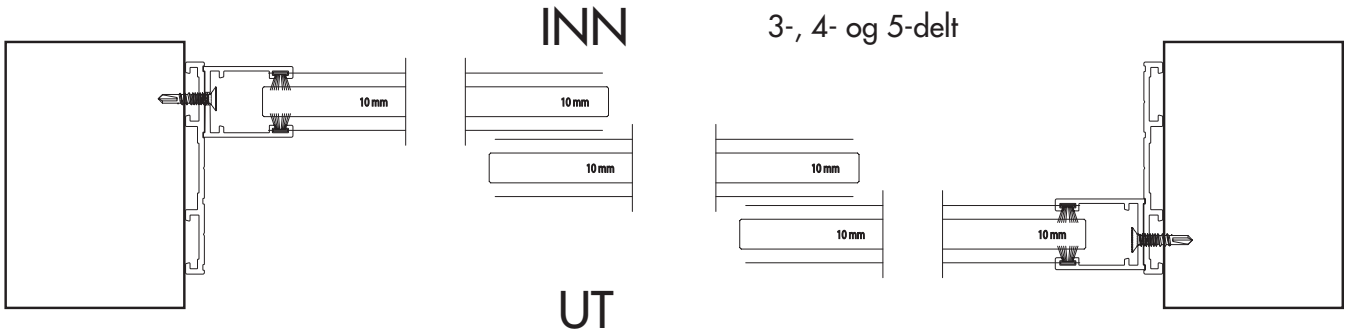

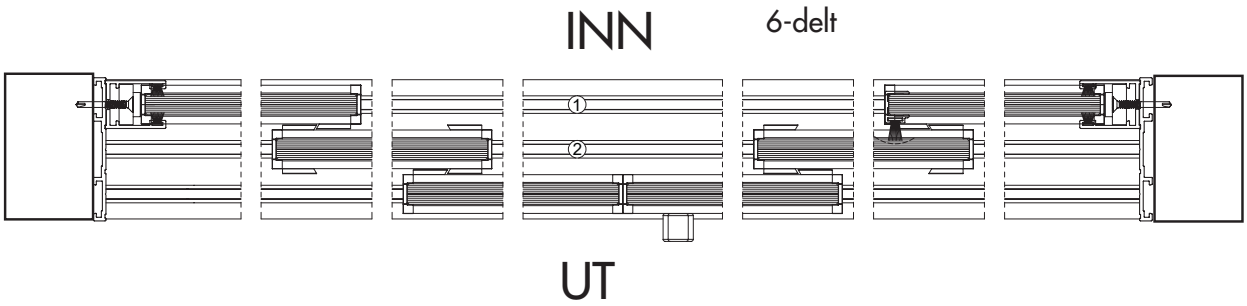

10. Hold U-profilen på plass i sidekarmen, og bor gjennom det forhåndsborede hullet i U-profilen. Fest U-profilen og sidekarmen med forsenkede skruer.

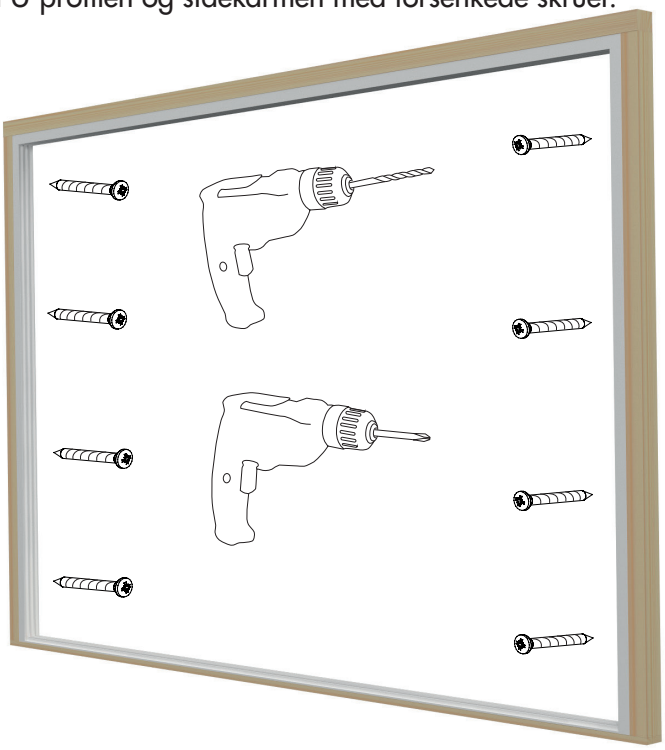

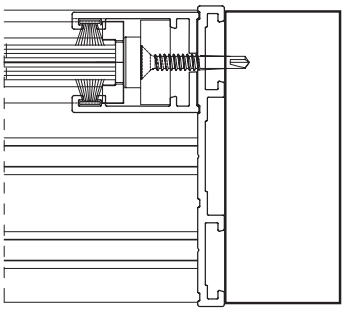

Willab Garden®

11. Fug med MS Polymer langs med sporene i bunnprofilen før du plasserer styreprofilen i hvert spor. Se tverrsnittet for 3-, 4-, 5- og 6-delt.

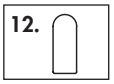

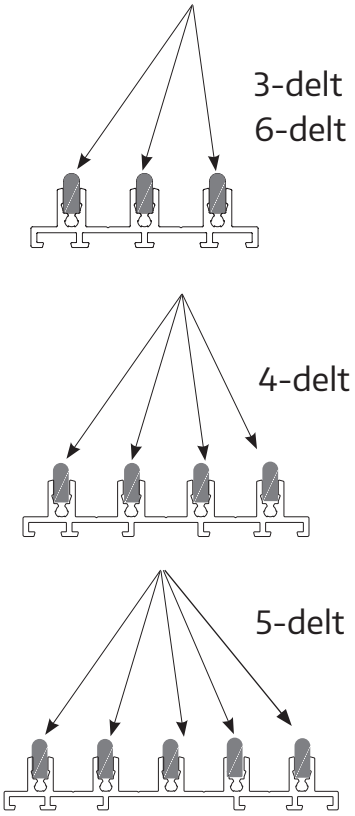

12. Monter dørstopperen i U-profilen 12 cm fra bunnen av sporprofilene.

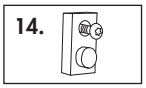

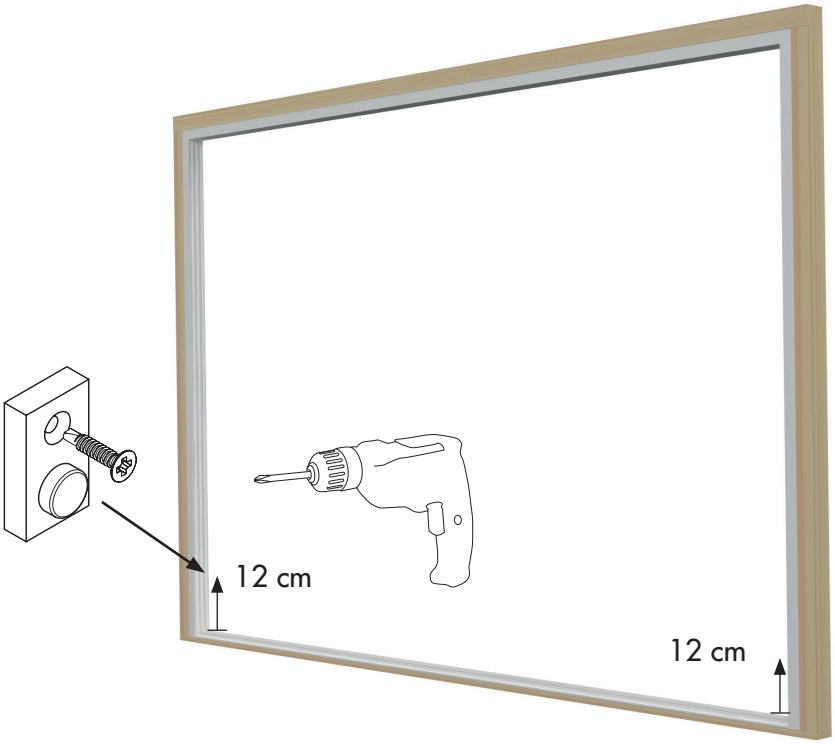

13. Monter dørene Dørene er merket 1–6 fra venstre sett utenfra. Dørene henges fra utsiden, begynn med topprofilen. Løft deretter døren så langt opp den går, og så trer du bunnen av døren inn i bunnprofilen. Ved korrekt montering skal stempelet på glasset være lesbart utenfra nederst til høyre.

Eksempel:

Merket på glasset skal plasseres så det er lesbart utenfra.

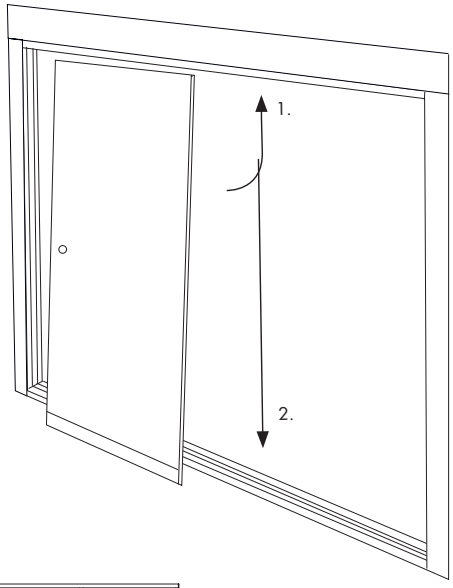

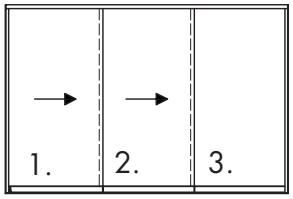

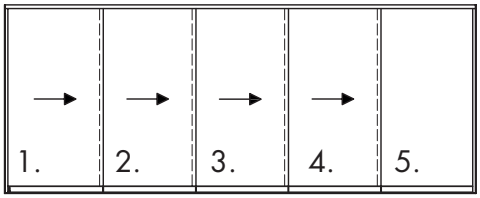

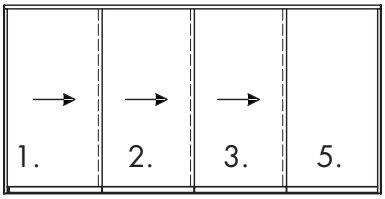

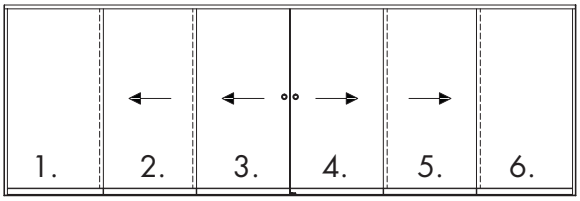

14. Monter håndtaket ved å skru fast en del på hver side av glasset.

15.

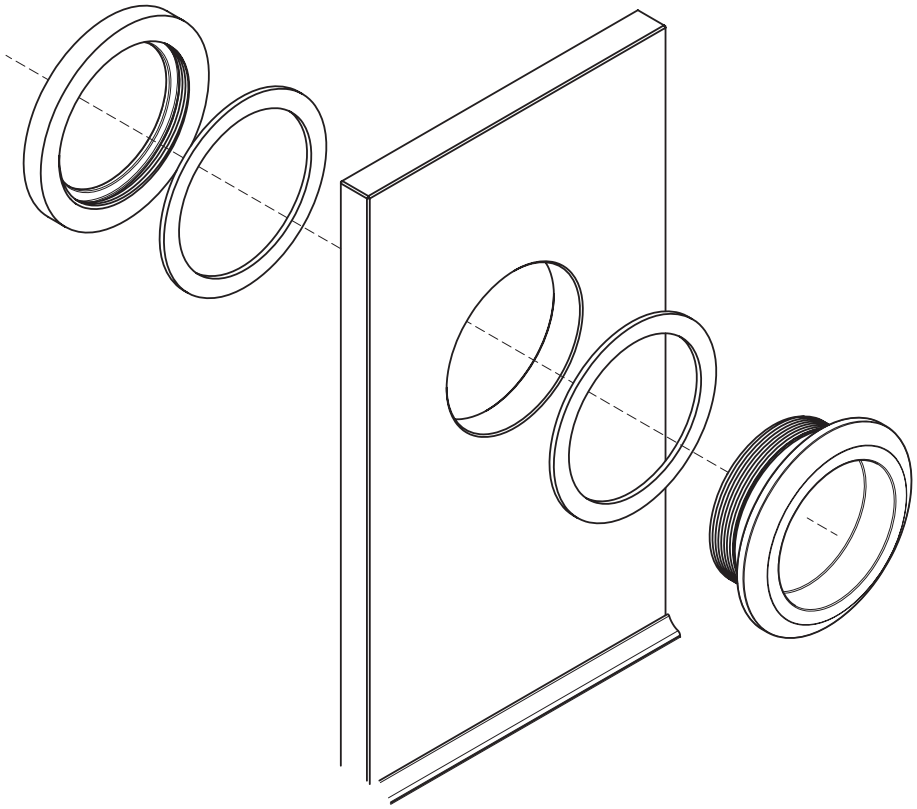

Willab Garden

15. Juster eventuelt hjulvoggen i bunnprofilene, slik at dørbladet er parallelt med karmen.

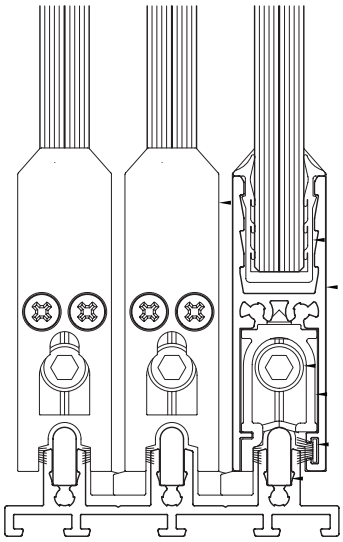

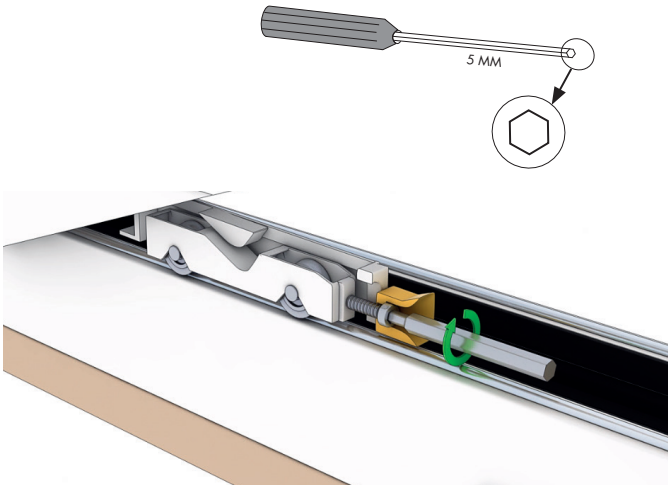

15. Monter dekklokket i nedre del av døren.

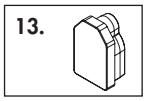

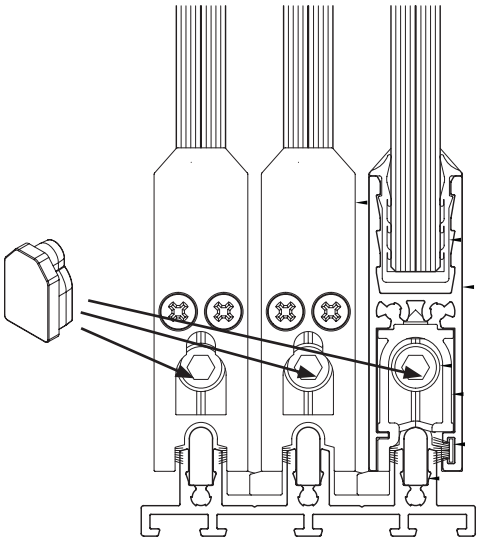

Råd om vedlikehold

Glass

- WG80-glass skal rengjøres som vanlig glass.
- Bruk vanlig vinduspussemiddel, rikelig med vann og en myk og lofri klut eller gumminal.
- Rødsprit eller aceton kan løse opp spesielle typer forurens ning. Et skånsomt sølv- eller metallpussemiddel kan polere bort andre typer forurensning. Pussemidlet vaskes bort med rødsprit. Tørk deretter av glasset på vanlig måte.
- Unngå å bruke skrape, metallgjenstander eller stålull for å ta bort gjenstridige flekker.

Aluminiumsprofiler

- Bruk mild såpe, oppvaskmiddel eller bare vanlig vann holder til rengjøring av profilene.
- Fjern skitt som kan forårsake skade på sporprofiler og hjul.
- Dersom gummilistene rundt glasspartiene gir fra seg farge på profiler og reisverk, benytt limvask for rengjøring.

OBS! For å unngå personskader og fuglekollisjoner anbefaler vi at f.eks. våre glassdekorasjoner "rovfugl" eller "svale" appliseres på alle glassyter.

Viktige ting å tenke på...

Unngå kondens
Uansett om du har valgt vanlig glass, energiglass eller isolasjonsglass, kan du få kondens på rutene. Kondens oppstår på kalde overflater, og kald luft «bærer» fuktighet dårligere enn varme flater og varm luft.
I enkelte tilfeller kan kondensen være en engangsforeteelse, mens i andre tilfeller er det et mer langvarig fuktproblem som ligger bak. Vi har listet opp de vanligste problemene og forslag til tiltak

Fuktighet fra huset
Når du åpner terassedøren, strømmer det varm og fuktig luft ut i hagestuen. Hvis luften der ute er kaldere, vil fukten skape kondens på de kaldeste overflatene.
Tiltak: Sørg for å ventilere/lufte.

Fuktighet fra mennesker
Mennesker avgir mye fuktighet, og en ansamling av folk kan forårsake dugg på vinduene.
Tiltak: Sørg for å ventilere/lufte.

Fuktighet fra planter
Også planter avgir mye fuktighet, og hvis du også velger å bruke hagestuen som drivhus, kan du få problemer med kondens.
Tiltak: Mekanisk ventilasjon med f.eks. baderomsvifte e.l.

Ugunstig vær
Hvis det kommer mye nedbør i løpet av en kort periode, samtidig som temperaturen faller raskt, vil denne kombinasjonen kunne gi dugg.
Ingen tiltak er nødvendig: Dette vil rette seg når det kommer væromslag.

Fuktighet fra bakken
Hvis du har et åpent trebjelkelag og bakken er fuktig, kan fuktigheten trenge opp i hagestuen.
Tiltak: Bruk singel eller sand under bjelkelaget. I sand- eller singellaget kan det også legges plastfolie som «dampsperre». Alternativt kan du tette gulvet.

Fuktighet fra betongdekke
Det tar svært lang tid før et betongdekke tørker ut ordentlig (mellom 1–2 år avhengig av forholdene). I løpet av denne tiden avgir dekket fuktighet som kan gi dugg.
Tiltak: Ventiler ut fuktigheten og varm opp rommet når det er kaldt (dette for å sette fortgang i tørkeprosessen), og unngå å dekke til gulvet (da vil fuktigheten holde seg mye lenger).

Tetting mot konstruksjon
VIKTIG! Innfestning og tilkobling mot grunn og fasade løses av kunde. Beslag og tettningstilbehør er ikke inkludert. Se side 3.

Vannbrett og beslag
Ved montering i kystnære- eller spesielt værutsatte områder, er det ekstra viktig å montere vannbrett og beslag for å beskytte mot regn og vind.

Eloksert aluminium
Hvis det brukes eloksert aluminium utendørs, er det viktig at aluminiumen beskyttes mot kontakt med våt sement og mørtel i byggeperioden, ettersom disse inneholder kalk og er alkaliske i våt tilstand.